AUTHOR 330
ESA CAN
PC OFFICE
AL_/009180

SOMMARIO CARATTERISTICHE GENERALI
MAIN CHARACTERISTICS SUMMARY

DESCRIZIONE 1 DESCRIPTION 1	A330 ESACAN BU V100 AC CU12TLC PTVMD
DESCRIZIONE 2 DESCRIPTION 2	SR /1ERH +1T12RGS+OR+FDINTCSA
PREDISPOSIZIONE PREDISPOSITION	----------
CONTROLLO NUMERICO NUMERIC CONTROL	ESA CAN
AZIONAMENTI ASSI X-Y-Z X-Y-Z AXIS DRIVE	YASKAWA SIGMA2 400V
INVERTER	KEB
POMPA DEL VUOTO VACUUM PUMP	V100
CONDIZIONATORE CONDITIONER	
GRUPPO STATICO DI CONTINUITA' UNINTERRUPTABLE POWER SUPPLY	

4							
3							
2							
1							
0			NATALI E.		BRIGHI S.		CORUCCI F.
REVISIONE REVISION		DATA DATE	DISEGNATO DRAWN	DATA DATE	CONTROLLATO CHECKED	DATA DATE	APPROVATO APPROVED

MORBIDELLI

ES Falciano Rep. San Marino

SINCERT CERMET SISTEMA DI GESTIONE CERTIFICATO REG.N.041 UNI EN ISO 9001:2000

TITOLO
TITLE

SCHEMA ELETTRICO
ELECTRIC DIAGRAM

NORME PROGETTO
DESIGN STANDARD: CE

NORME MATERIALE
MATERIAL STANDARD:

NAZIONE
NATION:

INDICE SCHEMA: / DIAGRAMM INDEX: TCAN_13	CODICE / CODE 2990307373D	COMMESSA / SHOP ORDER	ALIMENTAZIONE / POWER SUPPLY 3~ 50/60 Hz Un 400V ±10% In A Ik 10kA
MATRICOLA / SERIAL NUMBER AL_/009180		PROGETTO / DESIGN A330 ESACAN_PC	

FORMATO / FORMAT: A4
SCALA / SCALE: 1:1
FOGLIO / SHEET: 1
FOGLIO TOT / TOT SHEET: 169

IL PRESENTE DISEGNO E` PROPRIETA` RISERVATA DELLA ELETTRONICA SAMMARINESE, TUTTI I DIRITTI SARANNO TUTELATI A TERMINE DI LEGGE.
THE PRESENT DRAWING IS ELETTRONICA SAMMARINESE'S PROPRIETY, ALL RIGHTS WILL BE PROTECT IN LAWS TERMS.

ITALIANO

CAPITOLATO PER L'ESECUZIONE DELL'IMPIANTO A NORME -CE-

1) TUTTI GLI APPARECCHI E COMPONENTI ELETTRICI ED ELETTRONICI DEVONO ESSERE SIGLATI -CE- ED AVERE LA DICHIARAZIONE DI CONFORMITA' ALLA DIRETTIVA 89 / 336 / CEE MODIFICATA DALLA DIRETTIVA 92 / 31 / CEE (COMPATIBILITA' ELETTROMAGNETICA) IN RIFERIMENTO ALLE NORME TECNICHE ARMONIZZATE EN 50081-2 E EN 50082-2 E A TUTTE LE NORME ATTUALMENTE IN VIGORE ALL'ATTO DELLA CONSEGNA DEL PRODOTTO.
2) TUTTI GLI APPARECCHI E COMPONENTI ELETTRICI ED ELETTRONICI DEVONO ESSERE SIGLATI -CE- ED AVERE LA DICHIARAZIONE DI CONFORMITA' ALLA DIRETTIVA BASSA TENSIONE 73 / 23-93 / 68 IN RIFERIMENTO ALLE NORME TECNICHE ARMONIZZATE CEI EN60204-1 CEI EN 60439.

ENGLISH

SPECIFICATION FOR BUILDING THE SYSTEM ACCORDING TO -EC- REGULATION

1) ALL THE ELECTRICAL AND ELECTRONIC EQUIPMENT AND COMPONENTS SHALL BE -EC- MARKED AND ACCOMPANIED BY A STATEMENT OF COMPLIANCE WITH THE 89 / 366 / EEC DIRECTIVE EMENDED BY THE 92 / 31 / EEC DIRECTIVE (ELECTROMAGNETIC COMPATIBILITY) WITH REFERENCE TO EN 50081-2 AND EN 50082-2 STANDARDISED TECHNICAL REGULATION AND ALL THE REGULATION IN FORCE WHEN THE PRODUCT IS DELIVERED.
2) ALL THE ELECTRICAL AND ELECTRONIC EQUIPMENT AND COMPONENTS SHALL BE -EC- MARKED AND ACCOMPANIED BY A STATEMENT OF COMPLIANCE WITH THE 73 / 23-93 / 68 LOW TENSION DIRECTIVE WITH REFERENCE TO CEI EN60204-1 AN CEI EN60439 STANDARDISED TECHNICAL REGULATIONS.

ESPAÑOL

ESPECIFICACIóN POR CONSTRUIR LOS SISTEMA CONFORME A -EC- REGLAMENTACIóN

1) TODOS LOS APARATO ELÉCTRICO Y ELECTRóNICO Y COMPONENTE REQUERIDO MARCADO -EC- Y ACOMPAÑAR EN DECLARACIóN DE CONFORMIDAD CON LA DIRECTIVA 89 / 366 / EEC MODIFICADA CON LA DIRECTIVA 92 / 31 / EEC (COMPATIBILIDAD ELECTROMAGNÉTICA) CON PUNTO DE REFERENCIA A REGLAMENTACIóN ESTANDARIZADA TÉCNICA EN 50081-2 Y EN 50082-2 Y TODOS LAS REGLAMENTACIóN VALIDA EL TIEMPO QUE LOS PRODUCTO ESTA ENVIADO.
2) TODOS LOS APARATO ELÉCTRICO Y ELECTRóNICO Y COMPONENTE REQUERIDO MARCADO -EC- Y ACOMPAÑAR EN DECLARACIóN DE CONFORMIDAD CON LA DIRECTIVA BAJA TENSIóN 73 / 23-93 / 68 CON PUNTO DE REFERENCIA A REGLAMENTACIóN ESTANDARIZADA TÉCNICA CEI EN60204-1 Y CEI EN60439

DEUTSCH

LASTENHEFT ZUM BETRIEB DER ANLAGE NACH CE NORM

1) ALLE GERÄTE, ELEKTRISCHEN UND ELEKTRONISCHEN KOMPONENTEN MÜSSEN MIT -CE- VERSEHEN WERDEN UND DIE ERKLÄRUNG ZU NORMGERECHT LAUT RICHTLINIE 89 / 336 / CEE GEÄNDERT RICHTLINIE 92 / 31 / CEE (ELEKTROMAGNETISCHE KOMPATIBILITÄT) BEI BEZUGNAHME AUF HARMONISIERTE TECHNISCHE NORMEN EN 50081-2 E EN 50082-2 UND ALLE DERZEIT GÜLTIGEN NORMEN DER PRODUKTAUSLIEFERUNG.
2) ALLE GERÄTE, ELEKTRISCHEN UND ELEKTRONISCHEN KOMPONENTEN MÜSSEN MIT -CE- VERSEHEN WERDEN UND DIE ERKLÄRUNG ZU NORMGERECHT LAUT RICHTLINIE NIEDERSPANNUNG 73 / 23-93 / 68 IN BEZUGNAHME AUF HARMONISIERTE TECHNISCHE NORMEN CEI EN60204-1 CEI EN 60439.

FRANÇAIS

SPÉCIFICATION POUR CONSTRUIRE LE SYSTèME EN ACCORD AVEC RèGLEMENT -EC-

1) TOUT LES ÉQUIPEMENT ÉLECTRIQUE ET ÉLECTRONIQUE ET COMPOSANT REQUIS MARQUE -EC- ET ACCOMPAGNER AN DÉCLARATION DE CONFORMER AVEC DIRECTIVE 89 / 366 / EEC AMENDER AVEC DIRECTIVE 92 / 31 / EEC (COMPATIBILITÉ ÉLECTROMAGNÉTIQUE) AVEC RÉFÉRENCE VERS EN 50081-2 ET EN 50082-2 STANDARDISÉ TECHNIQUE RÉGULATION ET TOUT LES RÉGULATION VALIDE ALORS QUE LE PRODUIT SE LIVRER.
2) TOUT LES ÉQUIPEMENT ÉLECTRIQUE ET ÉLECTRONIQUE ET COMPOSANT REQUIS MARQUE -EC- ET ACCOMPAGNER AN DÉCLARATION DE CONFORMER AVEC DIRECTIVE BAS TENSION 73 / 23-93 / 68 AVEC REFERENCE VERS CEI EN60204-1 ET CEI EN60439 STANDARDISÉ TECHNIQUE RÉGULATION.

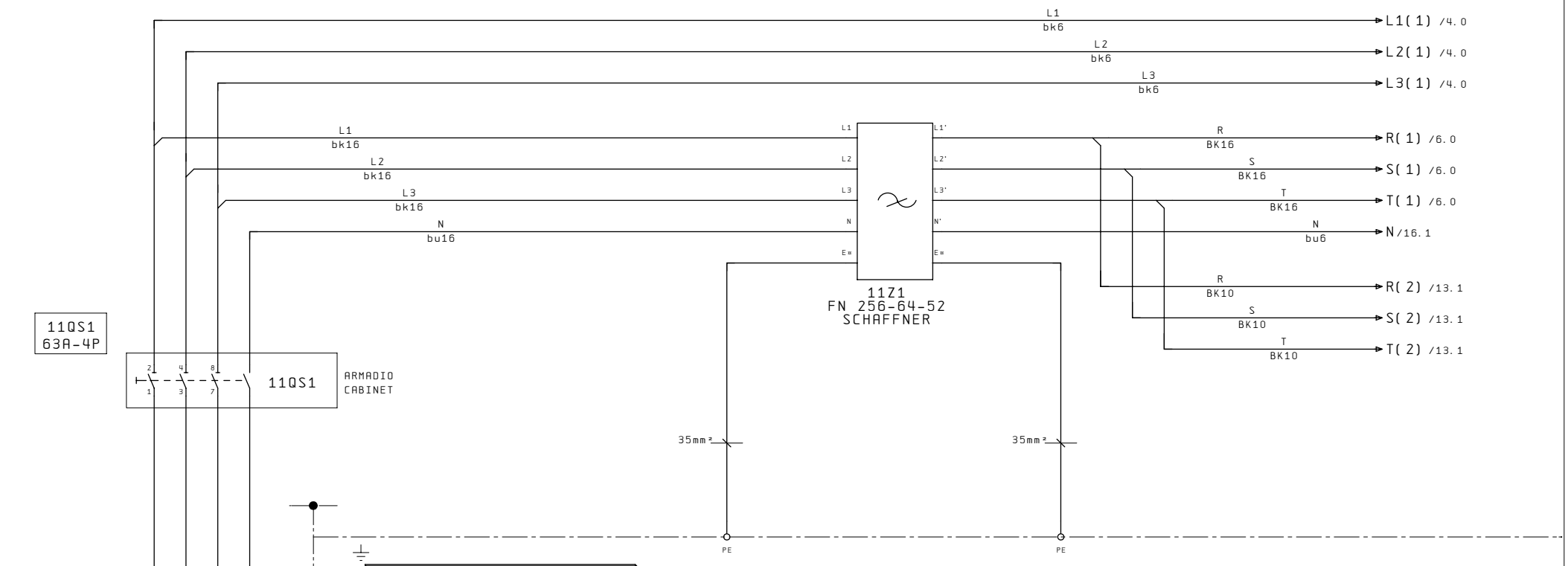

A CARICO DELL'UTENTE
USER'S RESPONSIBILITY

LINEA LINE			DISPOSITIVO DI PROTEZIONE DEVICE PROTECTION					
				ESEMPIO DI DIMENSIONAMENTO EXAMPLE SIZING				
				Icc < 10kA			10kA < Icc < 50kA	
SEZIONE MINIMA LEAST SECTION (mm²)	LUNGHEZZA LENGTH	CADUTA DI TENSIONE VOLTAGE DIFFERENCE	I²t (A²s)	CORRENTE DI LIMITAZIONE CURRENT OF LIMITATION (kA)	INTERRUTTORE INTERRUPTER	FUSIBILI FUSES	CORRENTE DI LIMITAZIONE CURRENT OF LIMITATION (kA)	FUSIBILI FUSES
16	35	1%	200000	/	3VF1231	NH63A gG	15	NH63A gG
25	52	1%	200000	/	3VF1231	NH63A gG	15	NH63A gG

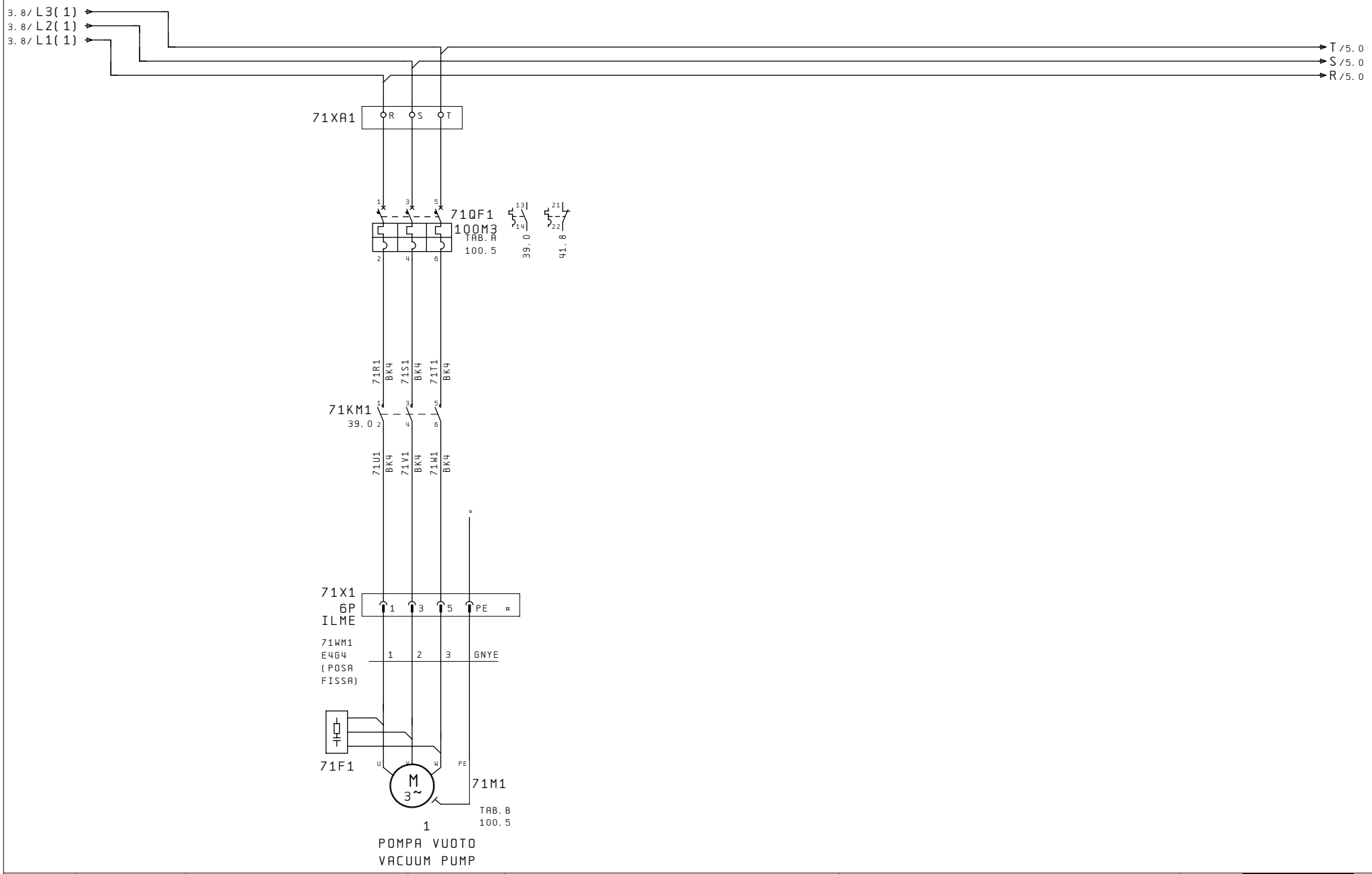
3.8/ L3(1)
3.8/ L2(1)
3.8/ L1(1)
T /5.0
S /5.0
R /5.0
71XA1
R S T
71QF1
100M3
TAB. A
100.5
39.0
41.8
71R1 BK4
71S1 BK4
71T1 BK4
71KM1
39.0
71U1 BK4
71V1 BK4
71W1 BK4
71X1
6P
ILME
1 3 5 PE
71WM1
E4G4
(POSA FISSA)
1 2 3 GNYE
71F1
U V W PE
M
3~
71M1
TAB. B
100.5
1
POMPA VUOTO
VACUUM PUMP

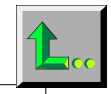

0	1	2	3	4	5	6	7	8	9

4.9/T → T (END)
4.9/S → S (END)
4.9/R → R (END)

FINE LINEA

PRECEDENTE PREVIOUS	DATA STAMPA DATE PRINT	TIPO MACCHINA/MODEL MACHINE/		50Hz	ULTIMO LAST	FOGLIO SHEET	SUCCESSIVO NEXT
4	09. Set. 2008	A330 ESACAN_PC	Falciano Rep. San Marino	POTENZA POWER	169	5	6
		SCHEMA NUMERO/DIAGRAM NUMBER/ TCAN_13 2990307373D					

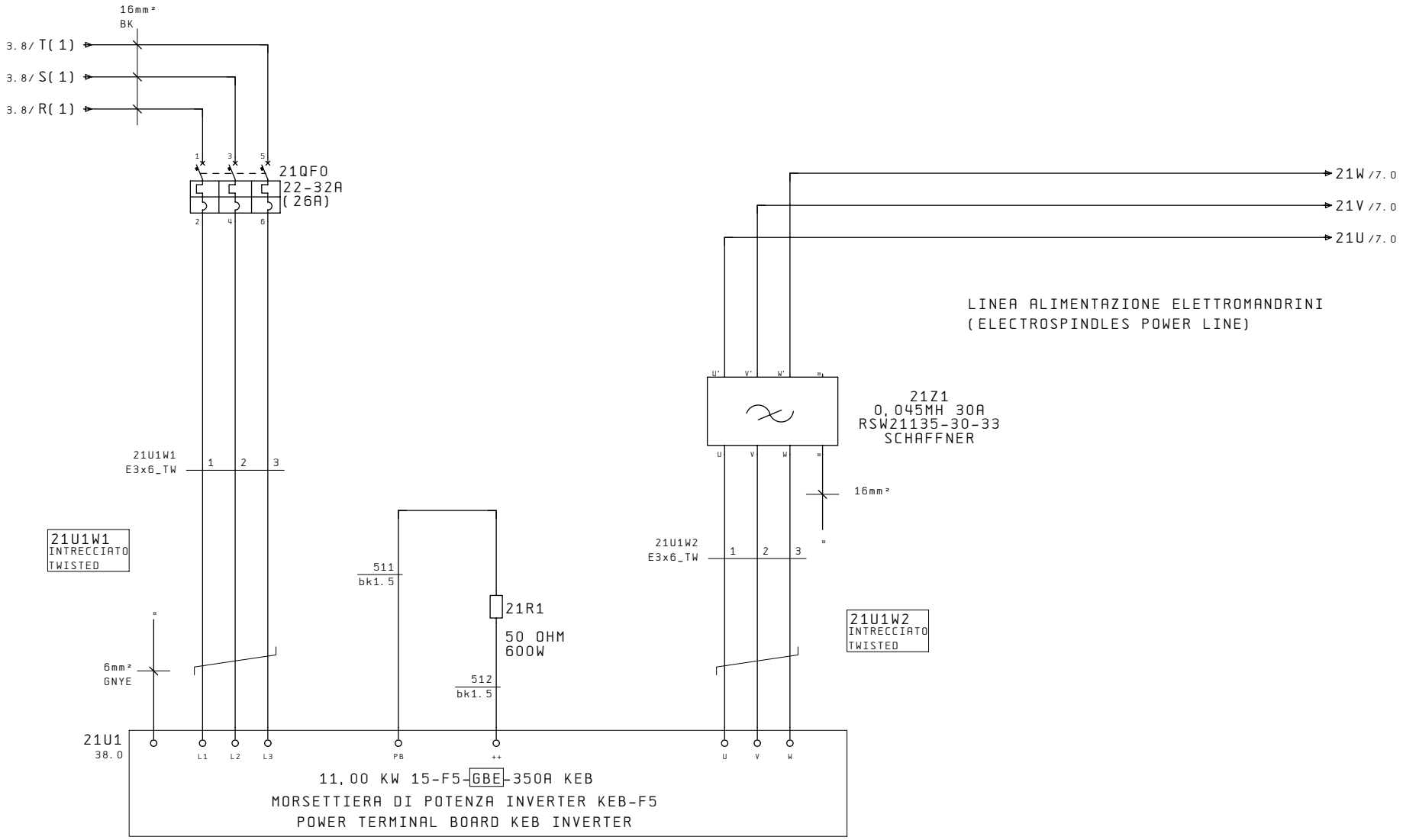
16mm²
BK
3.8/ T(1)
3.8/ S(1)
3.8/ R(1)
21QF0
22-32A
(26A)
21W /7.0
21V /7.0
21U /7.0
LINEA ALIMENTAZIONE ELETTROMANDRINI
(ELECTROSPINDLES POWER LINE)
21Z1
0,045MH 30A
RSW21135-30-33
SCHAFFNER
21U1W1
E3x6_TW
21U1W1
INTRECCIATO
TWISTED
6mm²
GNYE
511
bk1.5
21R1
50 OHM
600W
512
bk1.5
16mm²
21U1W2
E3x6_TW
21U1W2
INTRECCIATO
TWISTED
21U1
38.0
L1
L2
L3
PB
++
U
V
W
11,00 KW 15-F5-GBE-350A KEB
MORSETTIERA DI POTENZA INVERTER KEB-F5
POWER TERMINAL BOARD KEB INVERTER

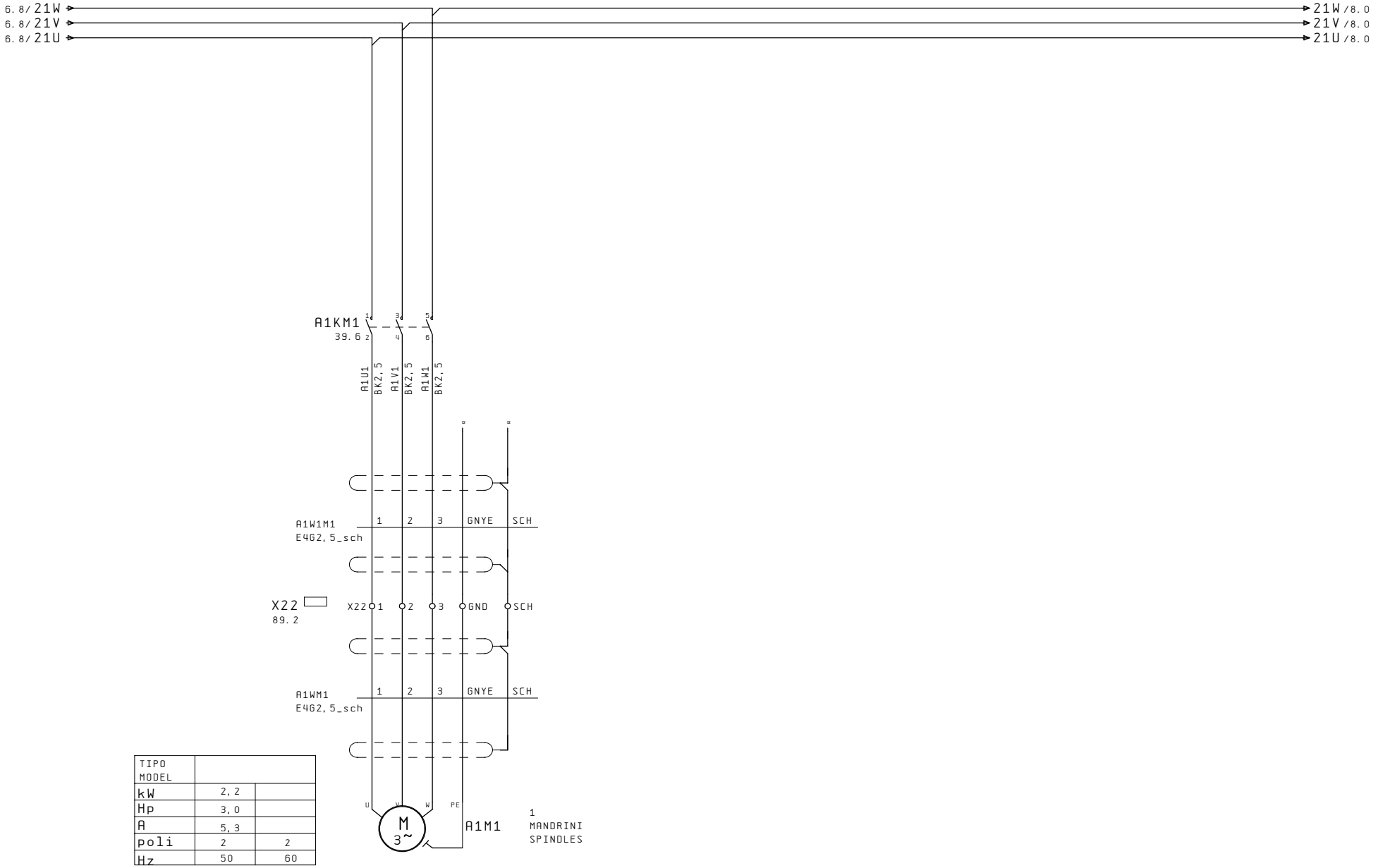

TIPO MODEL		
kW	2,2	
Hp	3,0	
A	5,3	
poli	2	2
Hz	50	60

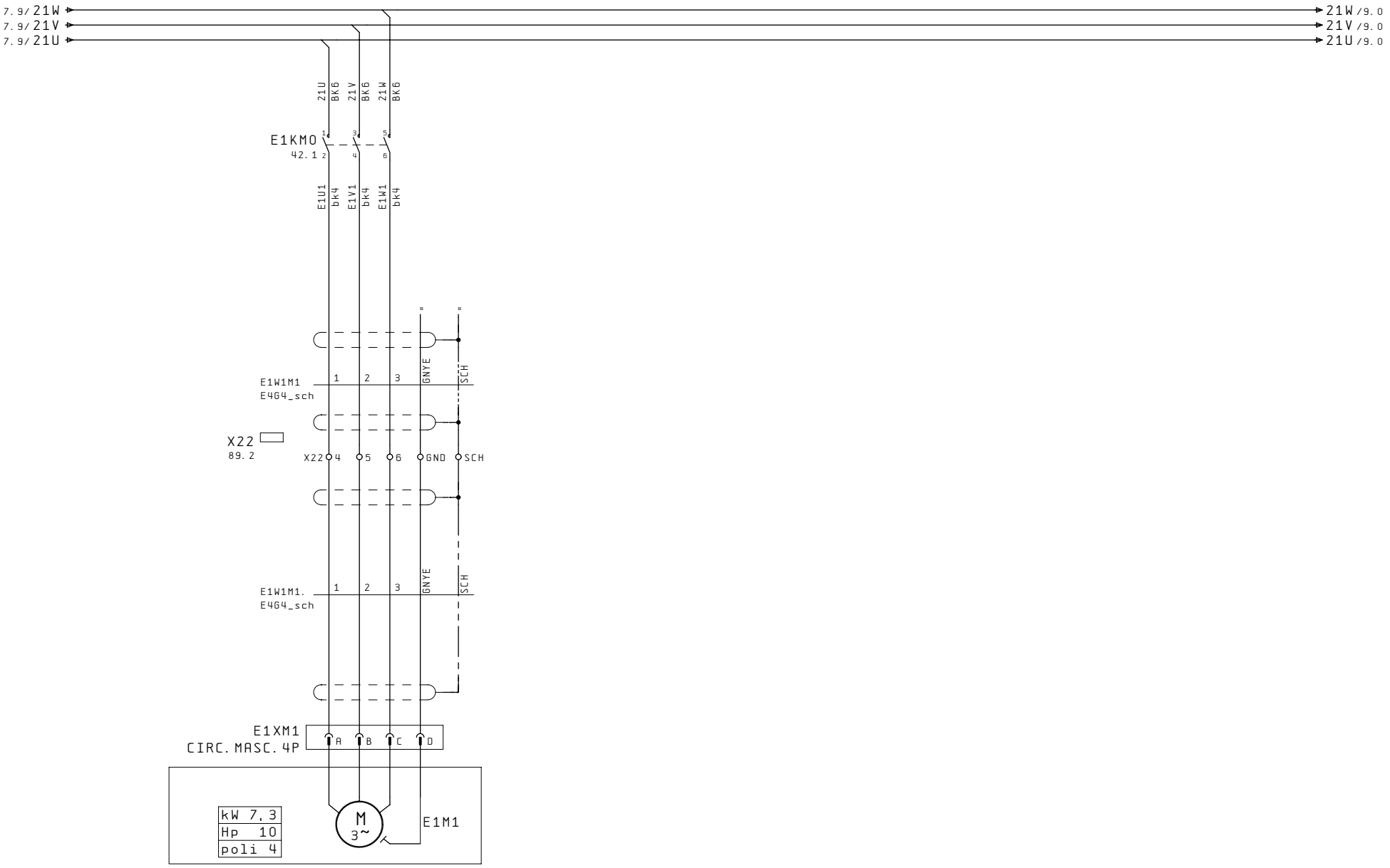

PRECEDENTE / PREVIOUS	DATA STAMPA / DATE PRINT	TIPO MACCHINA/MODEL MACHINE/			ULTIMO / LAST	FOGLIO / SHEET	SUCCESSIVO / NEXT
7	19. Mar. 2008	A330 ESACAN_PC SCHEMA NUMERO/DIAGRAM NUMBER/ TCAN_13 2990307373D	Falciano Rep. San Marino	1 POTENZA ELETTROMANDRINO POWER ELECTROSPINDLE	MORBIDELLI	169	8	9

8.9/ 21W → 21W /10.0
8.9/ 21V → 21V /10.0
8.9/ 21U → 21U /10.0

X22
89.2

X22 7 8 9 GND SCH

9.9/ 21W → 21W /11.0
9.9/ 21V → 21V /11.0
9.9/ 21U → 21U /11.0

X22
89.2

X22 10 11 12 GND SCH

10.9/ 21W → 21W /12.0
10.9/ 21V → 21V /12.0
10.9/ 21U → 21U /12.0

X22
89.2

X22 13 14 15 GND SCH

11. 9/ 21W
11. 9/ 21V
11. 9/ 21U

21W (END)
21V (END)
21U (END)

X22 16 17 18 GND SCH X22
89. 2

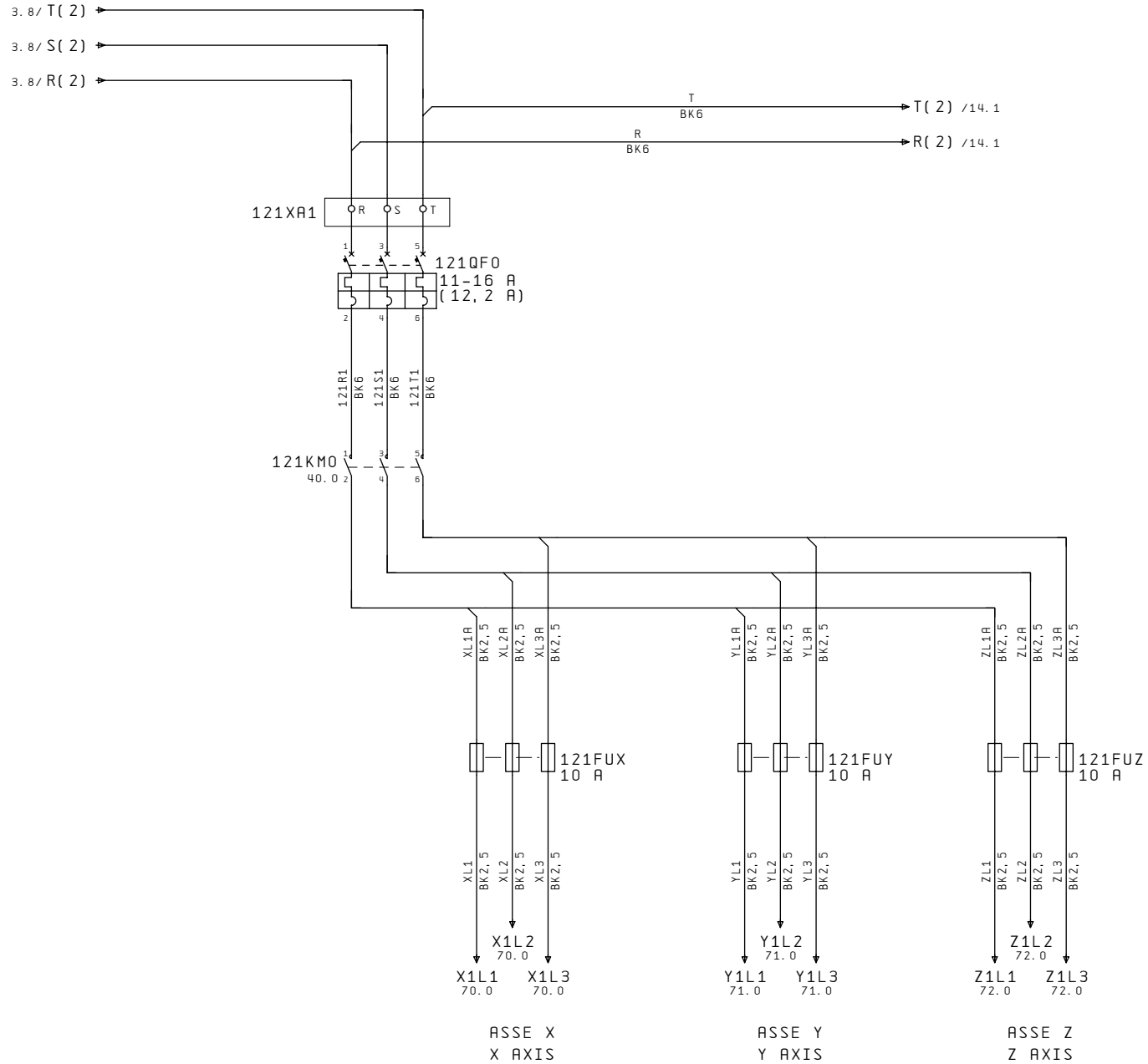
3.8/ T(2)
3.8/ S(2)
3.8/ R(2)
T
BK6
T(2) /14.1
R
BK6
R(2) /14.1
121XA1
R S T
121QF0
11-16 A
(12,2 A)
121R1 BK6
121S1 BK6
121T1 BK6
121KM0
40.0
XL1A BK2,5
XL2A BK2,5
XL3A BK2,5
YL1A BK2,5
YL2A BK2,5
YL3A BK2,5
ZL1A BK2,5
ZL2A BK2,5
ZL3A BK2,5
121FUX
10 A
121FUY
10 A
121FUZ
10 A
XL1 BK2,5
XL2 BK2,5
XL3 BK2,5
YL1 BK2,5
YL2 BK2,5
YL3 BK2,5
ZL1 BK2,5
ZL2 BK2,5
ZL3 BK2,5
X1L2
70.0
Y1L2
71.0
Z1L2
72.0
X1L1 70.0
X1L3 70.0
Y1L1 71.0
Y1L3 71.0
Z1L1 72.0
Z1L3 72.0
ASSE X
X AXIS
ASSE Y
Y AXIS
ASSE Z
Z AXIS

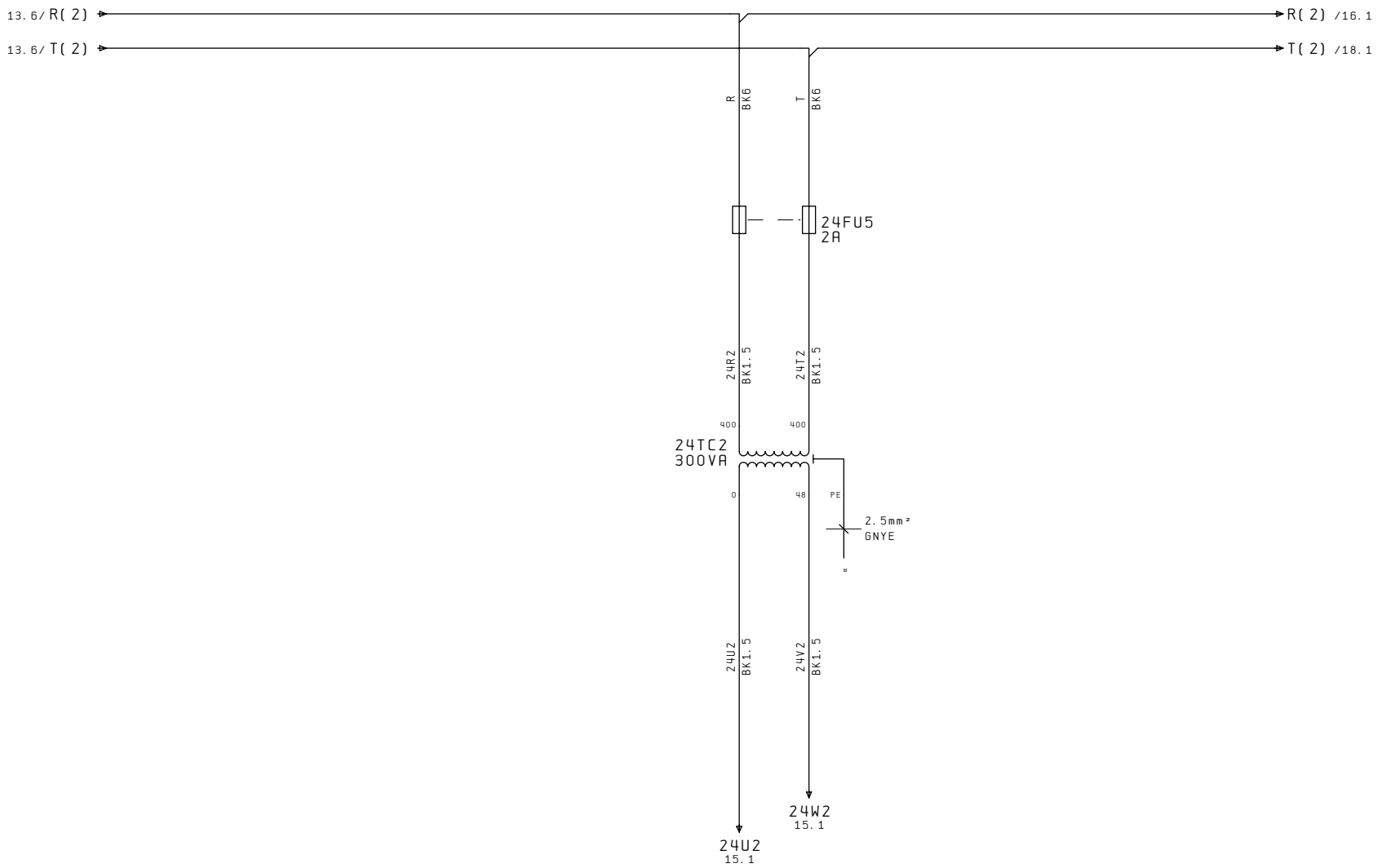
13.6/ R(2)
13.6/ T(2)
R(2) /16.1
T(2) /18.1
R BK6
T BK6
24FU5
2A
24R2 BK1.5
24T2 BK1.5
400
400
24TC2
300VA
0
48
PE
2.5mm²
GNYE
24U2 BK1.5
24V2 BK1.5
24W2
15.1
24U2
15.1

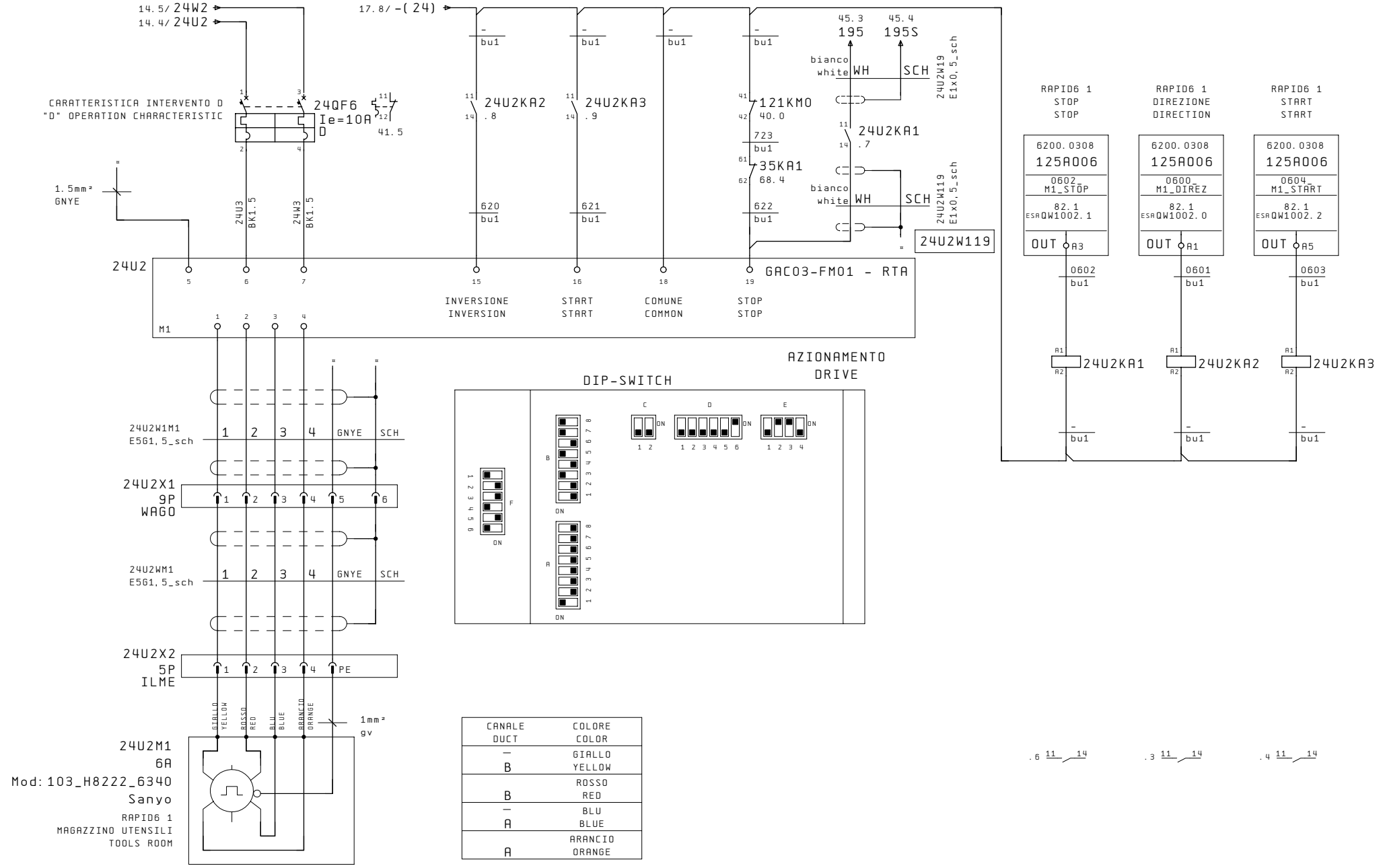

CANALE DUCT	COLORE COLOR
—	GIALLO YELLOW
B	ROSSO RED
—	BLU BLUE
A	ARANCIO ORANGE

PRECEDENTE PREVIOUS	DATA STAMPA DATE PRINT	TIPO MACCHINA/MODEL MACHINE/		ULTIMO LAST	FOGLIO SHEET	SUCCESSIVO NEXT
14	09. Set. 2008	A330 ESACAN_PC SCHEMA NUMERO/DIAGRAM NUMBER/ TCAN_13 2990307373D	Falciano Rep. San Marino	RAPID 6 1 AZIONAMENTO CAMBIO UTENSILE DRIVE TOOL CHANGE	MORBIDELLI	169	15	16

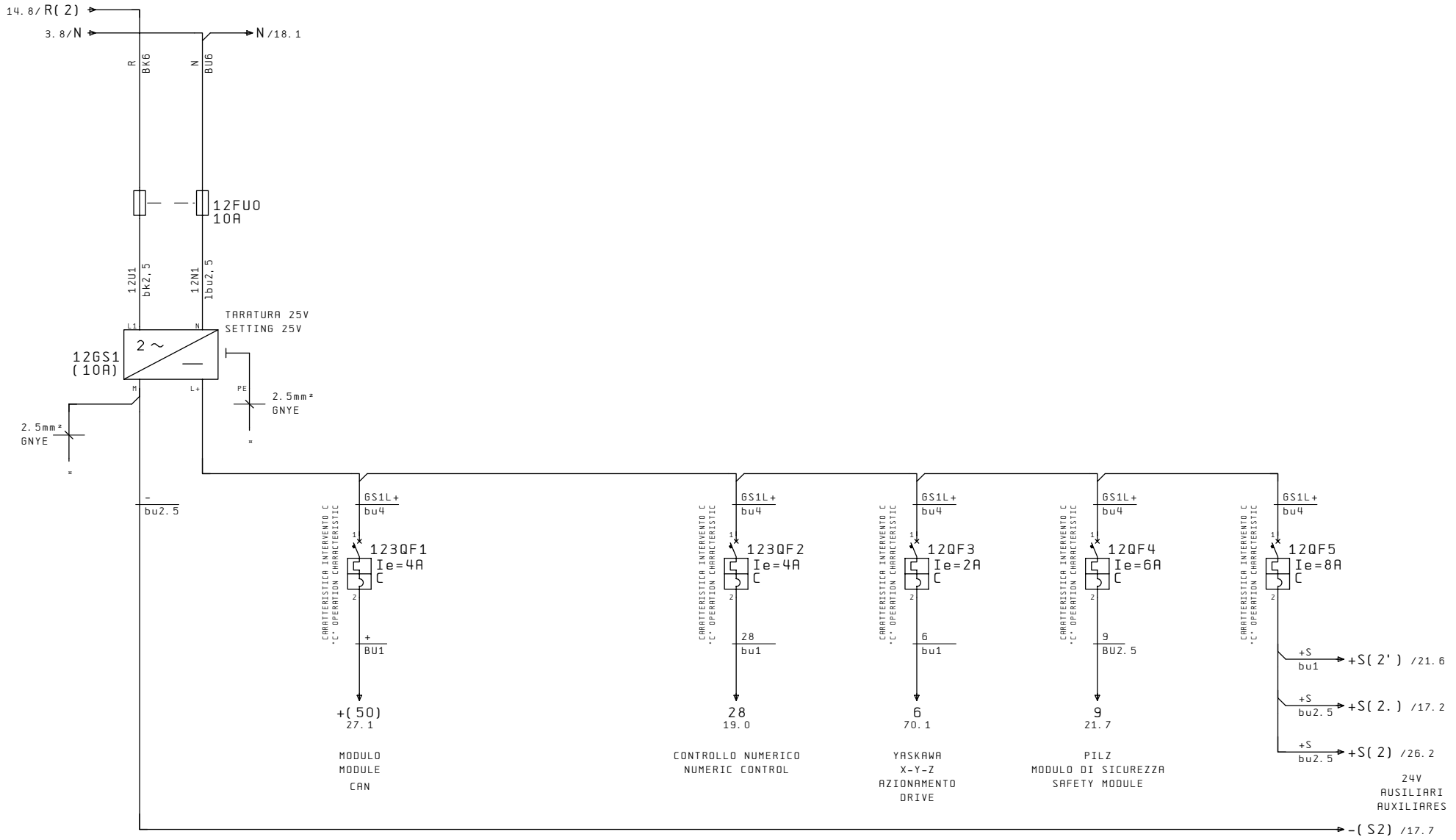
14.8/R(2)
3.8/N
N/18.1
R
BK6
N
BU6
12FU0
10A
12U1
bk2.5
12N1
1bu2.5
TARATURA 25V
SETTING 25V
12GS1
(10A)
2 ~
L1
N
M
L+
PE
2.5mm²
GNYE
2.5mm²
GNYE
-
bu2.5
GS1L+
bu4
CARATTERISTICA INTERVENTO C
"C" OPERATION CHARACTERISTIC
123QF1
Ie=4A
C
+
BU1
+(50)
27.1
MODULO
MODULE
CAN
123QF2
Ie=4A
28
bu1
28
19.0
CONTROLLO NUMERICO
NUMERIC CONTROL
12QF3
Ie=2A
6
bu1
6
70.1
YASKAWA
X-Y-Z
AZIONAMENTO
DRIVE
12QF4
Ie=6A
9
BU2.5
9
21.7
PILZ
MODULO DI SICUREZZA
SAFETY MODULE
12QF5
Ie=8A
+S
bu1
+S(2')/21.6
+S
bu2.5
+S(2.)/17.2
+S
bu2.5
+S(2)/26.2
24V
AUSILIARI
AUXILIARES
-(S2)/17.7

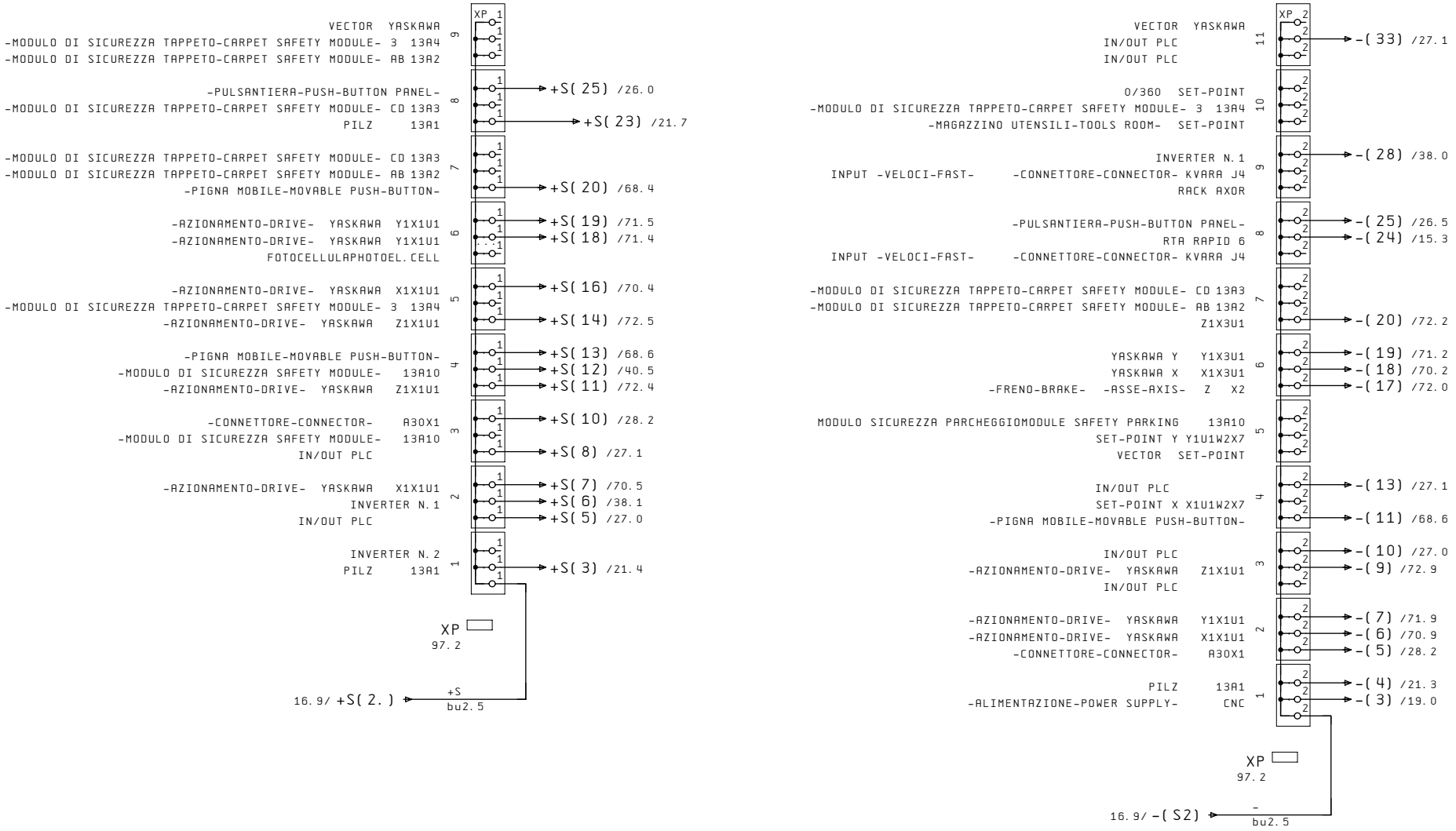
XP 1
VECTOR YASKAWA
-MODULO DI SICUREZZA TAPPETO-CARPET SAFETY MODULE- 3 13A4
-MODULO DI SICUREZZA TAPPETO-CARPET SAFETY MODULE- AB 13A2
-PULSANTIERA-PUSH-BUTTON PANEL-
-MODULO DI SICUREZZA TAPPETO-CARPET SAFETY MODULE- CD 13A3
PILZ 13A1
-MODULO DI SICUREZZA TAPPETO-CARPET SAFETY MODULE- CD 13A3
-MODULO DI SICUREZZA TAPPETO-CARPET SAFETY MODULE- AB 13A2
-PIGNA MOBILE-MOVABLE PUSH-BUTTON-
-AZIONAMENTO-DRIVE- YASKAWA Y1X1U1
-AZIONAMENTO-DRIVE- YASKAWA Y1X1U1
FOTOCELLULAPHOTOEL.CELL
-AZIONAMENTO-DRIVE- YASKAWA X1X1U1
-MODULO DI SICUREZZA TAPPETO-CARPET SAFETY MODULE- 3 13A4
-AZIONAMENTO-DRIVE- YASKAWA Z1X1U1
-PIGNA MOBILE-MOVABLE PUSH-BUTTON-
-MODULO DI SICUREZZA SAFETY MODULE- 13A10
-AZIONAMENTO-DRIVE- YASKAWA Z1X1U1
-CONNETTORE-CONNECTOR- A30X1
-MODULO DI SICUREZZA SAFETY MODULE- 13A10
IN/OUT PLC
-AZIONAMENTO-DRIVE- YASKAWA X1X1U1
INVERTER N. 1
IN/OUT PLC
INVERTER N. 2
PILZ 13A1
+S(25) /26.0
+S(23) /21.7
+S(20) /68.4
+S(19) /71.5
+S(18) /71.4
+S(16) /70.4
+S(14) /72.5
+S(13) /68.6
+S(12) /40.5
+S(11) /72.4
+S(10) /28.2
+S(8) /27.1
+S(7) /70.5
+S(6) /38.1
+S(5) /27.0
+S(3) /21.4
XP
97.2
16.9/ +S(2.)
+S
bu2.5
XP 2
VECTOR YASKAWA
IN/OUT PLC
IN/OUT PLC
0/360 SET-POINT
-MODULO DI SICUREZZA TAPPETO-CARPET SAFETY MODULE- 3 13A4
-MAGAZZINO UTENSILI-TOOLS ROOM- SET-POINT
INVERTER N. 1
INPUT -VELOCI-FAST- -CONNETTORE-CONNECTOR- KVARA J4
RACK AXOR
-PULSANTIERA-PUSH-BUTTON PANEL-
RTA RAPID 6
INPUT -VELOCI-FAST- -CONNETTORE-CONNECTOR- KVARA J4
-MODULO DI SICUREZZA TAPPETO-CARPET SAFETY MODULE- CD 13A3
-MODULO DI SICUREZZA TAPPETO-CARPET SAFETY MODULE- AB 13A2
Z1X3U1
YASKAWA Y Y1X3U1
YASKAWA X X1X3U1
-FRENO-BRAKE- -ASSE-AXIS- Z X2
MODULO SICUREZZA PARCHEGGIOMODULE SAFETY PARKING 13A10
SET-POINT Y Y1U1W2X7
VECTOR SET-POINT
IN/OUT PLC
SET-POINT X X1U1W2X7
-PIGNA MOBILE-MOVABLE PUSH-BUTTON-
IN/OUT PLC
-AZIONAMENTO-DRIVE- YASKAWA Z1X1U1
IN/OUT PLC
-AZIONAMENTO-DRIVE- YASKAWA Y1X1U1
-AZIONAMENTO-DRIVE- YASKAWA X1X1U1
-CONNETTORE-CONNECTOR- A30X1
PILZ 13A1
-ALIMENTAZIONE-POWER SUPPLY- CNC
-(33) /27.1
-(28) /38.0
-(25) /26.5
-(24) /15.3
-(20) /72.2
-(19) /71.2
-(18) /70.2
-(17) /72.0
-(13) /27.1
-(11) /68.6
-(10) /27.0
-(9) /72.9
-(7) /71.9
-(6) /70.9
-(5) /28.2
-(4) /21.3
-(3) /19.0
XP
97.2
16.9/ -(S2)
-
bu2.5

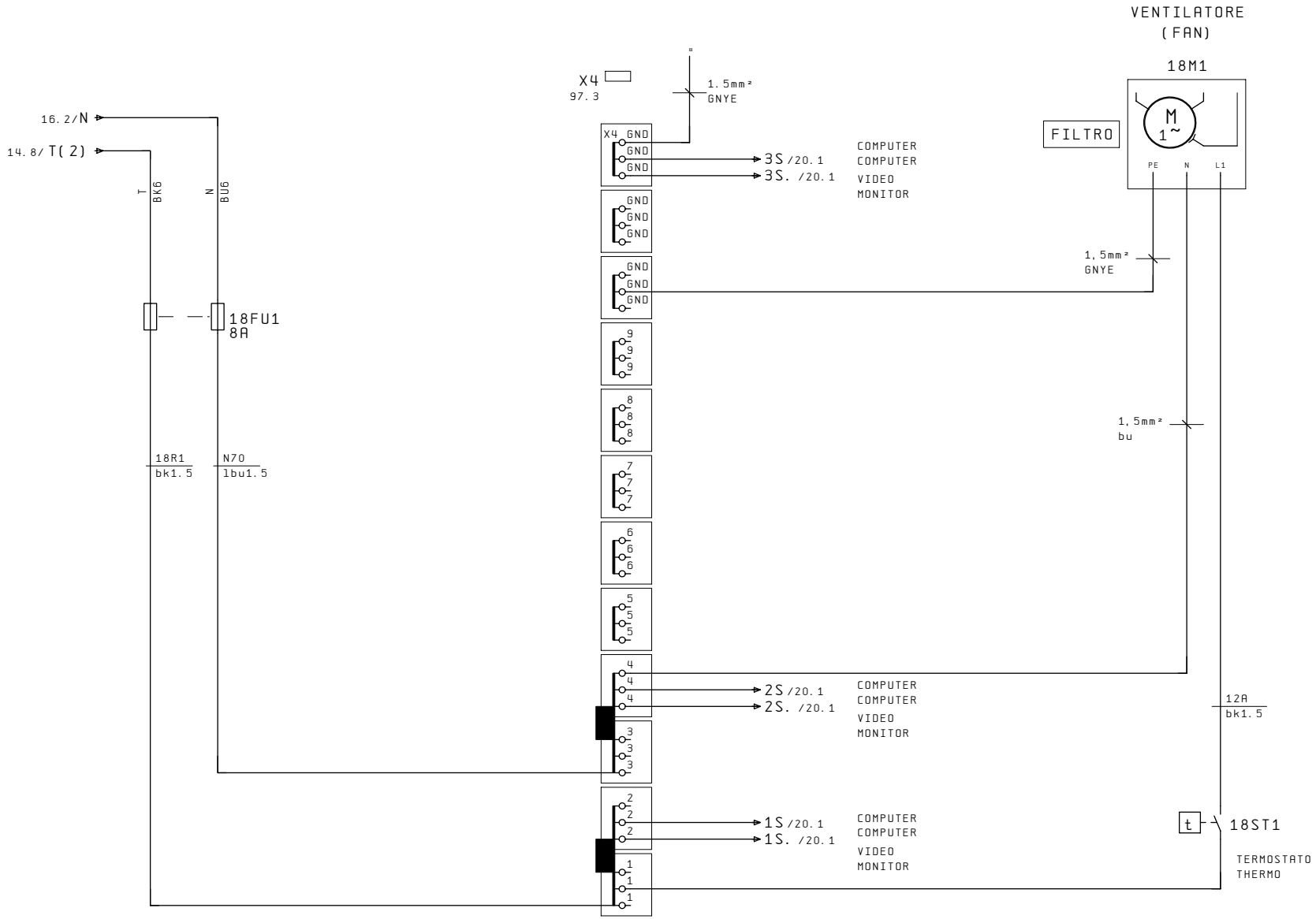
VENTILATORE
(FAN)
18M1
FILTRO
M
1~
PE
N
L1
X4
97.3
1.5mm²
GNYE
16.2/N
14.8/T(2)
T
BK6
N
BU6
18FU1
8A
18R1
bk1.5
N70
lbu1.5
X4 GND
GND
GND
3S /20.1
3S. /20.1
COMPUTER
COMPUTER
VIDEO
MONITOR
1,5mm²
GNYE
1,5mm²
bu
2S /20.1
2S. /20.1
12A
bk1.5
1S /20.1
1S. /20.1
t
18ST1
TERMOSTATO
THERMO

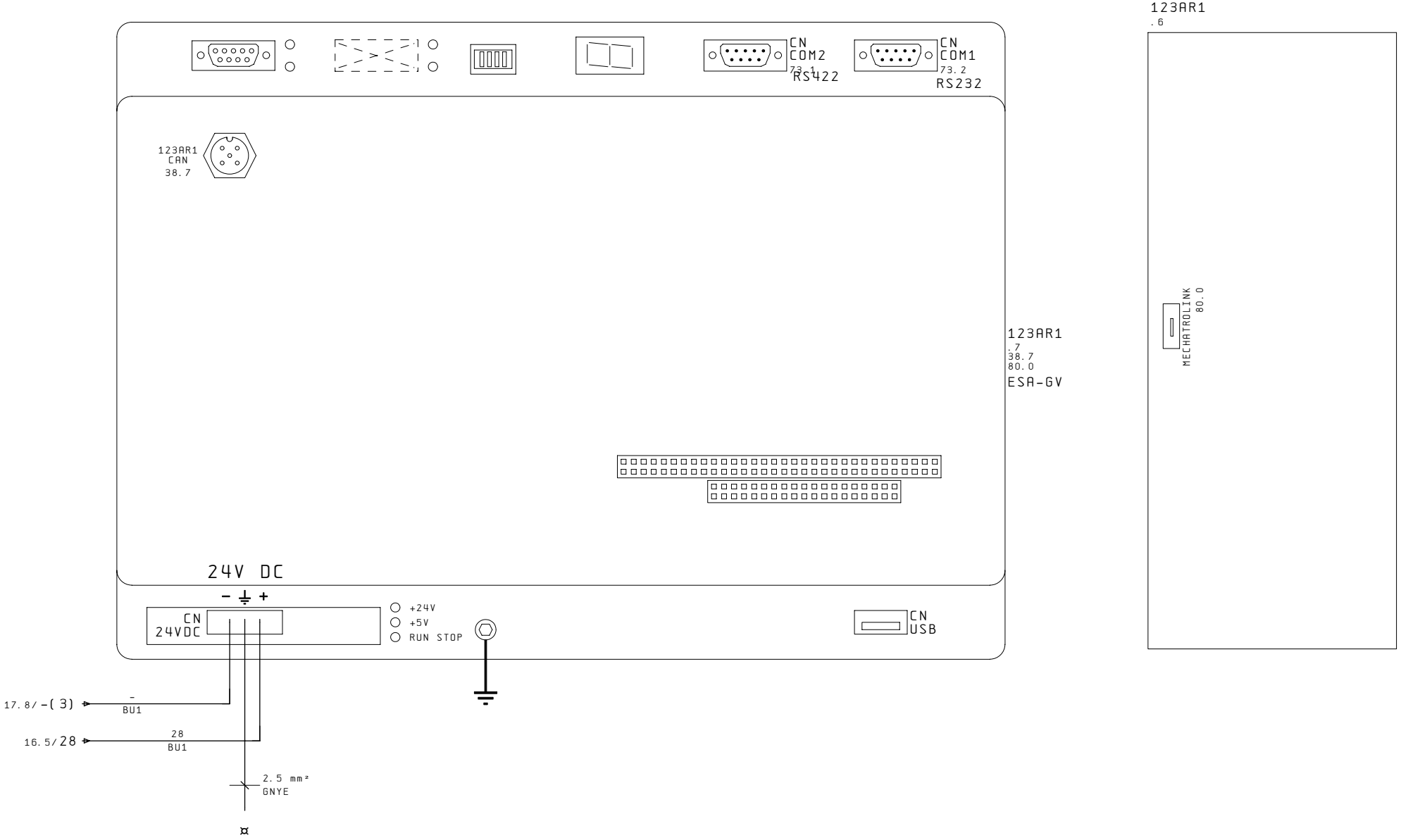

PRECEDENTE PREVIOUS	DATA STAMPA DATE PRINT	TIPO MACCHINA/MODEL MACHINE/		CNC KVARA6	ULTIMO LAST	FOGLIO SHEET	SUCCESSIVO NEXT
18	19. Mar. 2008	A330 ESACAN_PC	Falciano Rep. San Marino	ALIMENTAZIONE POWER SUPPLY	169	19	20
		SCHEMA NUMERO/DIAGRAM NUMBER/ TCAN_13 2990307373D					

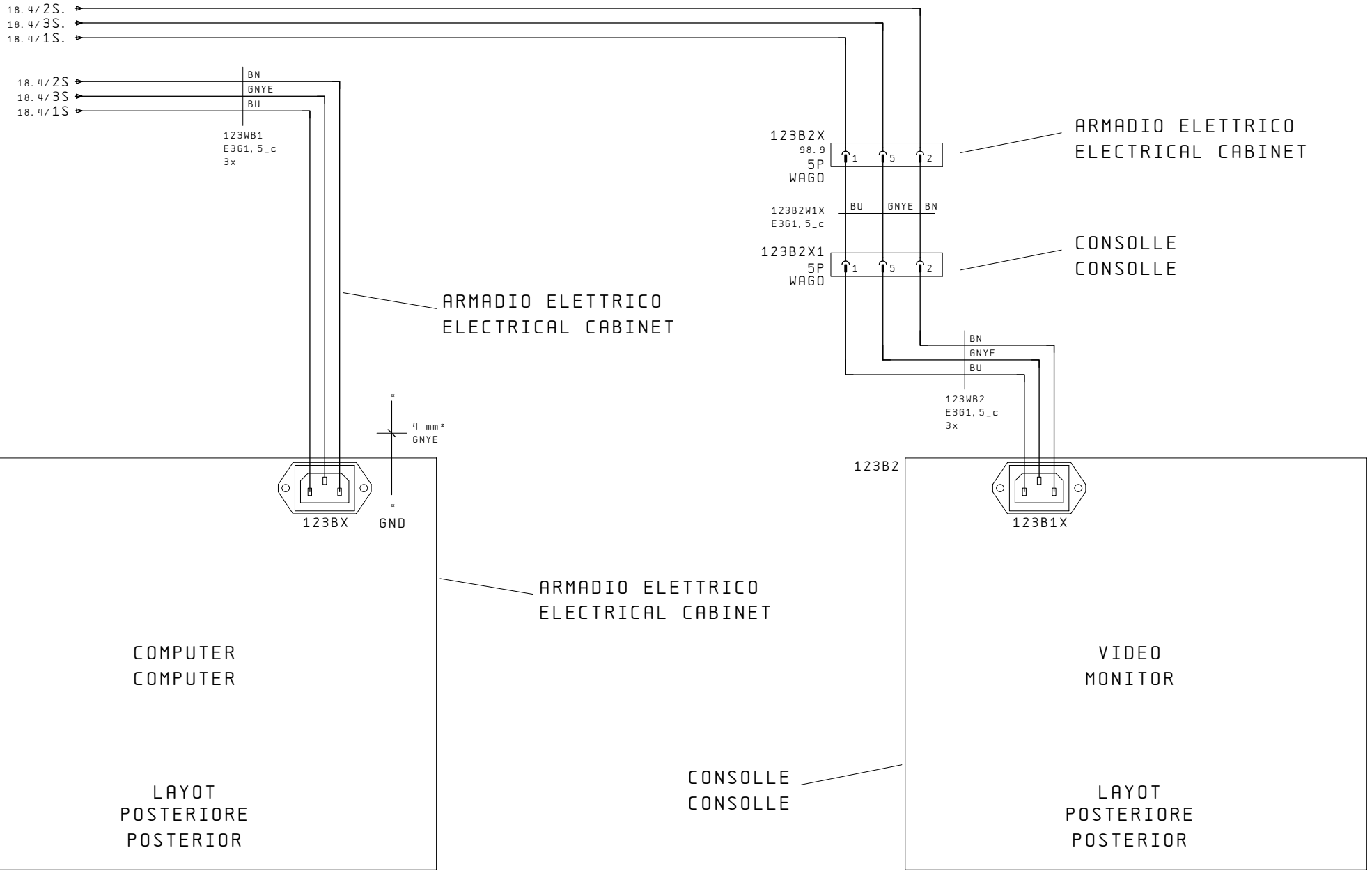
18.4/2S.
18.4/3S.
18.4/1S.
18.4/2S
18.4/3S
18.4/1S
BN
GNYE
BU
123WB1
E3G1,5_c
3x
123B2X
98.9
5P
WAGO
ARMADIO ELETTRICO
ELECTRICAL CABINET
123B2W1X
E3G1,5_c
BU
GNYE
BN
123B2X1
5P
WAGO
CONSOLLE
CONSOLLE
ARMADIO ELETTRICO
ELECTRICAL CABINET
BN
GNYE
BU
123WB2
E3G1,5_c
3x
4 mm²
GNYE
123B1
73.8
123BX
GND
123B2
123B1X
ARMADIO ELETTRICO
ELECTRICAL CABINET
COMPUTER
COMPUTER
VIDEO
MONITOR
CONSOLLE
CONSOLLE
LAYOT
POSTERIORE
POSTERIOR
LAYOT
POSTERIORE
POSTERIOR

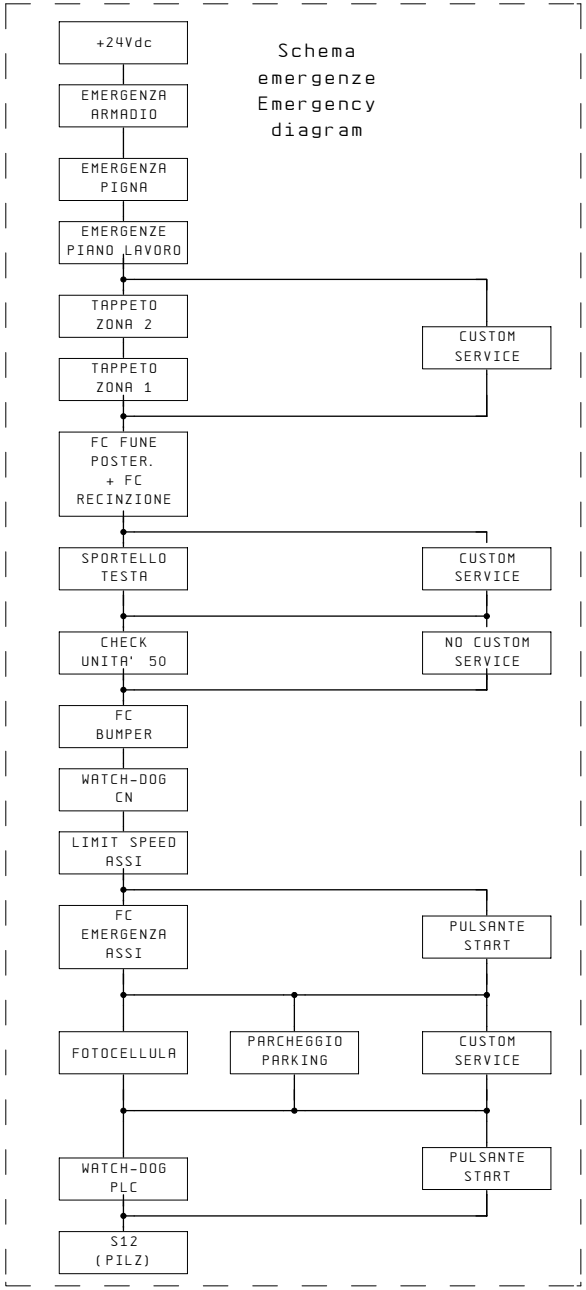

Schema emergenze
Emergency diagram

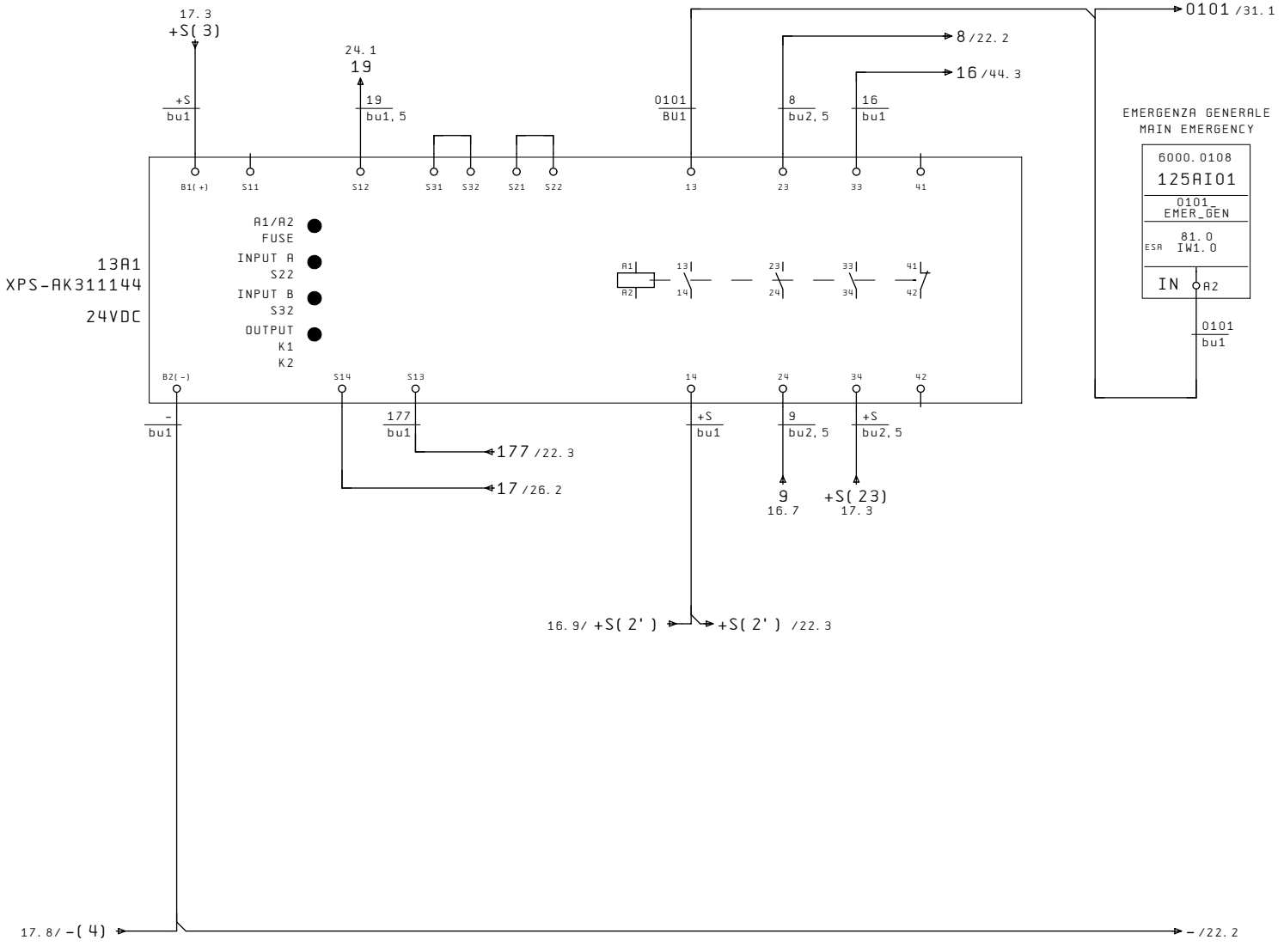

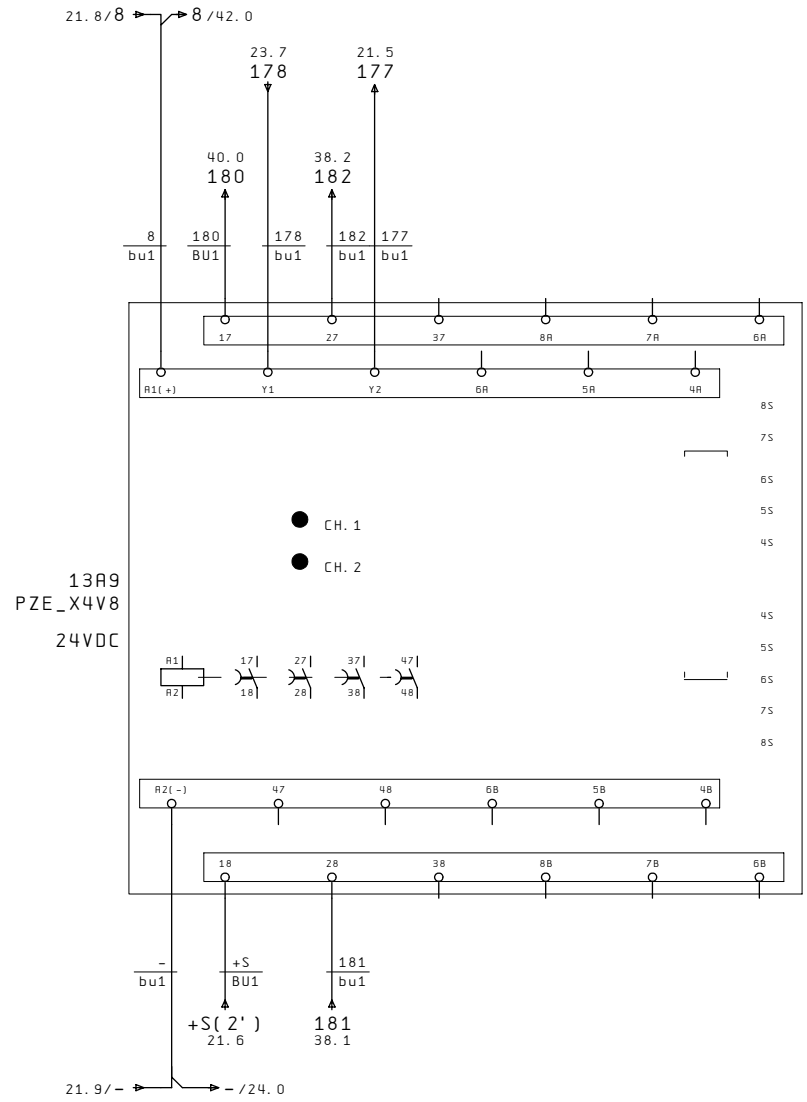
21.8/8
8/42.0
23.7
178
21.5
177
40.0
180
38.2
182
8
bu1
180
BU1
178
bu1
182
bu1
177
bu1
17
27
37
8A
7A
6A
A1(+)
Y1
Y2
6A
5A
4A
8S
7S
6S
5S
4S
CH. 1
CH. 2
13A9
PZE_X4V8
24VDC
A1
A2
17
18
27
28
37
38
47
48
4S
5S
6S
7S
8S
A2(-)
47
48
6B
5B
4B
18
28
38
8B
7B
6B
-
bu1
+S
BU1
181
bu1
+S(2')
21.6
181
38.1
21.9/-
-/24.0

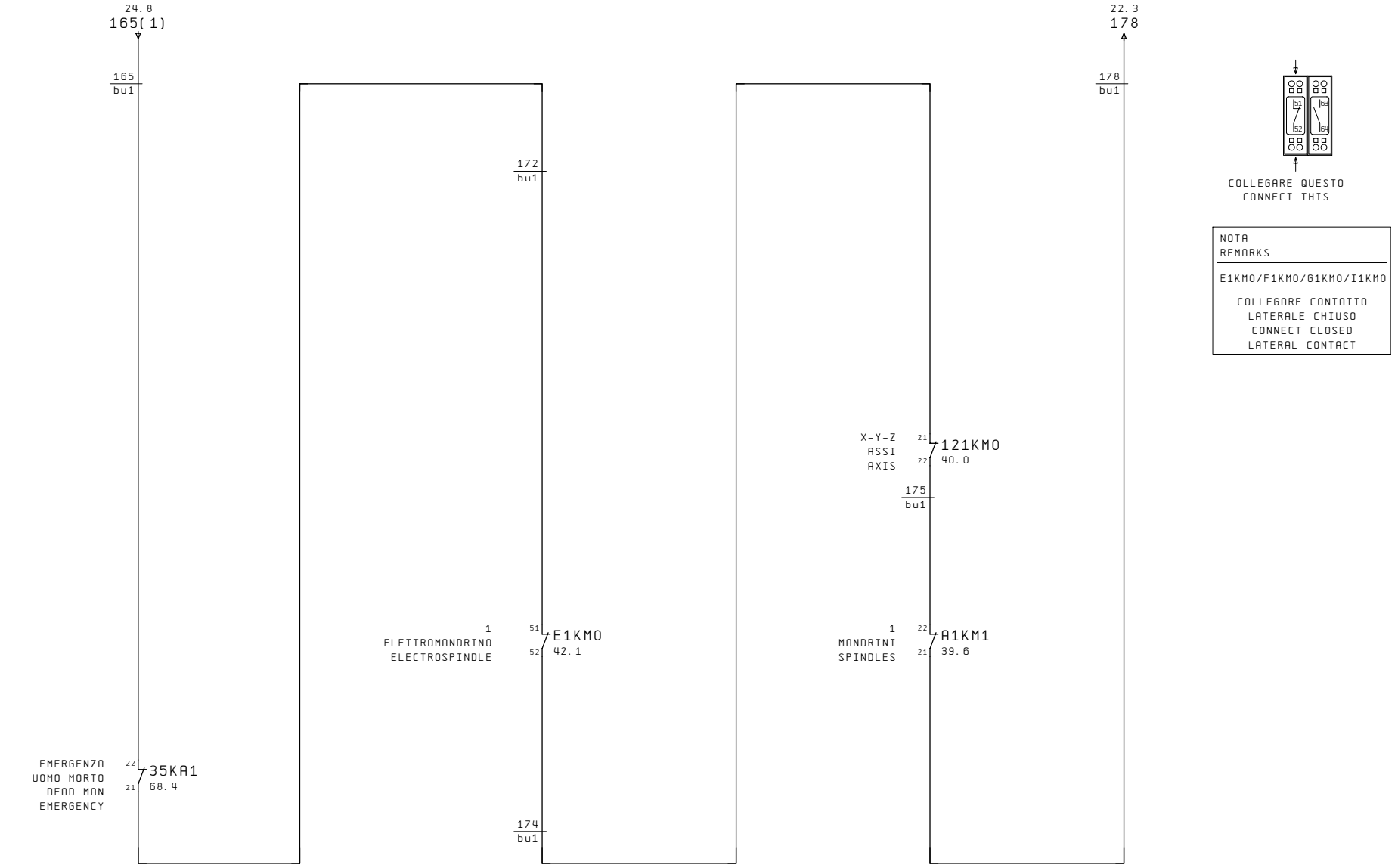
24.8
165(1)
165
bu1
172
bu1
174
bu1
22.3
178
178
bu1
175
bu1
EMERGENZA
UOMO MORTO
DEAD MAN
EMERGENCY
22
35KA1
21
68.4
1
ELETTROMANDRINO
ELECTROSPINDLE
51
E1KM0
52
42.1
X-Y-Z
ASSI
AXIS
21
121KM0
22
40.0
1
MANDRINI
SPINDLES
22
A1KM1
21
39.6
COLLEGARE QUESTO
CONNECT THIS
NOTA
REMARKS
E1KM0/F1KM0/G1KM0/I1KM0
COLLEGARE CONTATTO
LATERALE CHIUSO
CONNECT CLOSED
LATERAL CONTACT

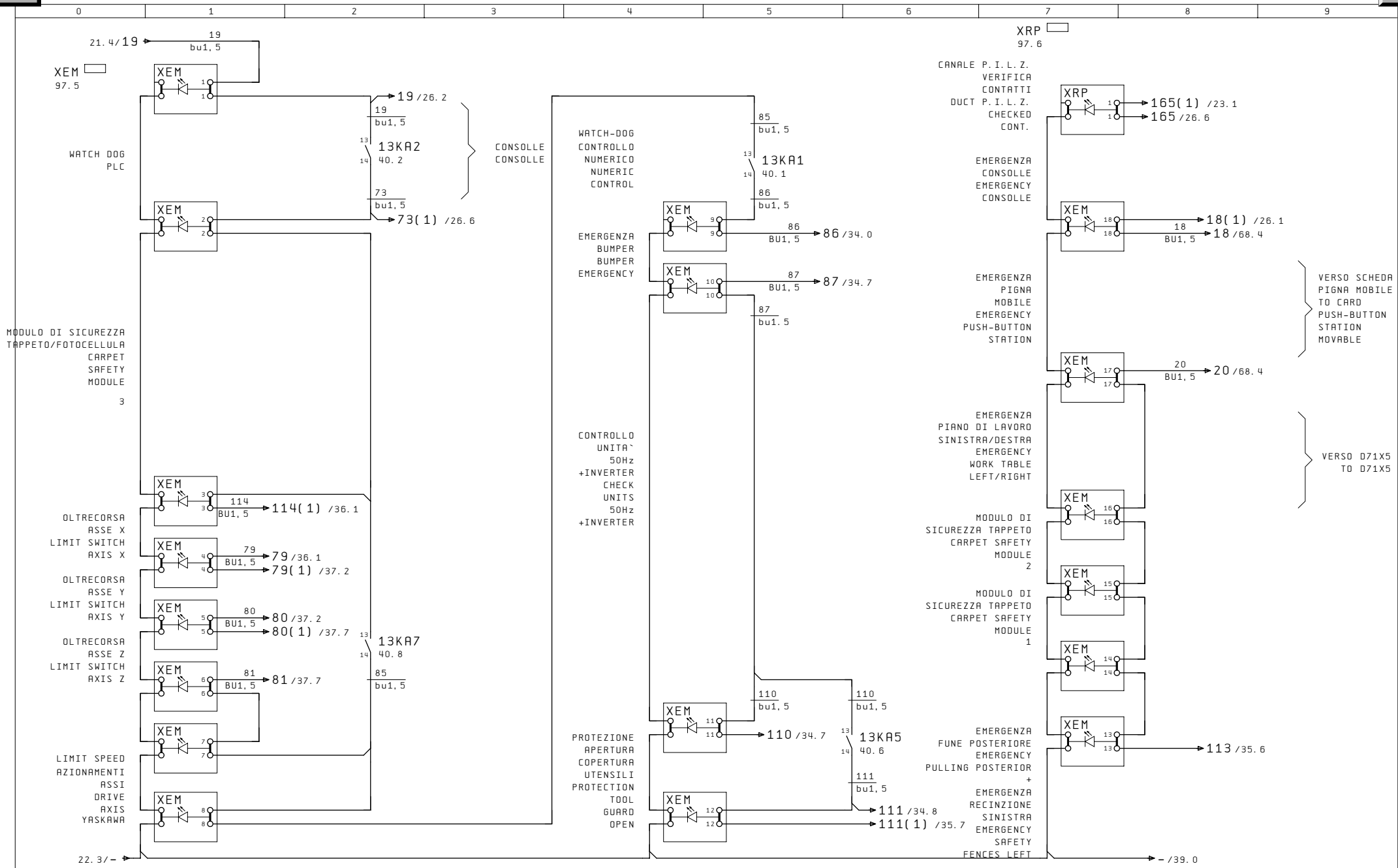

PRECEDENTE / PREVIOUS	DATA STAMPA / DATE PRINT	TIPO MACCHINA/MODEL MACHINE/		GESTIONE SICUREZZE / SAFETY CONTROL	ULTIMO / LAST	FOGLIO / SHEET	SUCCESSIVO / NEXT
23	09. Set. 2008	A330 ESACAN_PC	SCHEMA NUMERO/DIAGRAM NUMBER/ TCAN_13 2990307373D	ES Falciano Rep. San Marino	169	24	25

MORBIDELLI

● = LED ON
○ = LED OFF

XEM

1	2	3	4	5	6	7	8	9	10	11	12	13	14	15	16	17	18	CONDIZIONE L.E.D. STATUS L.E.D.	PROBLEMA PROBLEM
●	●	●	●	●	●	●	●	●	●	●	●	●	●	●	●	●	●		P.I.L.Z. O.K. (NO PROBLEMA) P.I.L.Z. O.K. (NO PROBLEM)
○	●	●	●	●	●	●	●	●	●	●	●	●	●	●	●	●	●		WATCH DOG PLC WATCH DOG PLC
○	○	●	●	●	●	●	●	●	●	●	●	●	●	●	●	●	●		MODULO DI SICUREZZA FOTOCELLULA CARPET SAFETY MODULE
○	○	○	●	●	●	●	●	●	●	●	●	●	●	●	●	●	●		OLTRECORSA ASSE X LIMIT SWITCH AXIS X
○	○	○	○	●	●	●	●	●	●	●	●	●	●	●	●	●	●		OLTRECORSA ASSE Y LIMIT SWITCH AXIS Y
○	○	○	○	○	●	●	●	●	●	●	●	●	●	●	●	●	●		OLTRECORSA ASSE Z LIMIT SWITCH AXIS Z
○	○	○	○	○	○	●	●	●	●	●	●	●	●	●	●	●	●		OPZIONALE OPTIONAL
○	○	○	○	○	○	○	●	●	●	●	●	●	●	●	●	●	●		LIMITAZIONE VELOCITA` ASSI LIMITING SPEED AXIS
○	○	○	○	○	○	○	○	●	●	●	●	●	●	●	●	●	●		WATCH DOG CONTROLLO NUMERICO WATCH DOG NUMERIC CONTROL
○	○	○	○	○	○	○	○	○	●	●	●	●	●	●	●	●	●		EMERGENZA BUMPER BUMPER EMERGENCY
○	○	○	○	○	○	○	○	○	○	●	●	●	●	●	●	●	●		CONTROLLO UNITA` 50Hz + INVERTER CHECK UNITS 50Hz + INVERTER
○	○	○	○	○	○	○	○	○	○	○	●	●	●	●	●	●	●		PROTEZIONE APERTURA COPERTURA UTENSILI PROTECTION TOOL GUARD OPEN
○	○	○	○	○	○	○	○	○	○	○	○	●	●	●	●	●	●		EMERGENZA FUNE POSTERIORE + EMERGENZA RECINZIONE SINISTRA PULLING EMERGENCY POSTERIOR + EMERGENCY SAFETY FENCES LEFT
○	○	○	○	○	○	○	○	○	○	○	○	○	●	●	●	●	●		OPZIONALE OPTIONAL
○	○	○	○	○	○	○	○	○	○	○	○	○	○	●	●	●	●		MODULO DI SICUREZZA TAPPETO 1 CARPET SAFETY MODULE 1
○	○	○	○	○	○	○	○	○	○	○	○	○	○	○	●	●	●		MODULO DI SICUREZZA TAPPETO 2 CARPET SAFETY MODULE 2
○	○	○	○	○	○	○	○	○	○	○	○	○	○	○	○	●	●		EMERGENZA PIANO DI LAVORO SINISTRA/DESTRA EMERGENCY WORK TABLE LEFT/RIGHT
○	○	○	○	○	○	○	○	○	○	○	○	○	○	○	○	○	●		EMERGENZA PIGNA MOBILE EMERGENCY PUSH-BUT. STATION MOVABLE
○	○	○	○	○	○	○	○	○	○	○	○	○	○	○	○	○	○		EMERGENZA CONSOLLE EMERGENCY CONSOLLE

● = LED ON
○ = LED OFF

XRP

1	CONDIZIONE L.E.D. STATUS L.E.D.	PROBLEMA PROBLEM
●		CANALE P.I.L.Z. VERIFICA CONTATTI DUCT P.I.L.Z. CHECKED CONT.
○		CANALE P.I.L.Z. CONTATTI APERTI DUCT P.I.L.Z. OPEN CONT.

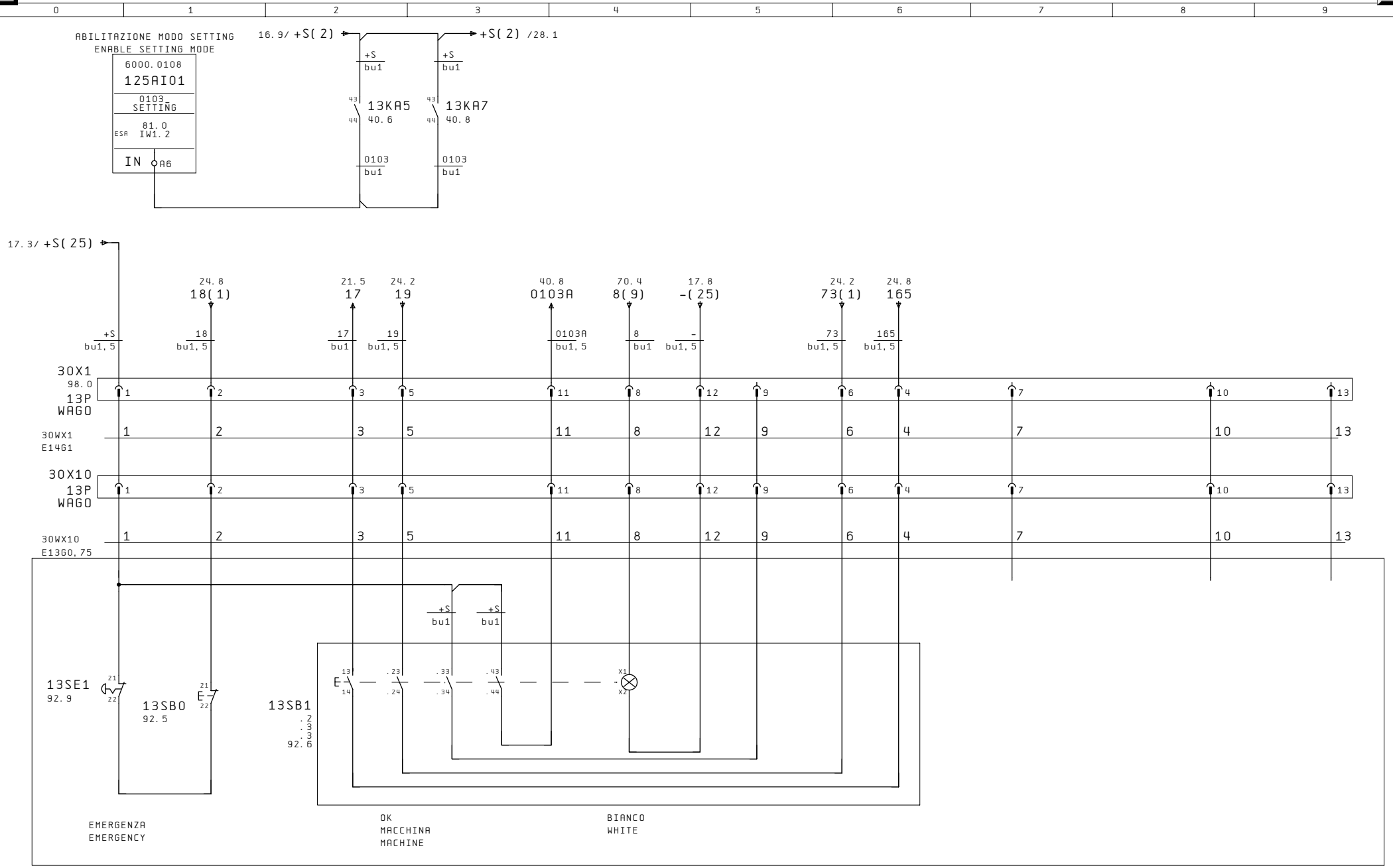

PRECEDENTE PREVIOUS	DATA STAMPA DATE PRINT	TIPO MACCHINA/MODEL MACHINE/		PULSANTIERA CONSOLLE PUSH-BUTTON PANEL CONSOLLE	ULTIMO LAST	FOGLIO SHEET	SUCCESSIVO NEXT
25	19. Mar. 2008	A330 ESACAN_PC SCHEMA NUMERO/DIAGRAM NUMBER/ TCAN_13 2990307373D	Falciano Rep. San Marino		169	26	27

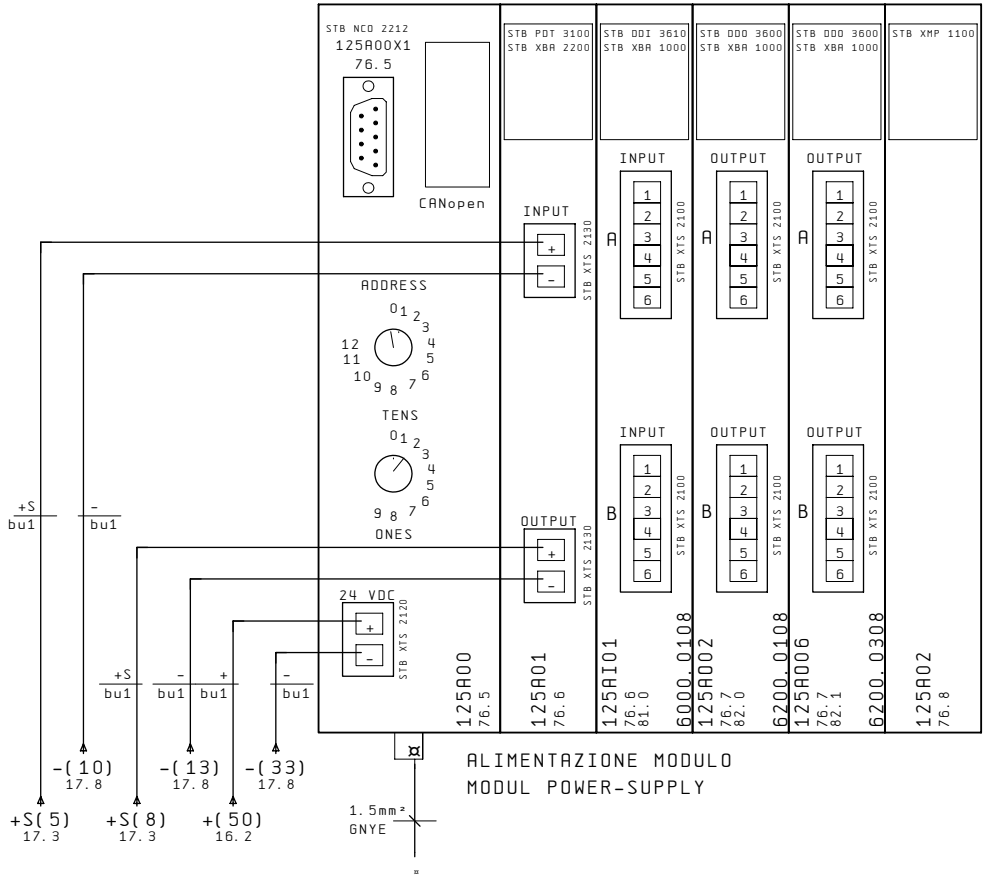

PRECEDENTE / PREVIOUS	DATA STAMPA / DATE PRINT	TIPO MACCHINA/MODEL MACHINE/		ULTIMO / LAST	FOGLIO / SHEET	SUCCESSIVO / NEXT
26	09. Set. 2008	A330 ESACAN_PC	ALIMENTAZIONE MODULI ARMADIO MODULE POWER SUPPLY CABINET	169	27	28
		SCHEMA NUMERO/DIAGRAM NUMBER/ TCAN_13 2990307373D				

ES Falciano Rep. San Marino

MORBIDELLI

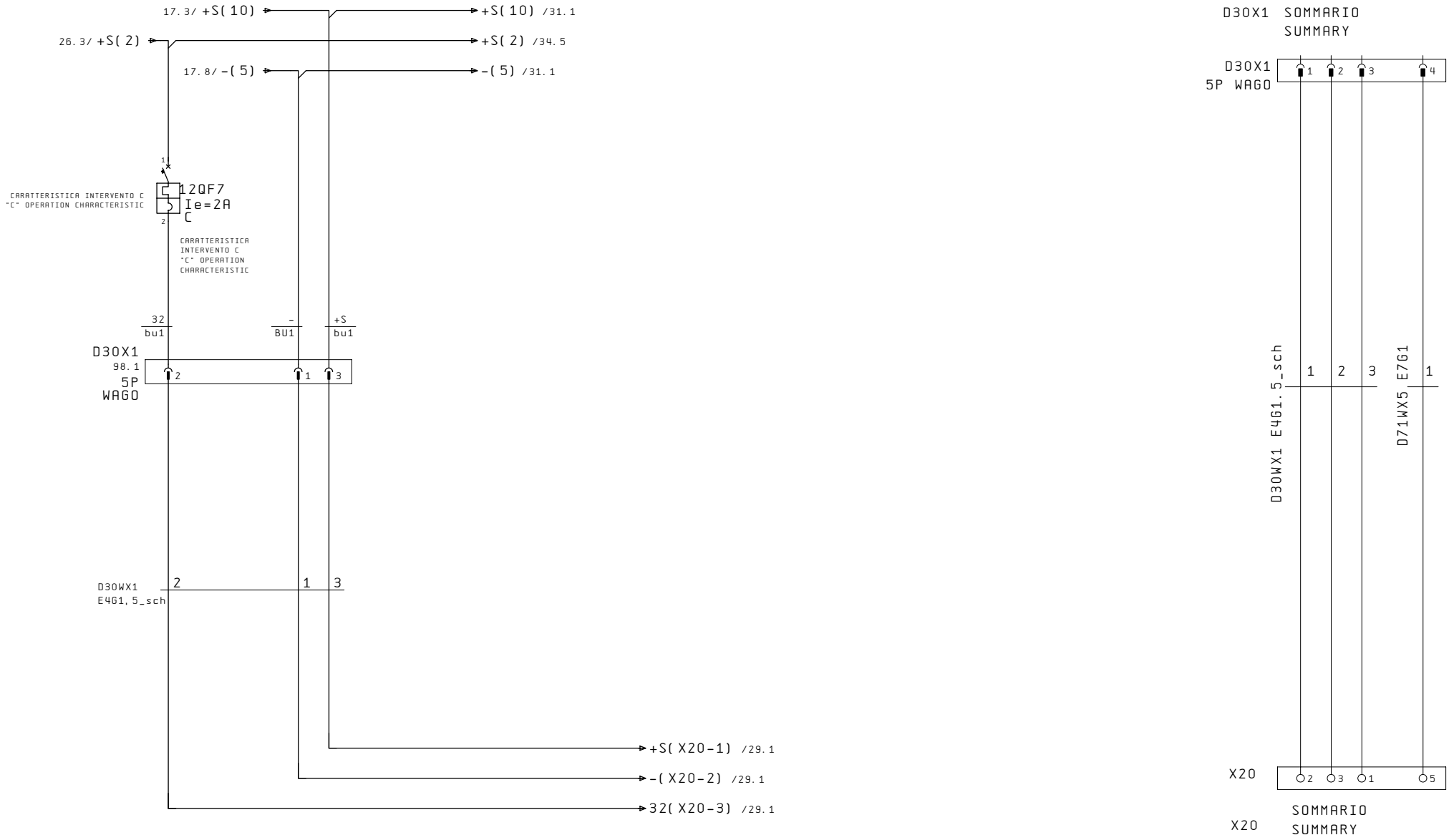

PRECEDENTE / PREVIOUS	DATA STAMPA / DATE PRINT	TIPO MACCHINA/MODEL MACHINE/		ALIMENTAZIONE MODULI CARTER ANT. MODULE POWER SUPPLY ANTERIOR GUARD	ULTIMO / LAST	FOGLIO / SHEET	SUCCESSIVO / NEXT
27	19. Mar. 2008	A330 ESACAN_PC			169	28	29
		SCHEMA NUMERO/DIAGRAM NUMBER/					
		TCAN_13	2990307373D				

ES Falciano Rep. San Marino

MORBIDELLI

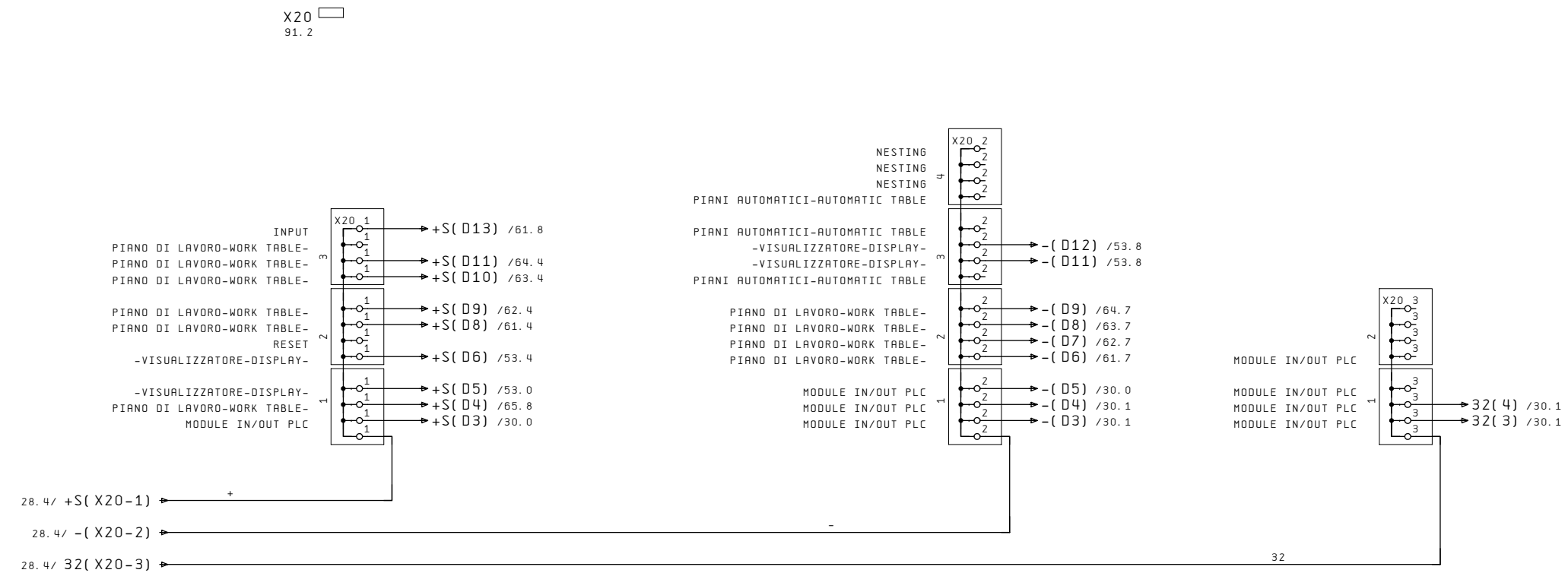
X20
91.2
X20 1
INPUT
PIANO DI LAVORO-WORK TABLE-
PIANO DI LAVORO-WORK TABLE-
PIANO DI LAVORO-WORK TABLE-
+S(D13) /61.8
+S(D11) /64.4
+S(D10) /63.4
PIANO DI LAVORO-WORK TABLE-
PIANO DI LAVORO-WORK TABLE-
RESET
-VISUALIZZATORE-DISPLAY-
+S(D9) /62.4
+S(D8) /61.4
+S(D6) /53.4
-VISUALIZZATORE-DISPLAY-
PIANO DI LAVORO-WORK TABLE-
MODULE IN/OUT PLC
+S(D5) /53.0
+S(D4) /65.8
+S(D3) /30.0
X20 2
NESTING
NESTING
NESTING
PIANI AUTOMATICI-AUTOMATIC TABLE
PIANI AUTOMATICI-AUTOMATIC TABLE
-VISUALIZZATORE-DISPLAY-
-VISUALIZZATORE-DISPLAY-
PIANI AUTOMATICI-AUTOMATIC TABLE
-(D12) /53.8
-(D11) /53.8
PIANO DI LAVORO-WORK TABLE-
PIANO DI LAVORO-WORK TABLE-
PIANO DI LAVORO-WORK TABLE-
PIANO DI LAVORO-WORK TABLE-
-(D9) /64.7
-(D8) /63.7
-(D7) /62.7
-(D6) /61.7
MODULE IN/OUT PLC
MODULE IN/OUT PLC
MODULE IN/OUT PLC
-(D5) /30.0
-(D4) /30.1
-(D3) /30.1
X20 3
MODULE IN/OUT PLC
MODULE IN/OUT PLC
MODULE IN/OUT PLC
MODULE IN/OUT PLC
32(4) /30.1
32(3) /30.1
28.4/ +S(X20-1)
28.4/ -(X20-2)
28.4/ 32(X20-3)
+
-
32

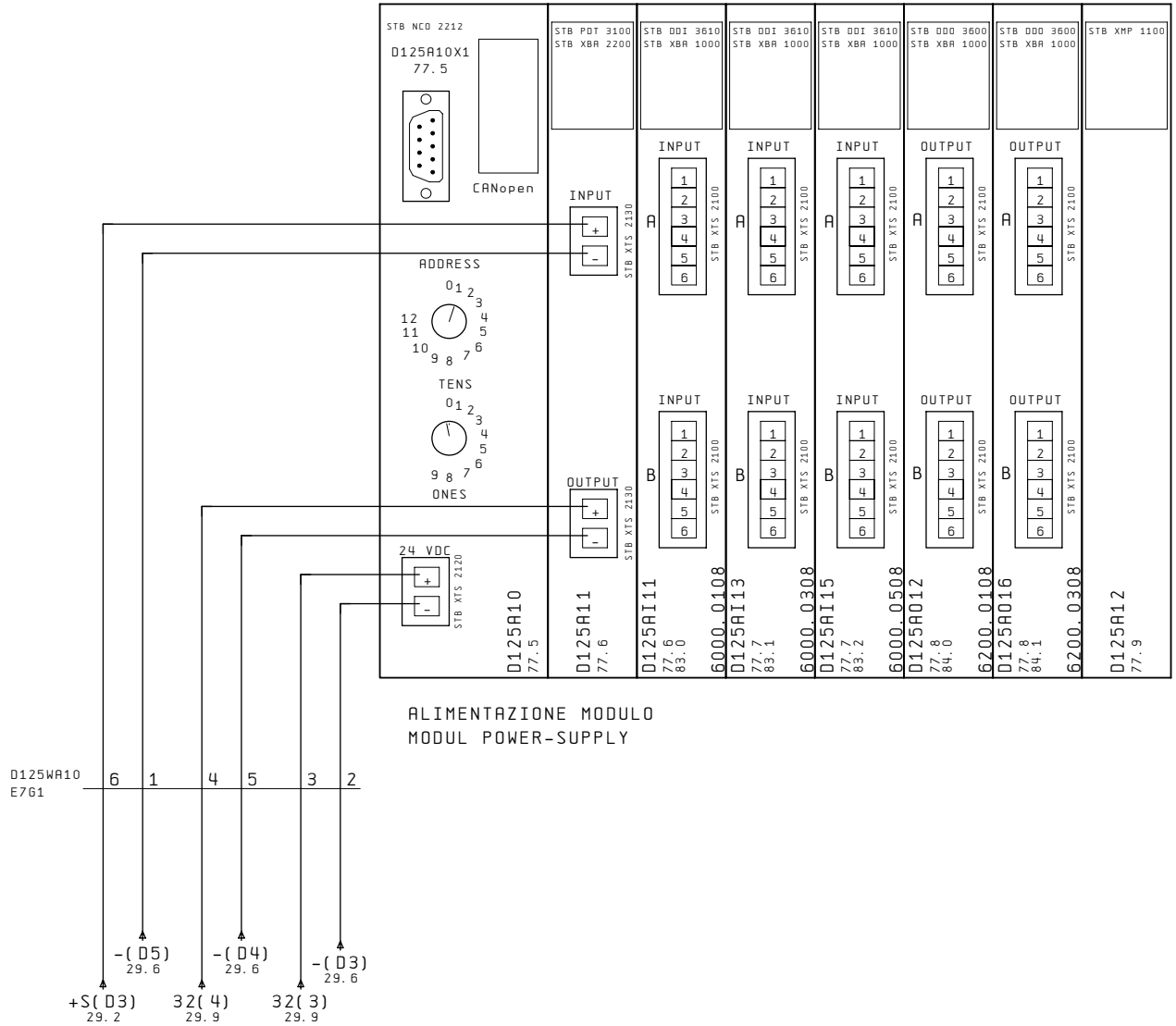

PRECEDENTE PREVIOUS	DATA STAMPA DATE PRINT	TIPO MACCHINA/MODEL MACHINE/		ALIMENTAZIONE MODULI CARTER ANT. MODULE POWER SUPPLY ANTERIOR GUARD	ULTIMO LAST	FOGLIO SHEET	SUCCESSIVO NEXT
29	09. Set. 2008	A330 ESACAN_PC			169	30	31
		SCHEMA NUMERO/DIAGRAM NUMBER/					
		TCAN_13	2990307373D				

Falciano Rep. San Marino

MORBIDELLI

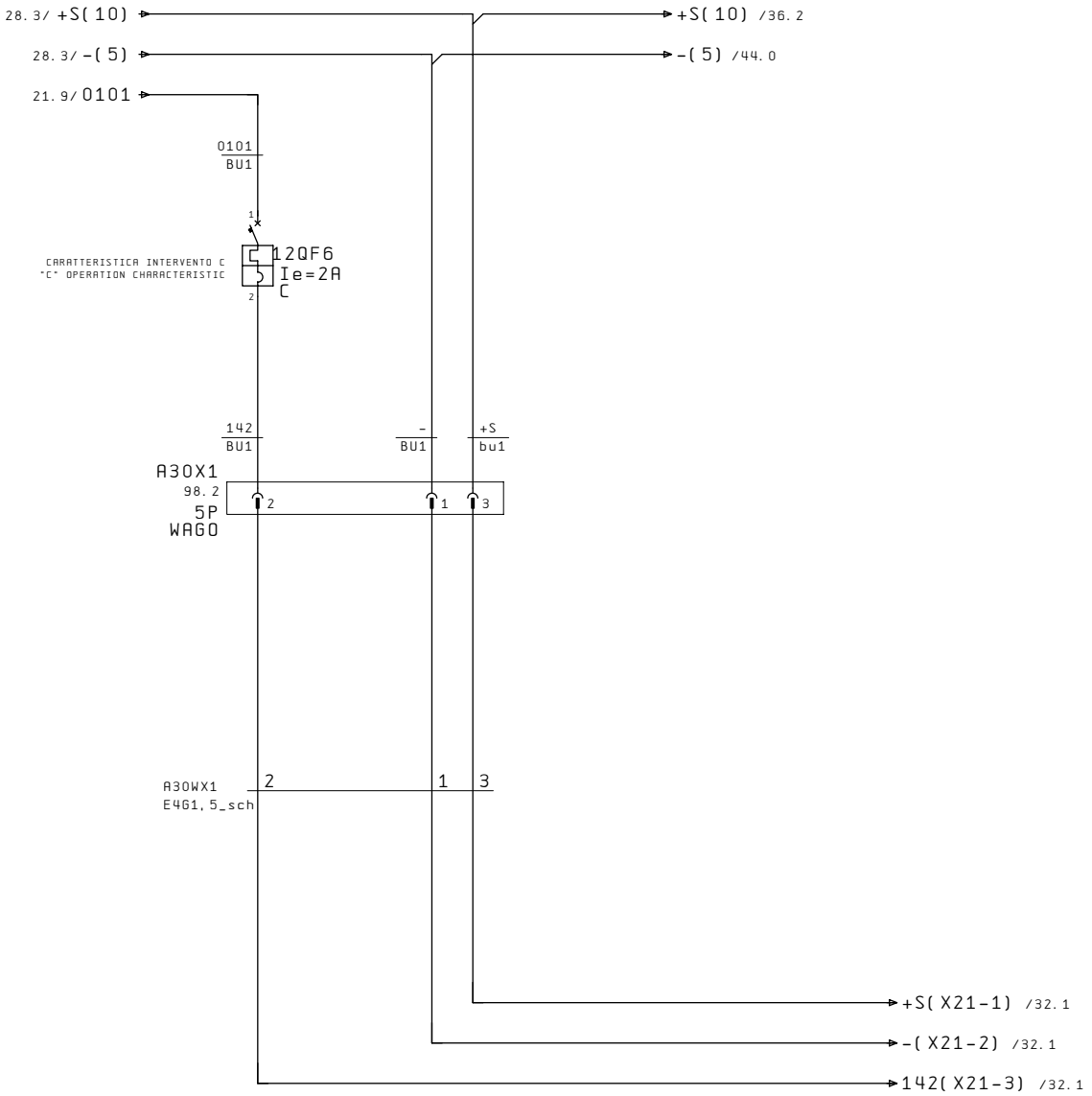

A30X1 SOMMARIO
SUMMARY

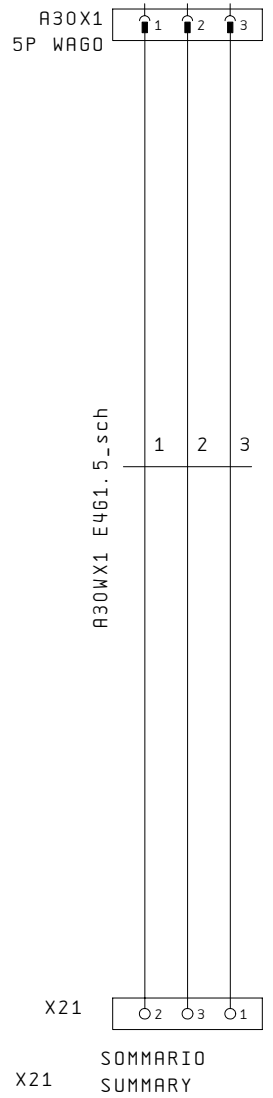

X21 SOMMARIO
SUMMARY

PRECEDENTE / PREVIOUS	DATA STAMPA / DATE PRINT	TIPO MACCHINA/MODEL MACHINE/		ALIMENTAZIONE MODULI CARTER SUP. / MODULE POWER SUPPLY UPPER GUARD	ULTIMO / LAST	FOGLIO / SHEET	SUCCESSIVO / NEXT
30	19. Mar. 2008	A330 ESACAN_PC			169	31	32
		SCHEMA NUMERO/DIAGRAM NUMBER/					
		TCAN_13	2990307373D				

ES Falciano Rep. San Marino

MORBIDELLI

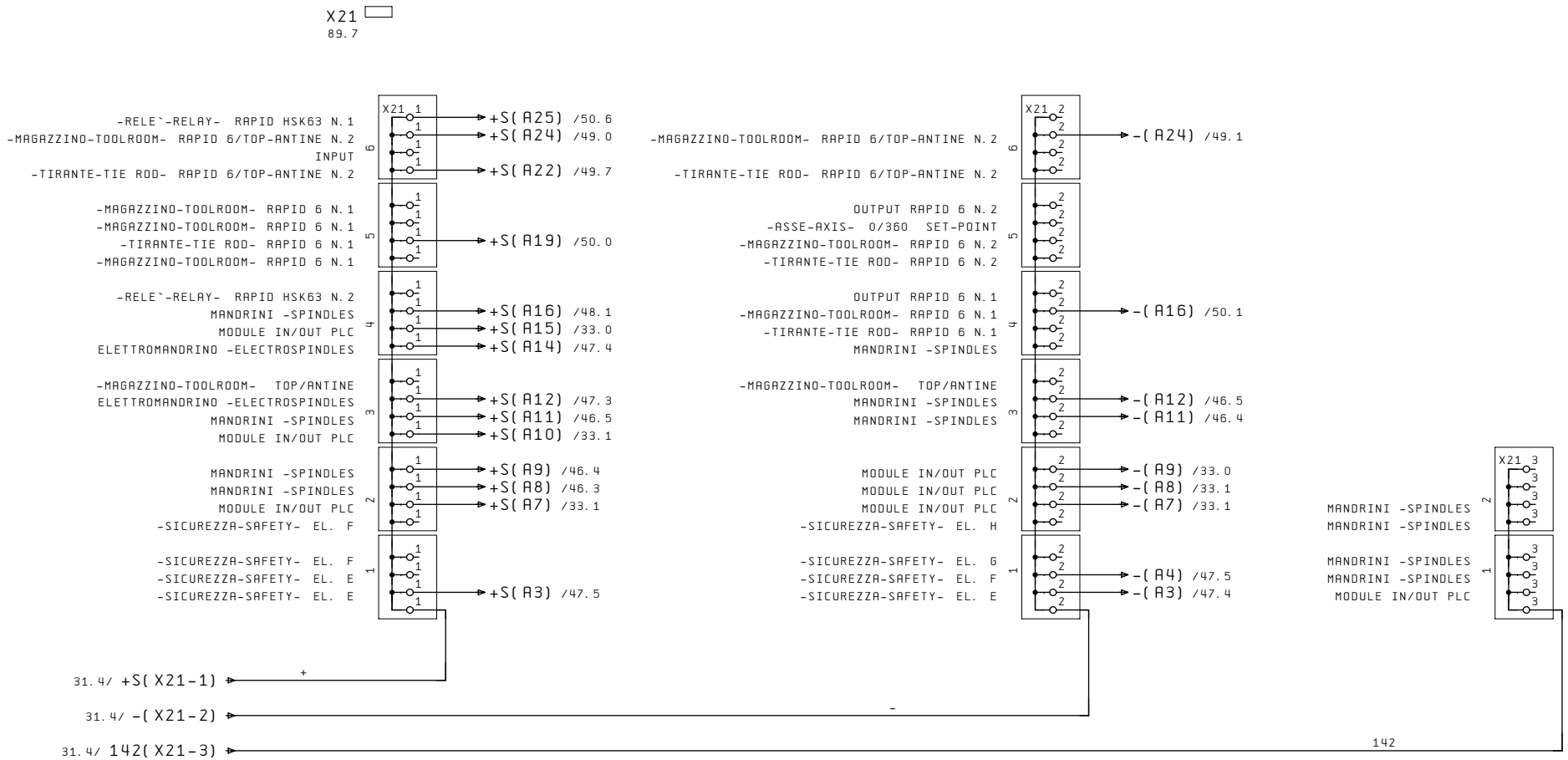
X21
89.7
-RELE`-RELAY- RAPID HSK63 N.1
-MAGAZZINO-TOOLROOM- RAPID 6/TOP-ANTINE N.2
INPUT
-TIRANTE-TIE ROD- RAPID 6/TOP-ANTINE N.2
+S(A25) /50.6
+S(A24) /49.0
+S(A22) /49.7
-MAGAZZINO-TOOLROOM- RAPID 6 N.1
-MAGAZZINO-TOOLROOM- RAPID 6 N.1
-TIRANTE-TIE ROD- RAPID 6 N.1
-MAGAZZINO-TOOLROOM- RAPID 6 N.1
+S(A19) /50.0
-RELE`-RELAY- RAPID HSK63 N.2
MANDRINI -SPINDLES
MODULE IN/OUT PLC
ELETTROMANDRINO -ELECTROSPINDLES
+S(A16) /48.1
+S(A15) /33.0
+S(A14) /47.4
-MAGAZZINO-TOOLROOM- TOP/ANTINE
ELETTROMANDRINO -ELECTROSPINDLES
MANDRINI -SPINDLES
MODULE IN/OUT PLC
+S(A12) /47.3
+S(A11) /46.5
+S(A10) /33.1
MANDRINI -SPINDLES
MANDRINI -SPINDLES
MODULE IN/OUT PLC
-SICUREZZA-SAFETY- EL. F
+S(A9) /46.4
+S(A8) /46.3
+S(A7) /33.1
-SICUREZZA-SAFETY- EL. F
-SICUREZZA-SAFETY- EL. E
-SICUREZZA-SAFETY- EL. E
+S(A3) /47.5
-MAGAZZINO-TOOLROOM- RAPID 6/TOP-ANTINE N.2
-TIRANTE-TIE ROD- RAPID 6/TOP-ANTINE N.2
-(A24) /49.1
OUTPUT RAPID 6 N.2
-ASSE-AXIS- 0/360 SET-POINT
-MAGAZZINO-TOOLROOM- RAPID 6 N.2
-TIRANTE-TIE ROD- RAPID 6 N.2
OUTPUT RAPID 6 N.1
-MAGAZZINO-TOOLROOM- RAPID 6 N.1
-TIRANTE-TIE ROD- RAPID 6 N.1
MANDRINI -SPINDLES
-(A16) /50.1
-MAGAZZINO-TOOLROOM- TOP/ANTINE
MANDRINI -SPINDLES
MANDRINI -SPINDLES
-(A12) /46.5
-(A11) /46.4
MODULE IN/OUT PLC
MODULE IN/OUT PLC
MODULE IN/OUT PLC
-SICUREZZA-SAFETY- EL. H
-(A9) /33.0
-(A8) /33.1
-(A7) /33.1
-SICUREZZA-SAFETY- EL. G
-SICUREZZA-SAFETY- EL. F
-SICUREZZA-SAFETY- EL. E
-(A4) /47.5
-(A3) /47.4
MANDRINI -SPINDLES
MANDRINI -SPINDLES
MANDRINI -SPINDLES
MANDRINI -SPINDLES
MODULE IN/OUT PLC
31.4/ +S(X21-1)
31.4/ -(X21-2)
31.4/ 142(X21-3)
142

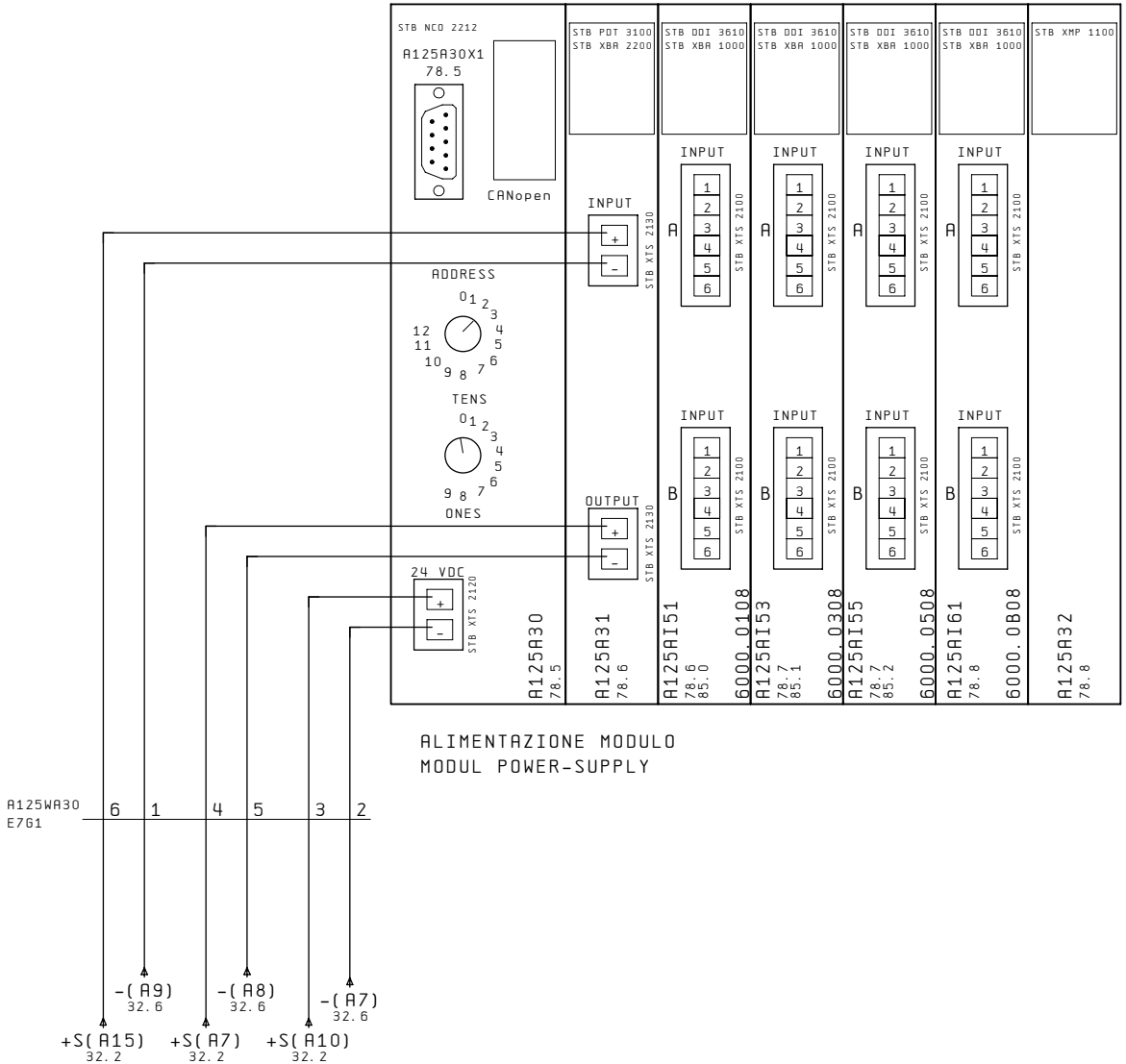

PRECEDENTE PREVIOUS	DATA STAMPA DATE PRINT	TIPO MACCHINA/MODEL MACHINE/		ALIMENTAZIONE MODULI CARTER SUP. MODULE POWER SUPPLY UPPER GUARD	ULTIMO LAST	FOGLIO SHEET	SUCCESSIVO NEXT
32	09. Set. 2008	A330 ESACAN_PC			169	33	34
		SCHEMA NUMERO/DIAGRAM NUMBER/					
		TCAN_13	2990307373D				

ES Falciano Rep. San Marino

MORBIDELLI

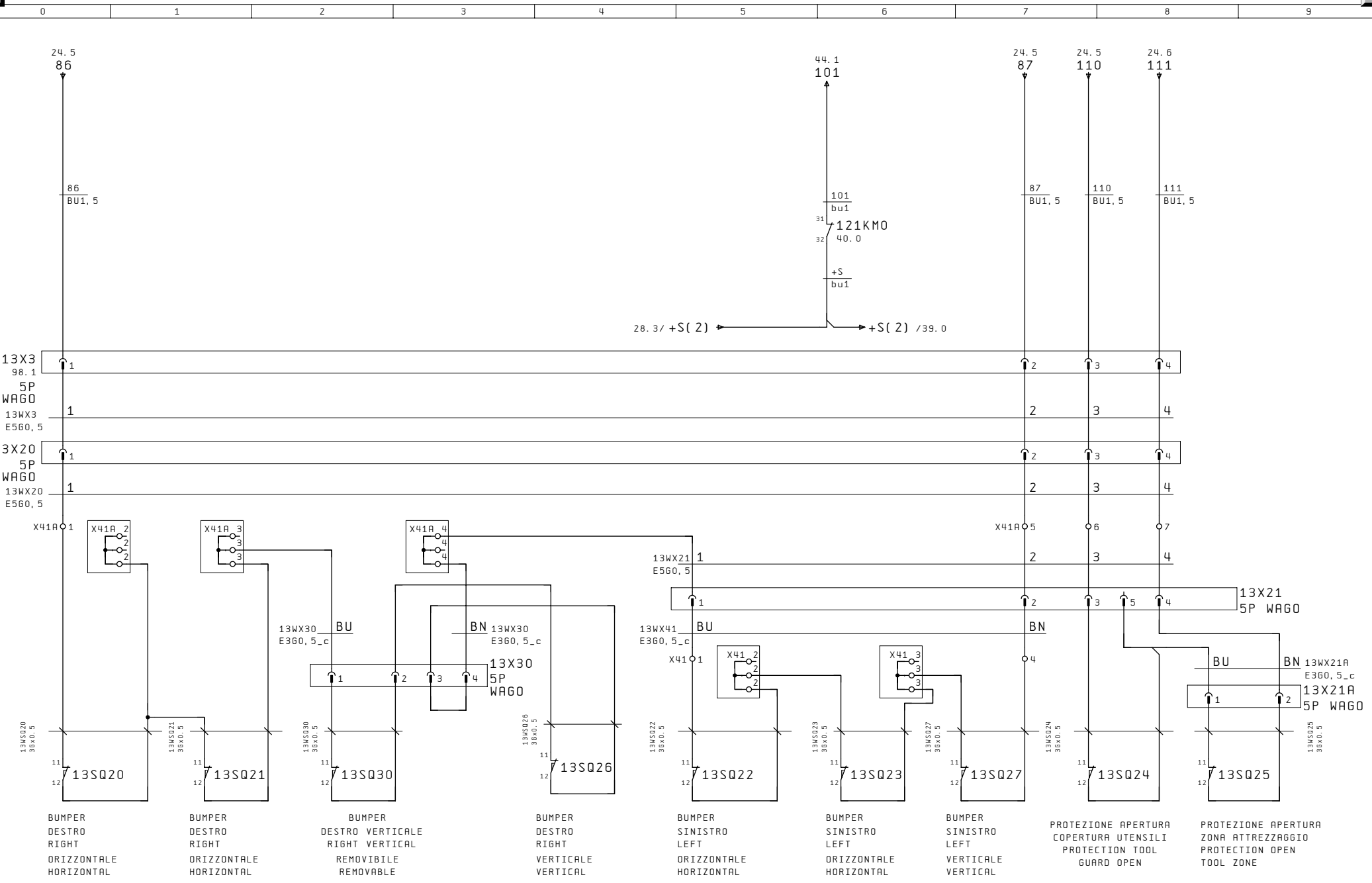
24.5
86
44.1
101
24.5
87
24.5
110
24.6
111
86
BU1,5
101
bu1
121KMO
40.0
+S
bu1
28.3/ +S(2)
+S(2) /39.0
87
BU1,5
110
BU1,5
111
BU1,5
13X3
98.1
5P
WAGO
13WX3
E560,5
13X20
5P
WAGO
13WX20
E560,5
X41A
13WX21
E560,5
13WX30
E360,5_c
BU
BN
13X30
5P
WAGO
13WX41
E360,5_c
13X21
5P WAGO
13WX21A
E360,5_c
13X21A
5P WAGO
13WSQ20
13WSQ21
13WSQ30
13WSQ26
13WSQ22
13WSQ23
13WSQ27
13WSQ24
13WSQ25
13SQ20
13SQ21
13SQ30
13SQ26
13SQ22
13SQ23
13SQ27
13SQ24
13SQ25
BUMPER DESTRO RIGHT ORIZZONTALE HORIZONTAL
BUMPER DESTRO RIGHT ORIZZONTALE HORIZONTAL
BUMPER DESTRO VERTICALE RIGHT VERTICAL REMOVIBILE REMOVABLE
BUMPER DESTRO RIGHT VERTICALE VERTICAL
BUMPER SINISTRO LEFT ORIZZONTALE HORIZONTAL
BUMPER SINISTRO LEFT ORIZZONTALE HORIZONTAL
BUMPER SINISTRO LEFT VERTICALE VERTICAL
PROTEZIONE APERTURA COPERTURA UTENSILI PROTECTION TOOL GUARD OPEN
PROTEZIONE APERTURA ZONA ATTREZZAGGIO PROTECTION OPEN TOOL ZONE

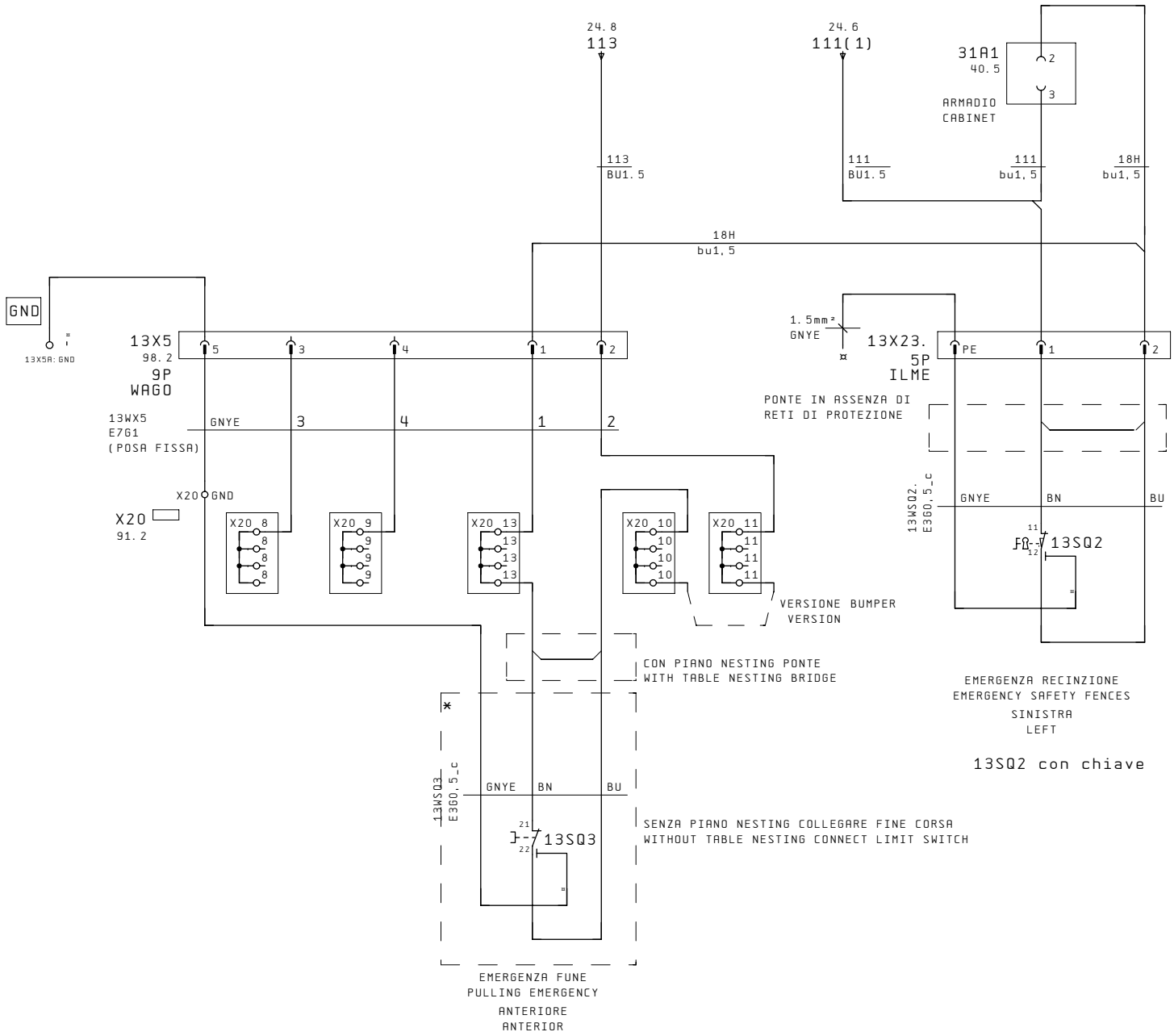
24.8
113
24.6
111(1)
31A1
40.5
ARMADIO
CABINET
113
BU1.5
111
BU1.5
111
bu1,5
18H
bu1,5
18H
bu1,5
GND
13X5A: GND
13X5
98.2
9P
WAGO
1.5mm²
GNYE
13X23.
5P
ILME
PE
1
2
PONTE IN ASSENZA DI
RETI DI PROTEZIONE
13WX5
E761
(POSA FISSA)
GNYE
3
4
1
2
X20
GND
X20
91.2
X20_8
X20_9
X20_13
X20_10
X20_11
VERSIONE BUMPER
VERSION
13WSQ2.
E360,5_c
GNYE
BN
BU
13SQ2
CON PIANO NESTING PONTE
WITH TABLE NESTING BRIDGE
EMERGENZA RECINZIONE
EMERGENCY SAFETY FENCES
SINISTRA
LEFT
13SQ2 con chiave
13WSQ3
E360,5_c
GNYE
BN
BU
13SQ3
SENZA PIANO NESTING COLLEGARE FINE CORSA
WITHOUT TABLE NESTING CONNECT LIMIT SWITCH
EMERGENZA FUNE
PULLING EMERGENCY
ANTERIORE
ANTERIOR

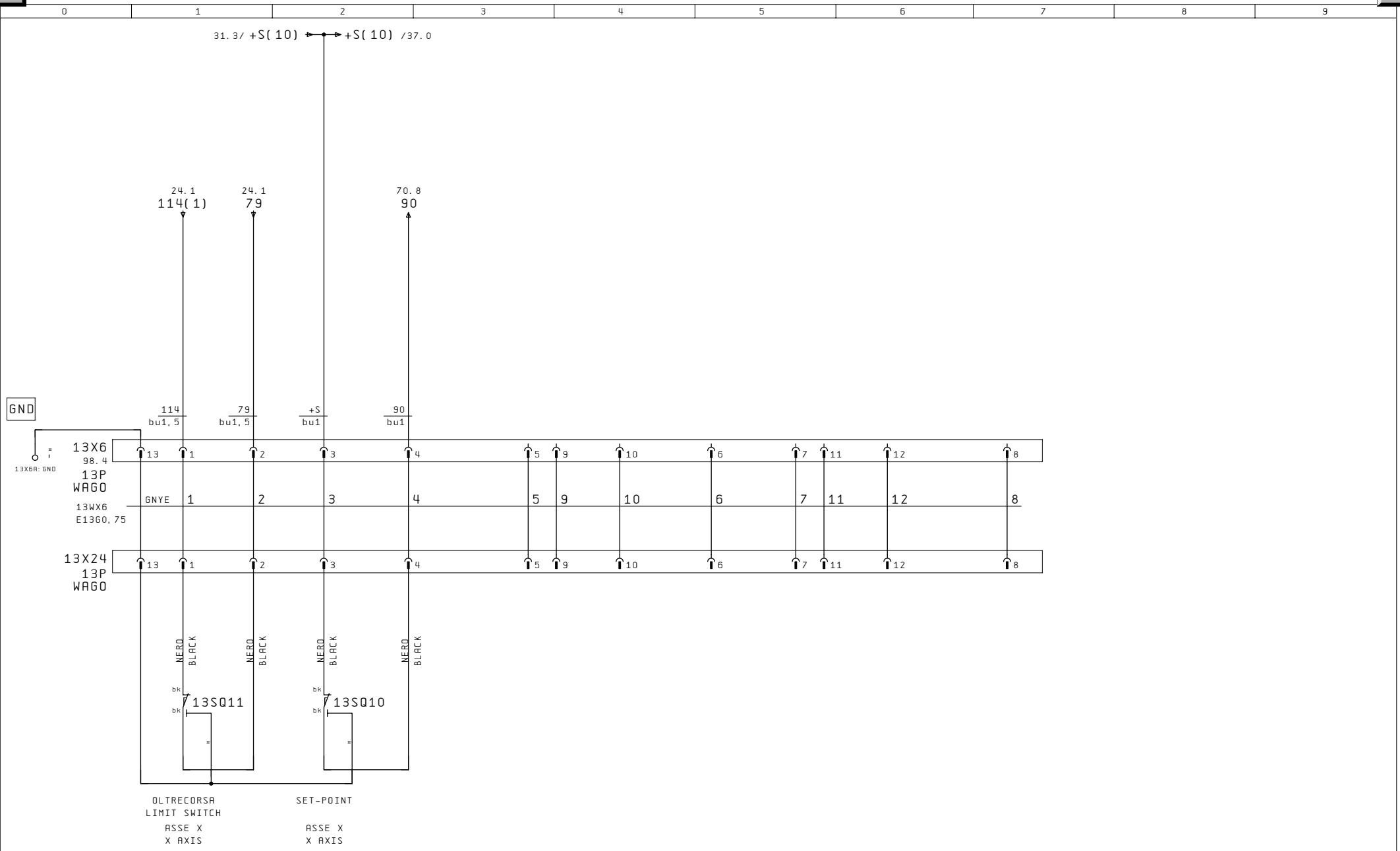
31.3/ +S(10)
+S(10) /37.0
24.1
114(1)
24.1
79
70.8
90
GND
114
bu1,5
79
bu1,5
+S
bu1
90
bu1
13X6
98.4
13P
WAGO
13X6A:GND
13WX6
E1360,75
GNYE
13X24
13P
WAGO
NERO
BLACK
13SQ11
13SQ10
OLTRECORSA
LIMIT SWITCH
ASSE X
X AXIS
SET-POINT
ASSE X
X AXIS

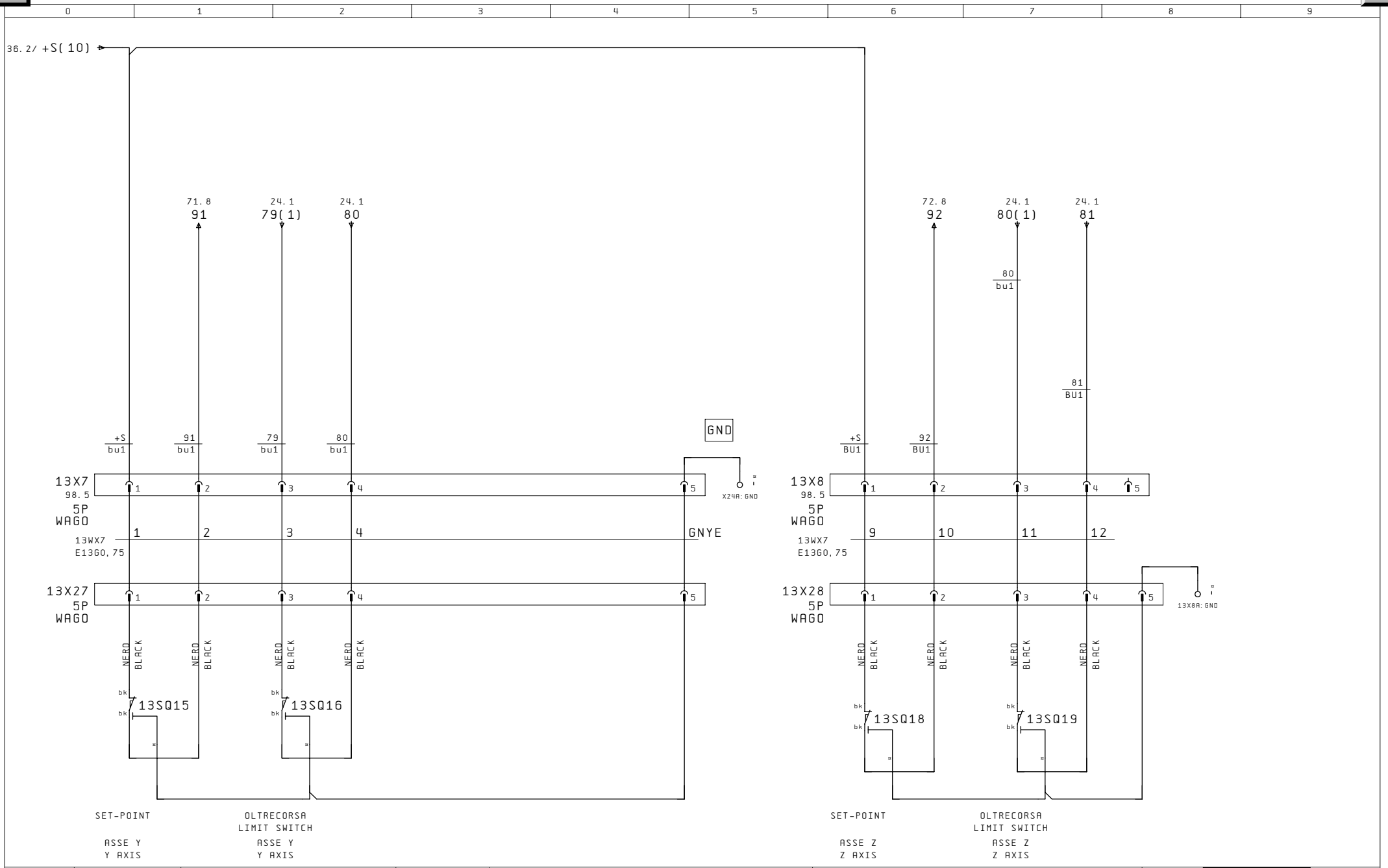

PRECEDENTE / PREVIOUS	DATA STAMPA / DATE PRINT	TIPO MACCHINA/MODEL MACHINE/		X-Y-Z GESTIONE MICRO FINE CORSA ASSI LIMIT SWITCH CONTROL AXES	ULTIMO / LAST	FOGLIO / SHEET	SUCCESSIVO / NEXT
36	19. Mar. 2008	A330 ESACAN_PC SCHEMA NUMERO/DIAGRAM NUMBER/ TCAN_13 2990307373D	Falciano Rep. San Marino		169	37	38

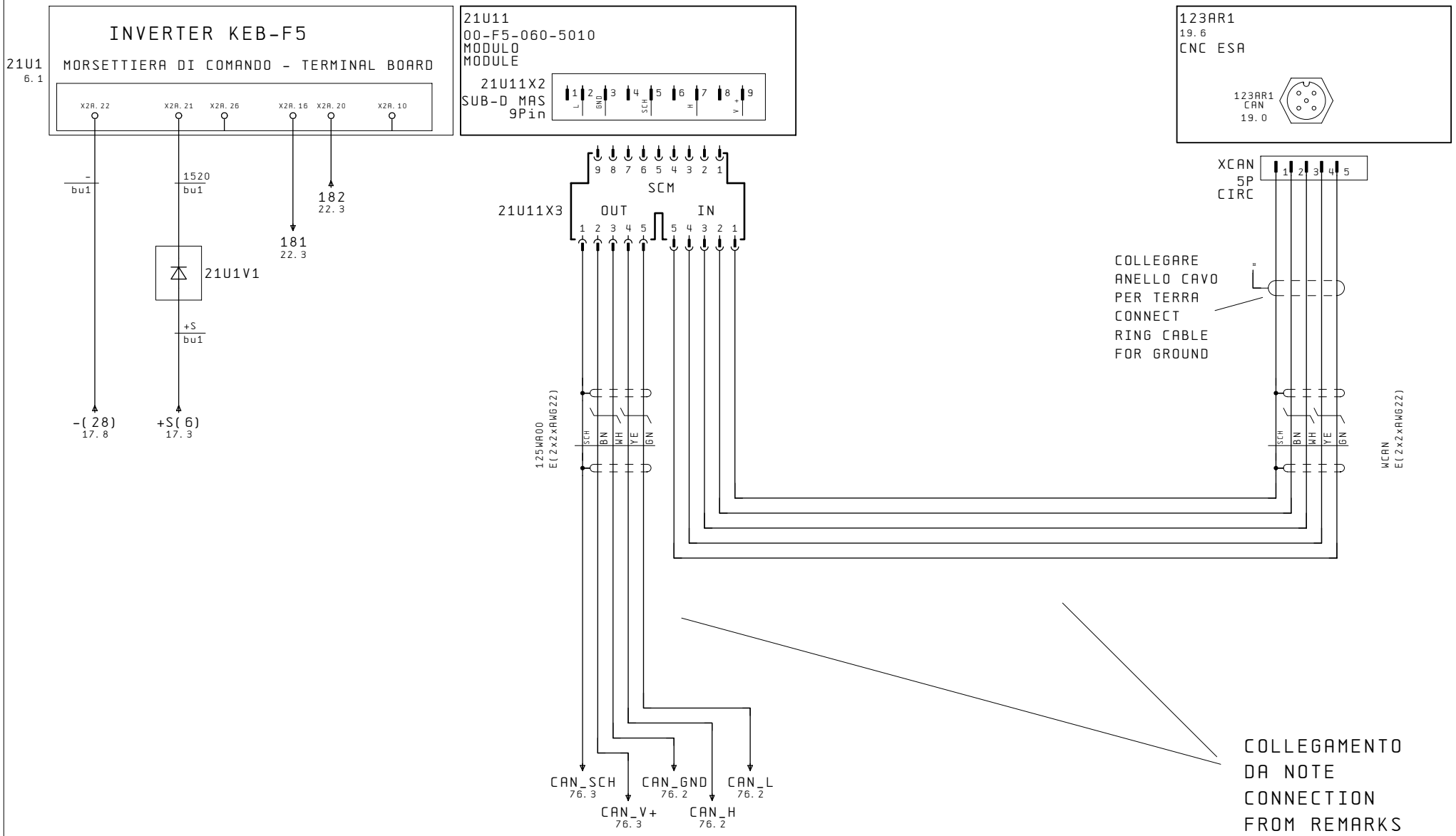
INVERTER KEB-F5
21U1
6.1
MORSETTIERA DI COMANDO - TERMINAL BOARD
X2A.22
X2A.21
X2A.26
X2A.16
X2A.20
X2A.10
-
bu1
1520
bu1
182
22.3
181
22.3
21U1V1
+S
bu1
-(28)
17.8
+S(6)
17.3
21U11
00-F5-060-5010
MODULO
MODULE
21U11X2
SUB-D MAS
9Pin
1 2 3 4 5 6 7 8 9
L
GND
SCH
H
V+
21U11X3
SCM
OUT
IN
9 8 7 6 5 4 3 2 1
1 2 3 4 5
5 4 3 2 1
125WA00
E(2x2xAWG22)
SCH
BN
WH
YE
GN
CAN_SCH
76.3
CAN_GND
76.2
CAN_L
76.2
CAN_V+
76.3
CAN_H
76.2
123AR1
19.6
CNC ESA
123AR1
CAN
19.0
XCAN
5P
CIRC
1 2 3 4 5
COLLEGARE
ANELLO CAVO
PER TERRA
CONNECT
RING CABLE
FOR GROUND
WCAN
E(2x2xAWG22)
COLLEGAMENTO
DA NOTE
CONNECTION
FROM REMARKS

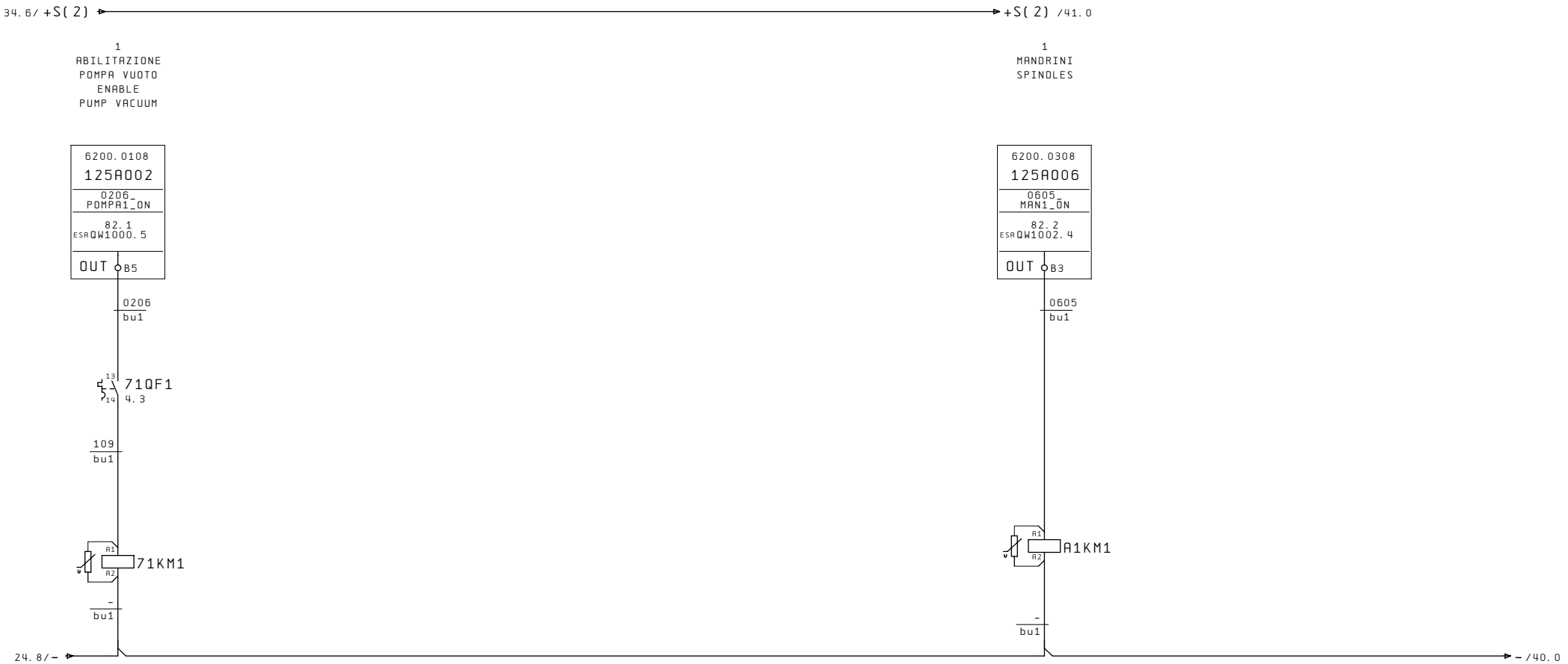

PRECEDENTE PREVIOUS	DATA STAMPA DATE PRINT	TIPO MACCHINA/MODEL MACHINE/		CIRCUITO AUSILIARIO GRUPPI 50/60HZ AUXILIARY CIRCUIT UNITS 50/60HZ	ULTIMO LAST	FOGLIO SHEET	SUCCESSIVO NEXT
38	09. Set. 2008	A330 ESACAN_PC SCHEMA NUMERO/DIAGRAM NUMBER/ TCAN_13 2990307373D	Falciano Rep. San Marino		169	39	40

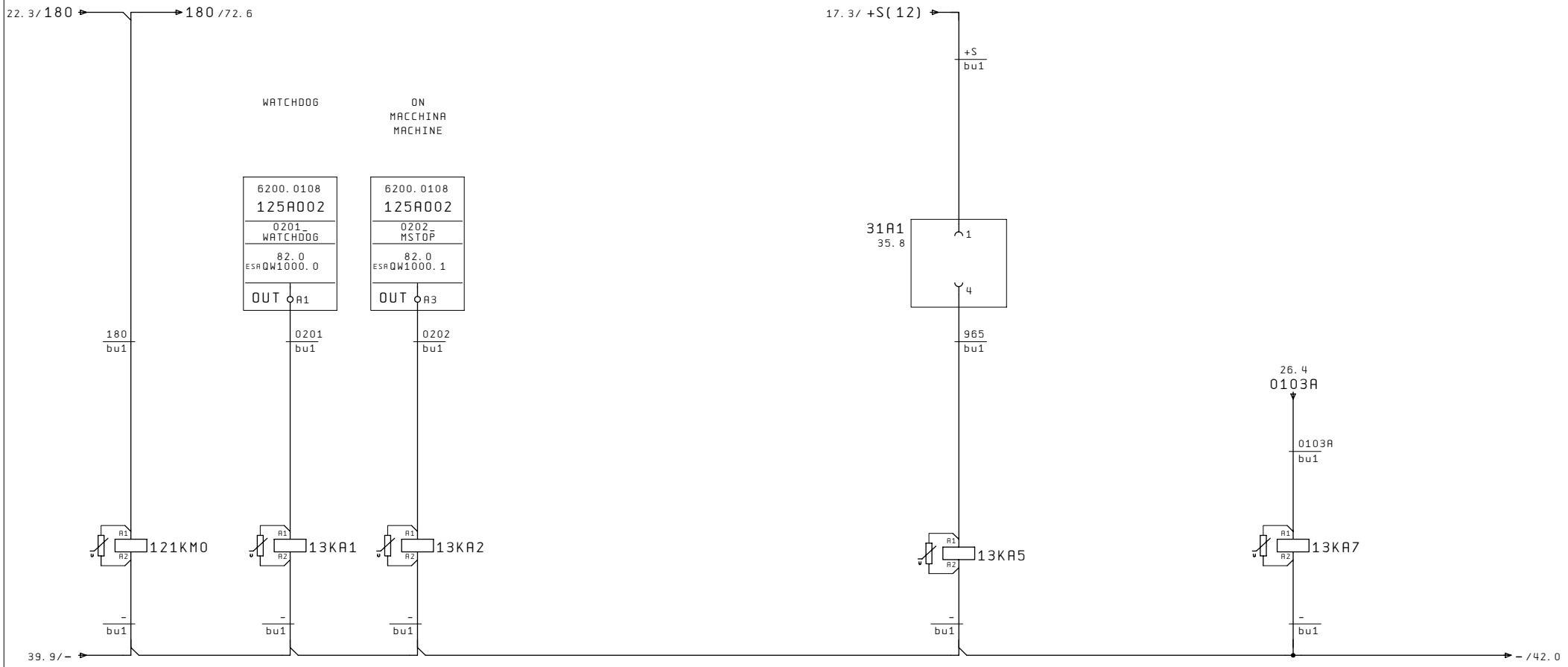

PRECEDENTE PREVIOUS	DATA STAMPA DATE PRINT	TIPO MACCHINA/MODEL MACHINE/		CIRCUITO AUSILIARIO GRUPPI 50/60HZ AUXILIARY CIRCUIT UNITS 50/60HZ	ULTIMO LAST	FOGLIO SHEET	SUCCESSIVO NEXT
39	09. Set. 2008	A330 ESACAN_PC			169	40	41
		SCHEMA NUMERO/DIAGRAM NUMBER/					
		TCAN_13	2990307373D				

ES Falciano Rep. San Marino

MORBIDELLI

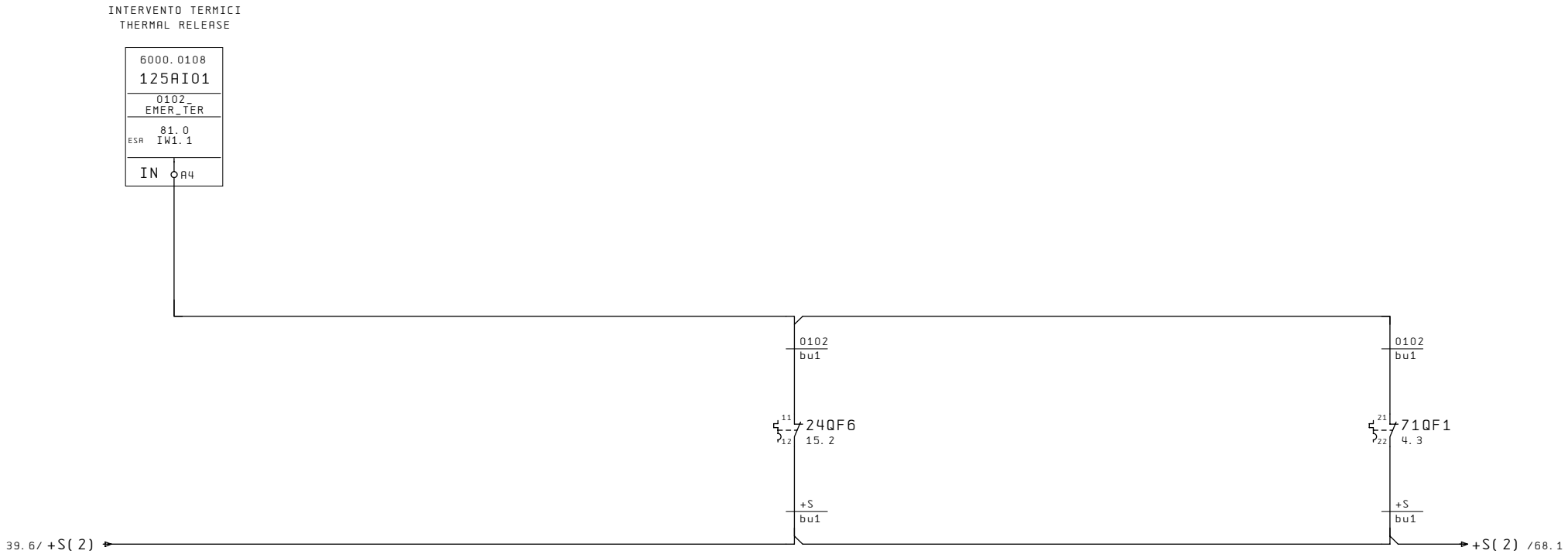
INTERVENTO TERMICI
THERMAL RELEASE
6000.0108
125AI01
0102_
EMER_TER
81.0
ESA IW1.1
IN A4
0102
bu1
11
24QF6
12
15.2
+S
bu1
0102
bu1
21
71QF1
22
4.3
+S
bu1
39.6/ +S(2)
+S(2) /68.1

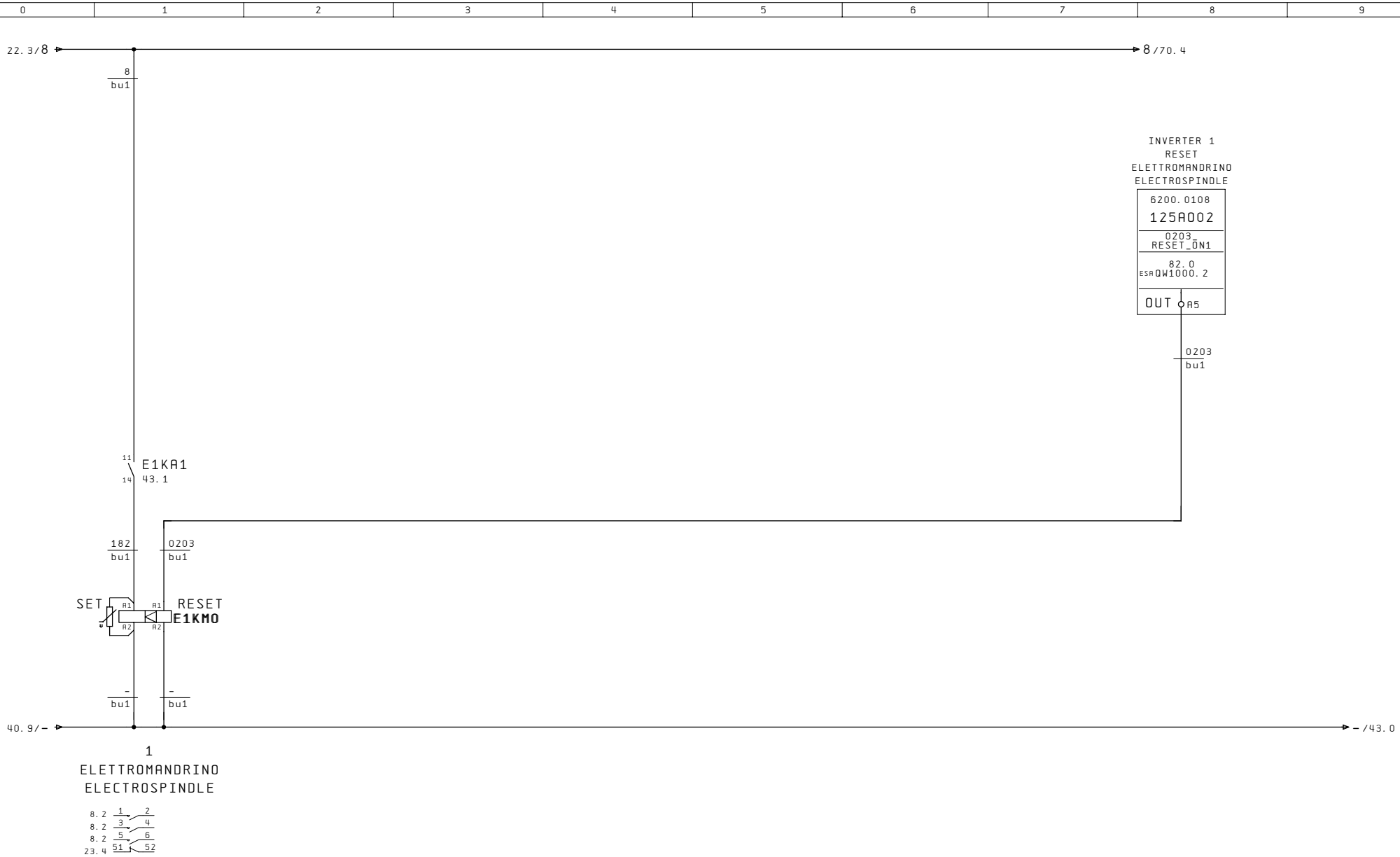

PRECEDENTE PREVIOUS	DATA STAMPA DATE PRINT	TIPO MACCHINA/MODEL MACHINE/		CIRCUITO AUSILIARIO ELETTROMANDRINO AUXILIARY CIRCUIT ELECTROSPINDLE	ULTIMO LAST	FOGLIO SHEET	SUCCESSIVO NEXT
41	09. Set. 2008	A330 ESACAN_PC	Falciano Rep. San Marino		169	42	43
		SCHEMA NUMERO/DIAGRAM NUMBER/ TCAN_13 2990307373D					

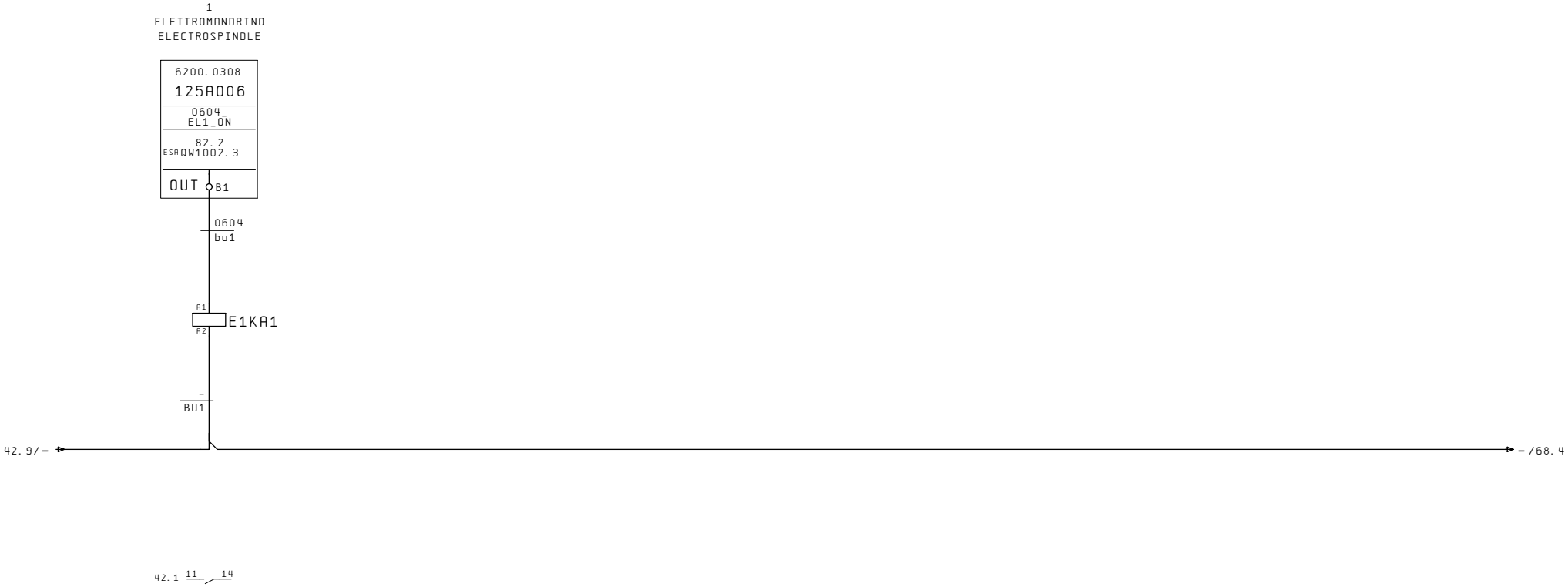
1
ELETTROMANDRINO
ELECTROSPINDLE
6200.0308
125A006
0604_
EL1_ON
82.2
ESA QW1002.3
OUT B1
0604
bu1
A1
E1KA1
A2
-
BU1
42.9/-
-/68.4
42.1 11 14

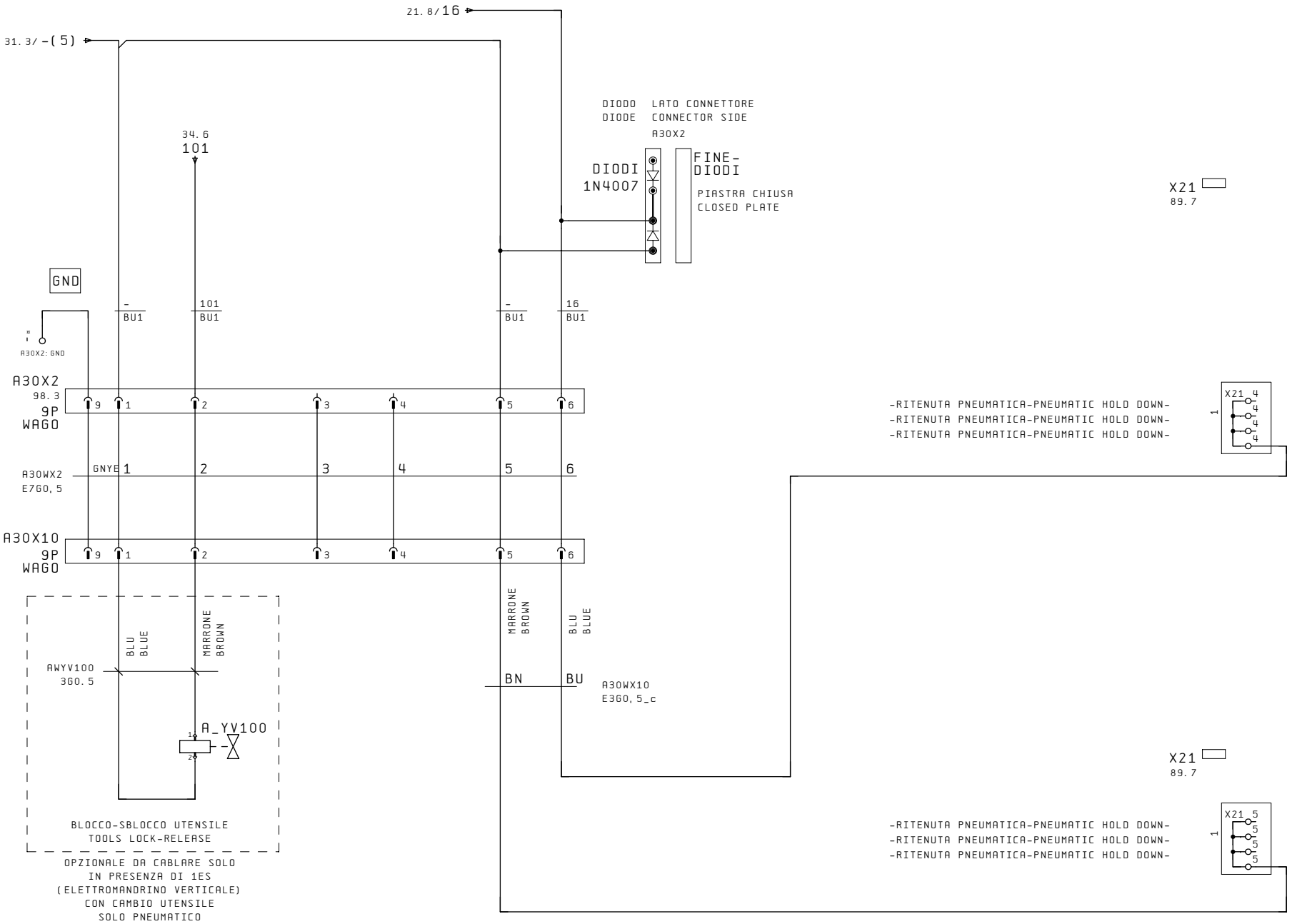
21.8/16
31.3/-(5)
34.6
101
DIODO LATO CONNETTORE
DIODE CONNECTOR SIDE
A30X2
DIODI
1N4007
FINE-
DIODI
PIASTRA CHIUSA
CLOSED PLATE
X21
89.7
GND
-
BU1
101
BU1
-
BU1
16
BU1
A30X2: GND
A30X2
98.3
9P
WAGO
9
1
2
3
4
5
6
A30WX2
E760,5
GNYE
-RITENUTA PNEUMATICA-PNEUMATIC HOLD DOWN-
-RITENUTA PNEUMATICA-PNEUMATIC HOLD DOWN-
-RITENUTA PNEUMATICA-PNEUMATIC HOLD DOWN-
A30X10
9P
WAGO
BLU
BLUE
MARRONE
BROWN
AWYV100
360.5
A_YV100
BN
BU
A30WX10
E360,5_c
BLOCCO-SBLOCCO UTENSILE
TOOLS LOCK-RELEASE
OPZIONALE DA CABLARE SOLO
IN PRESENZA DI 1ES
(ELETTROMANDRINO VERTICALE)
CON CAMBIO UTENSILE
SOLO PNEUMATICO

SET-POINT ASSE VECTOR VECTOR AXIS

SET-POINT MAGAZZINO UTENSILI TOOLS ROOM

CONTAORE HOURS METER

SET-POINT MAGAZZINO UTENSILI TOOLS ROOM

CONTAORE HOURS METER

15.6 195

15.6 195S

BIANCO WHITE

24U2W19 E1x0,5_sch

WH SCH

MORSETTO TERRA LATO CONNETTORE TERMINAL GROUND CONNECTOR SIDE

ARMADIO ELETTRICO ELECTRICAL CABINET

A30X3 98.4 5P WAGO

1 2 3 4 5 GND

A30WX3 E6x0,35

GN GY PK YE WH

verde green

grigio gray

rosa pink

giallo yellow

bianco white

X21 89.7

MACCHINA MACHINE

X21 6 6 6 6

X21 8 8 8 8

X21 11 11 11 11

X21 7 7 7 7

X21 10 10 10 10

X21(8) 49.4

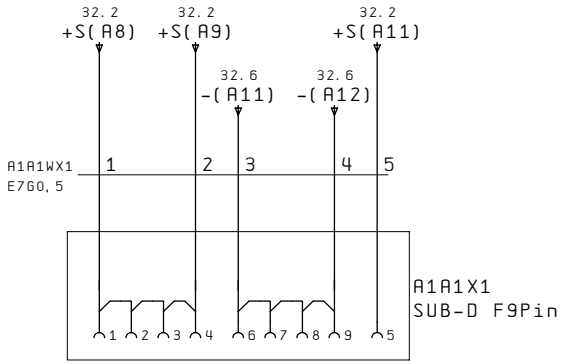

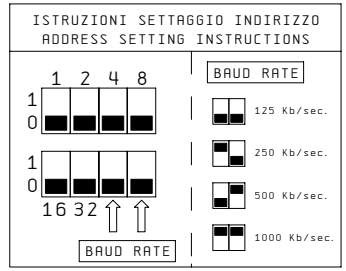

A1A1
79.7
SERIE 2400 CAN-OPEN PNEUMAX

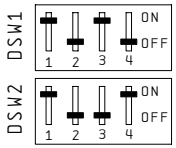

A1A1X2
79.7

A1A1X3
79.8

A1YV194	A1YV01	A1YV03	A1YV05	A1YV07	A1YV09	A1YV11	A1YV50 OPZIONALE OPTIONAL	A1YV54 OPZIONALE OPTIONAL
MONO POS_01	MONO POS_02	MONO POS_03	MONO POS_05	MONO POS_06	MONO POS_07	MONO POS_08	MONO POS_09	MONO POS_10
GRUPPO_ON -%QW1300.0	MAN_1-%QW1300.1	MAN_3 -%QW1300.2	MAN_3 -%QW1300.3	MAN_5 -%QW1300.4	MAN_7 -%QW1300.5	MAN_11 -%QW1300.6	MAN_ORY1 -%QW1300.7	MAN_ORY1 -%QW1301.1
DISCESA GRUPPO UNIT LOWER MANDRINI SPINDLES	MANDRINO VERTICALE VERTICAL SPINDLE N. 01	MANDRINO VERTICALE VERTICAL SPINDLE N. 03	MANDRINO VERTICALE VERTICAL SPINDLE N. 05	MANDRINO VERTICALE VERTICAL SPINDLE N. 07	MANDRINO VERTICALE VERTICAL SPINDLE N. 09	MANDRINO VERTICALE VERTICAL SPINDLE N. 11	SALITA MANDRINO ORIZZONTALE RAISE SPINDLE HORIZONTAL Y1	SALITA MANDRINO ORIZZONTALE RAISE SPINDLE HORIZONTAL X2

A1YV195	A1YV02	A1YV04	A1YV06	A1YV08	A1YV10	A1YV12	A1YV52 OPZIONALE OPTIONAL	B1YV124 OPZIONALE OPTIONAL
MONO POS_17	MONO POS_18	MONO POS_19	MONO POS_20	MONO POS_21	MONO POS_22	MONO POS_23	MONO POS_24	MONO POS_25
GRUPPO_OFF -%QW1302.0	MAN_2 -%QW1302.1	MAN_4 -%QW1302.2	MAN_4 -%QW1302.3	MAN_6 -%QW1302.4	MAN_10 -%QW1302.5	MAN_12 -%QW1302.6	MAN_ORX1 -%QW1302.7	FD_INT -%QW1303.0
SALITA GRUPPO UNIT RAISE MANDRINI SPINDLES	MANDRINO VERTICALE VERTICAL SPINDLE N. 02	MANDRINO VERTICALE VERTICAL SPINDLE N. 04	MANDRINO VERTICALE VERTICAL SPINDLE N. 06	MANDRINO VERTICALE VERTICAL SPINDLE N. 08	MANDRINO VERTICALE VERTICAL SPINDLE N. 10	MANDRINO VERTICALE VERTICAL SPINDLE N. 12	SALITA MANDRINO ORIZZONTALE RAISE SPINDLE HORIZONTAL X1	FRESA A DISCO INTEGRATA DISCESA DISC TYPE CUTTER DOWNFEED 1

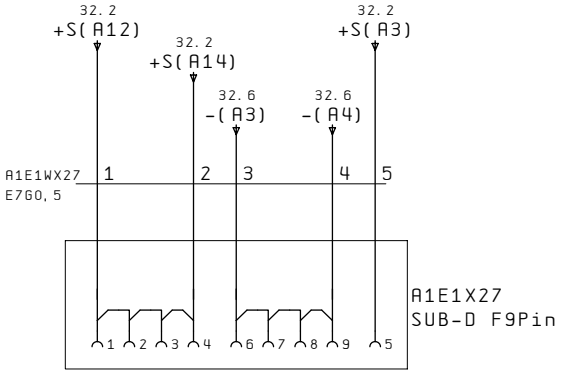

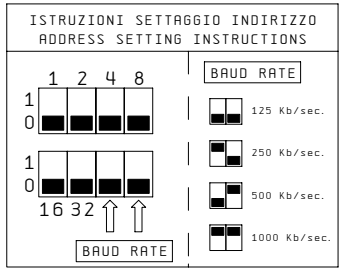

A1E1
79. 4

SERIE 2400 CAN-OPEN PNEUMAX
5 BISTABILI
5 MONO

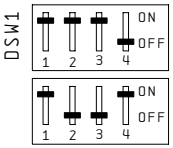

A1E1X2
79. 4

A1E1X3
79. 5

E1YV55
BISTAB. POS. 01
M1_IN_TA -%QW1500. 0
MAGAZZINO UTENSILI POSIZIONE DENTRO TOOLS ROOM TOOL POSITION IN
RAPID N. 1

E1YV53
BISTAB. POS. 02
CUF1_P1_TA -%QW1500. 1
CUFFIA POSIZIONE CAMBIO UTENSILE PROTECTION TOOL CHANGE POSITION
RAPID N. 1

E1YV60
MONO POS. 03
CUF1_P2_TA -%QW1500. 2
CUFFIA PROTECTION POSITION
RAPID N. 1

E1YV61
MONO POS. 04
CUF1_P3_TA -%QW1500. 3
CUFFIA PROTECTION POSITION
RAPID N. 1

E1YV63
MONO POS. 05
EL1_PRSZ_TA -%QW1500. 4
SOFFIATORE CONO TAPER BLOWER
RAPID N. 1

OPZIONALE
OPTIONAL
A51YV1
MONO POS. 06
UNLOAD -%QW1500. 5
SCARICO BASSO DISCHARGE BOTTOM

E1YV62
MONO POS. 07
EL1_BL_TA -%QW1500. 6
SBLOCCO UTENSILE TOOL RELEASE
RAPID N. 1

E1YV54
BISTAB. POS. 17
M1_OUT_TA -%QW1501. 7
MAGAZZINO UTENSILI POSIZIONE FUORI TOOLS ROOM TOOL POSITION OUT
RAPID N. 1

E1YV52
BISTAB. POS. 18
CUF1_CU_TA -%QW1501. 6
IPOSIZIONE CUFFIA PROTECTION POSITION
RAPID N. 1

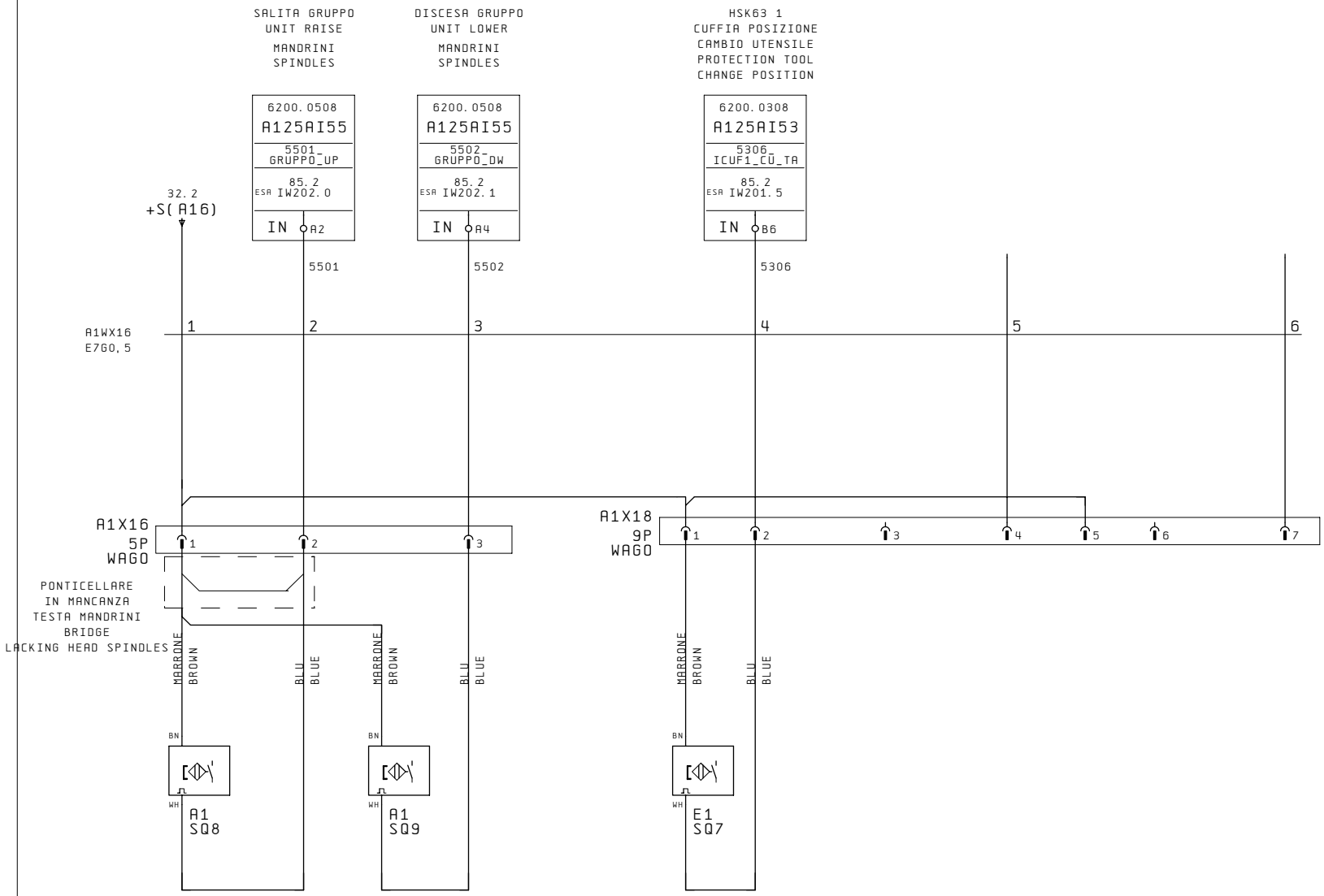
SALITA GRUPPO
UNIT RAISE
MANDRINI
SPINDLES
DISCESA GRUPPO
UNIT LOWER
MANDRINI
SPINDLES
HSK63 1
CUFFIA POSIZIONE
CAMBIO UTENSILE
PROTECTION TOOL
CHANGE POSITION
6200.0508
A125AI55
5501_
GRUPPO_UP
85.2
ESA IW202.0
IN A2
6200.0508
A125AI55
5502_
GRUPPO_DW
85.2
ESA IW202.1
IN A4
6200.0308
A125AI53
5306_
ICUF1_CU_TA
85.2
ESA IW201.5
IN B6
32.2
+S(A16)
5501
5502
5306
A1WX16
E760,5
1
2
3
4
5
6
A1X16
5P
WAGO
A1X18
9P
WAGO
PONTICELLARE
IN MANCANZA
TESTA MANDRINI
BRIDGE
LACKING HEAD SPINDLES
MARRONE
BROWN
BLU
BLUE
BN
WH
A1
SQ8
A1
SQ9
E1
SQ7

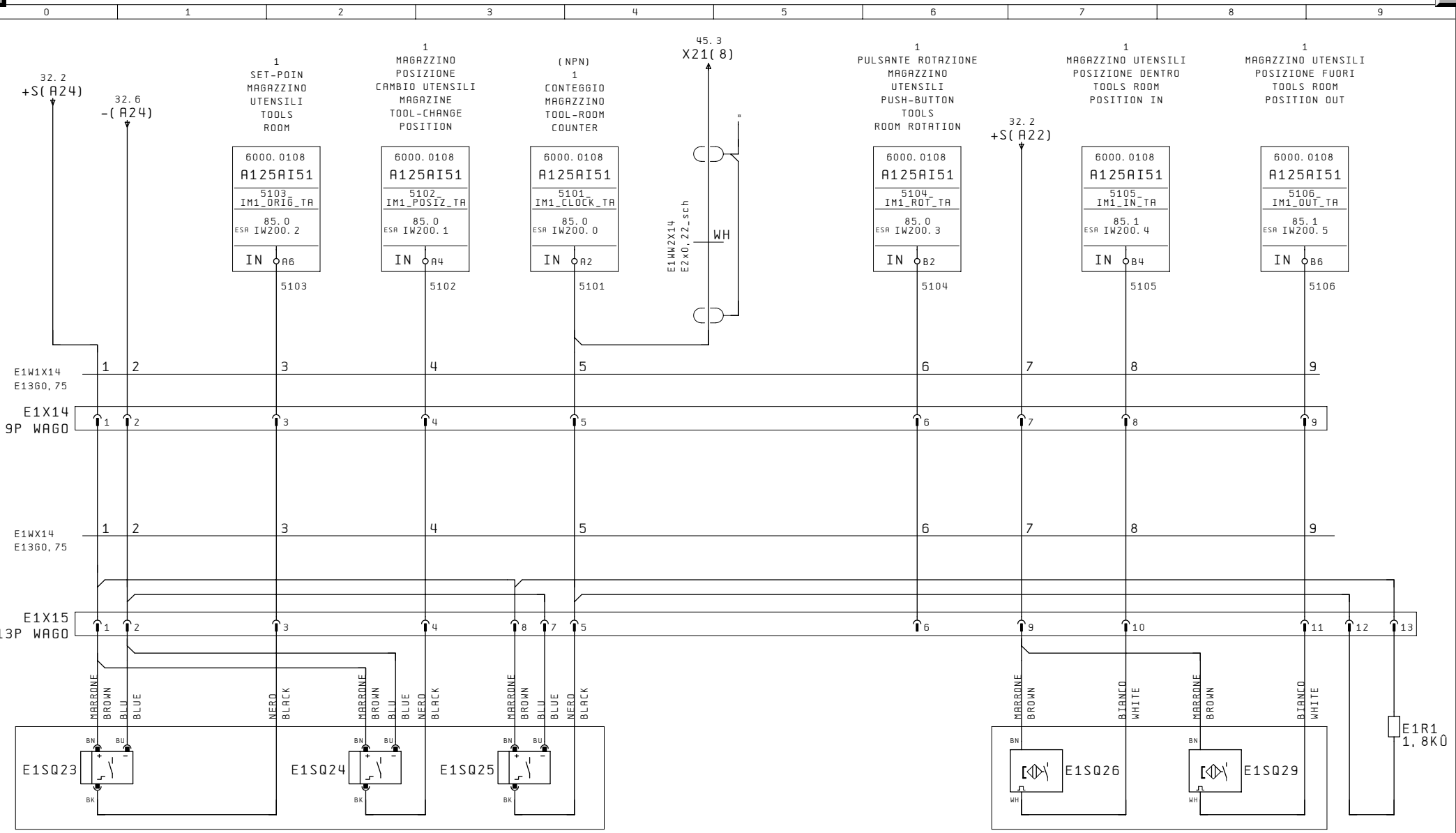

PRECEDENTE PREVIOUS	DATA STAMPA DATE PRINT	TIPO MACCHINA/MODEL MACHINE/		C.U. TOP ANTINE CAMBIO UTENSILE TOOL CHANGE	ULTIMO LAST	FOGLIO SHEET	SUCCESSIVO NEXT
48	09. Set. 2008	A330 ESACAN_PC			169	49	50
		SCHEMA NUMERO/DIAGRAM NUMBER/ TCAN_13 2990307373D	Falciano Rep. San Marino				

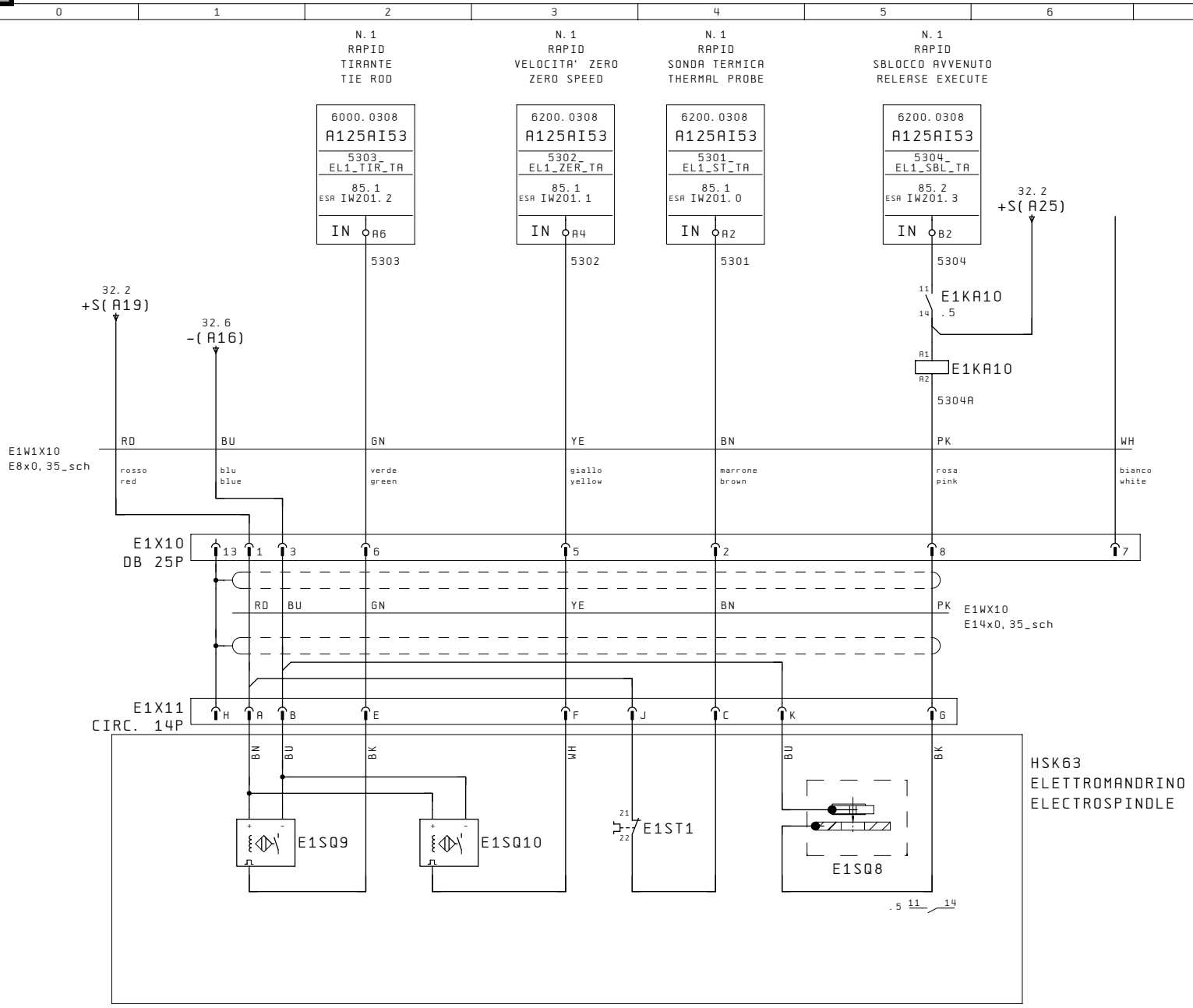
0 1 2 3 4 5 6 7 8 9
N. 1 RAPID TIRANTE TIE ROD
N. 1 RAPID VELOCITA' ZERO ZERO SPEED
N. 1 RAPID SONDA TERMICA THERMAL PROBE
N. 1 RAPID SBLOCCO AVVENUTO RELEASE EXECUTE
6000.0308 A125AI53 5303_EL1_TIR_TA 85.1 ESA IW201.2 IN A6
6200.0308 A125AI53 5302_EL1_ZER_TA 85.1 ESA IW201.1 IN A4
6200.0308 A125AI53 5301_EL1_ST_TA 85.1 ESA IW201.0 IN A2
6200.0308 A125AI53 5304_EL1_SBL_TA 85.2 ESA IW201.3 IN B2
32.2 +S(A25)
32.2 +S(A19)
32.6 -(A16)
E1KA10 .5
E1KA10
5303
5302
5301
5304
5304A
E1W1X10 E8x0,35_sch
RD BU GN YE BN PK WH
rosso red
blu blue
verde green
giallo yellow
marrone brown
rosa pink
bianco white
E1X10 DB 25P
13 1 3 6 5 2 8 7
E1WX10 E14x0,35_sch
E1X11 CIRC. 14P
H A B E F J C K G
BN BU BK WH BU BK
E1SQ9
E1SQ10
E1ST1
E1SQ8
HSK63 ELETTROMANDRINO ELECTROSPINDLE

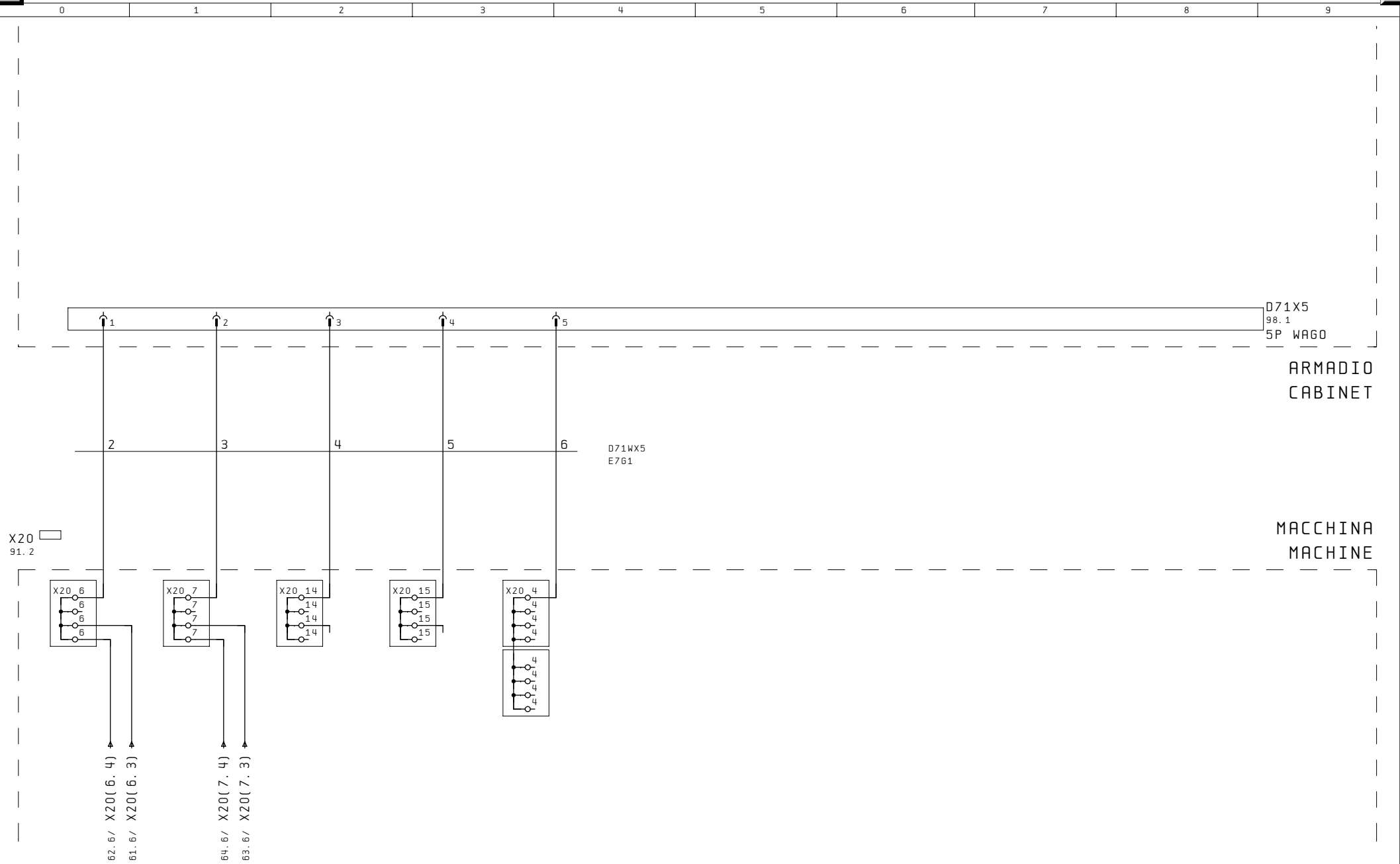
0
1
2
3
4
5
6
7
8
9
D71X5
98.1
5P WAGO
ARMADIO
CABINET
1
2
3
4
5
2
3
4
5
6
D71WX5
E761
X20
91.2
MACCHINA
MACHINE
X20 6
X20 7
X20 14
X20 15
X20 4
62.6/ X20(6.4)
61.6/ X20(6.3)
64.6/ X20(7.4)
63.6/ X20(7.3)

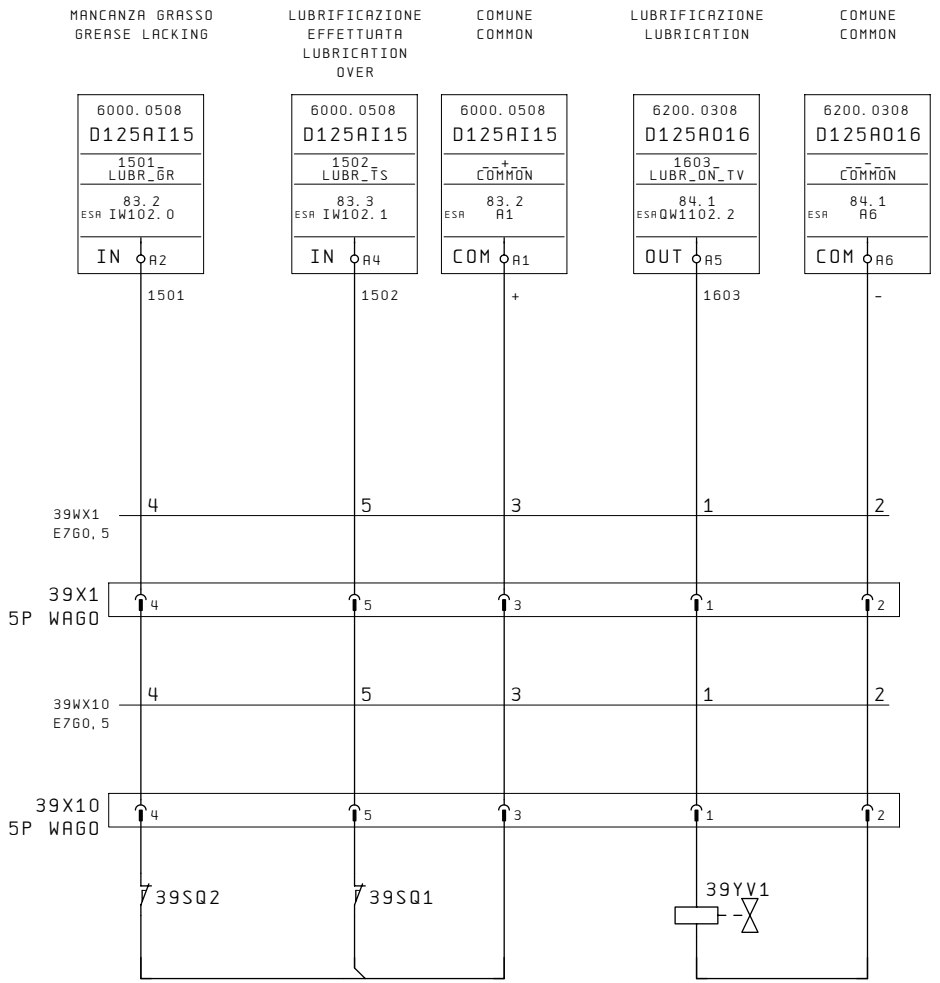
MANCANZA GRASSO
GREASE LACKING
LUBRIFICAZIONE EFFETTUATA
LUBRICATION OVER
COMUNE
COMMON
LUBRIFICAZIONE
LUBRICATION
COMUNE
COMMON
6000.0508
D125AI15
1501
LUBR_GR
83.2
ESA IW102.0
IN A2
6000.0508
D125AI15
1502
LUBR_TS
83.3
ESA IW102.1
IN A4
6000.0508
D125AI15
COMMON
83.2
ESA A1
COM A1
6200.0308
D125AO16
1603
LUBR_ON_TV
84.1
ESA QW1102.2
OUT A5
6200.0308
D125AO16
COMMON
84.1
ESA A6
COM A6
1501
1502
+
1603
-
39WX1
E760,5
39X1
5P WAGO
39WX10
E760,5
39X10
5P WAGO
39SQ2
39SQ1
39YV1

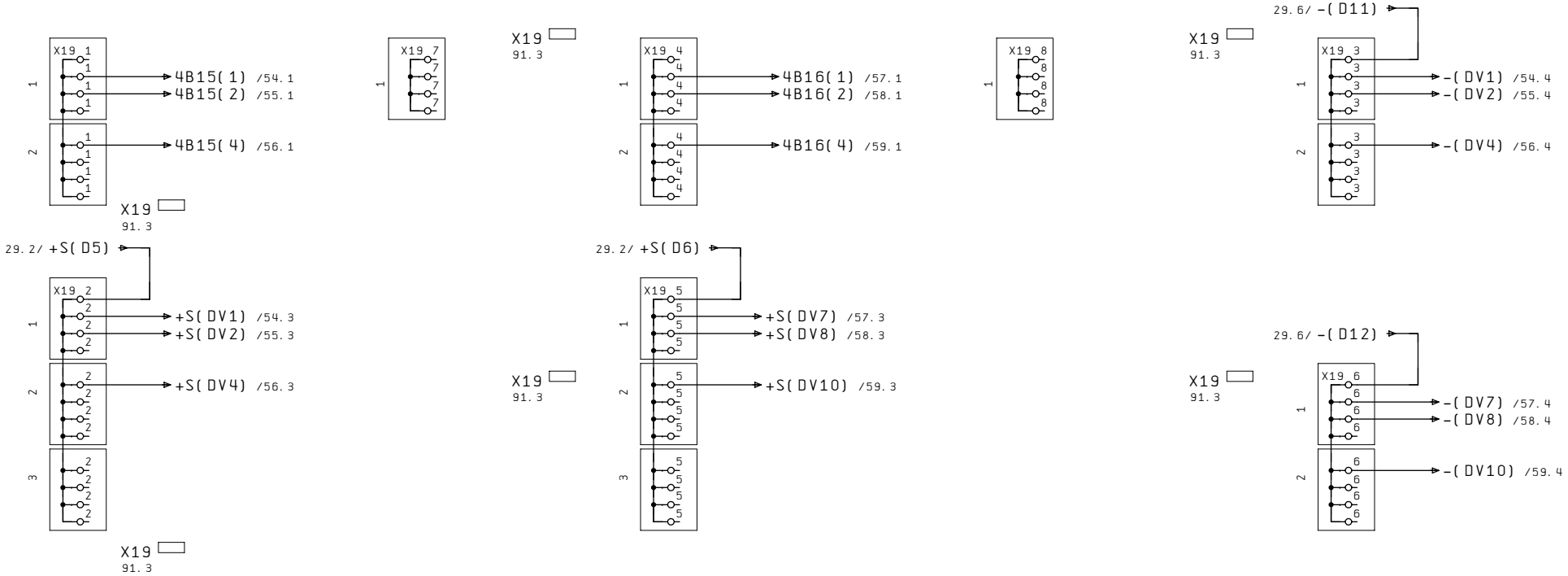
X19 1
4B15(1) /54.1
4B15(2) /55.1
4B15(4) /56.1
X19
91.3
X19 7
X19
91.3
X19 4
4B16(1) /57.1
4B16(2) /58.1
4B16(4) /59.1
X19 8
29.6/ -(D11)
X19
91.3
X19 3
-(DV1) /54.4
-(DV2) /55.4
-(DV4) /56.4
29.2/ +S(D5)
X19 2
+S(DV1) /54.3
+S(DV2) /55.3
+S(DV4) /56.3
X19
91.3
29.2/ +S(D6)
X19 5
+S(DV7) /57.3
+S(DV8) /58.3
+S(DV10) /59.3
X19
91.3
29.6/ -(D12)
X19
91.3
X19 6
-(DV7) /57.4
-(DV8) /58.4
-(DV10) /59.4

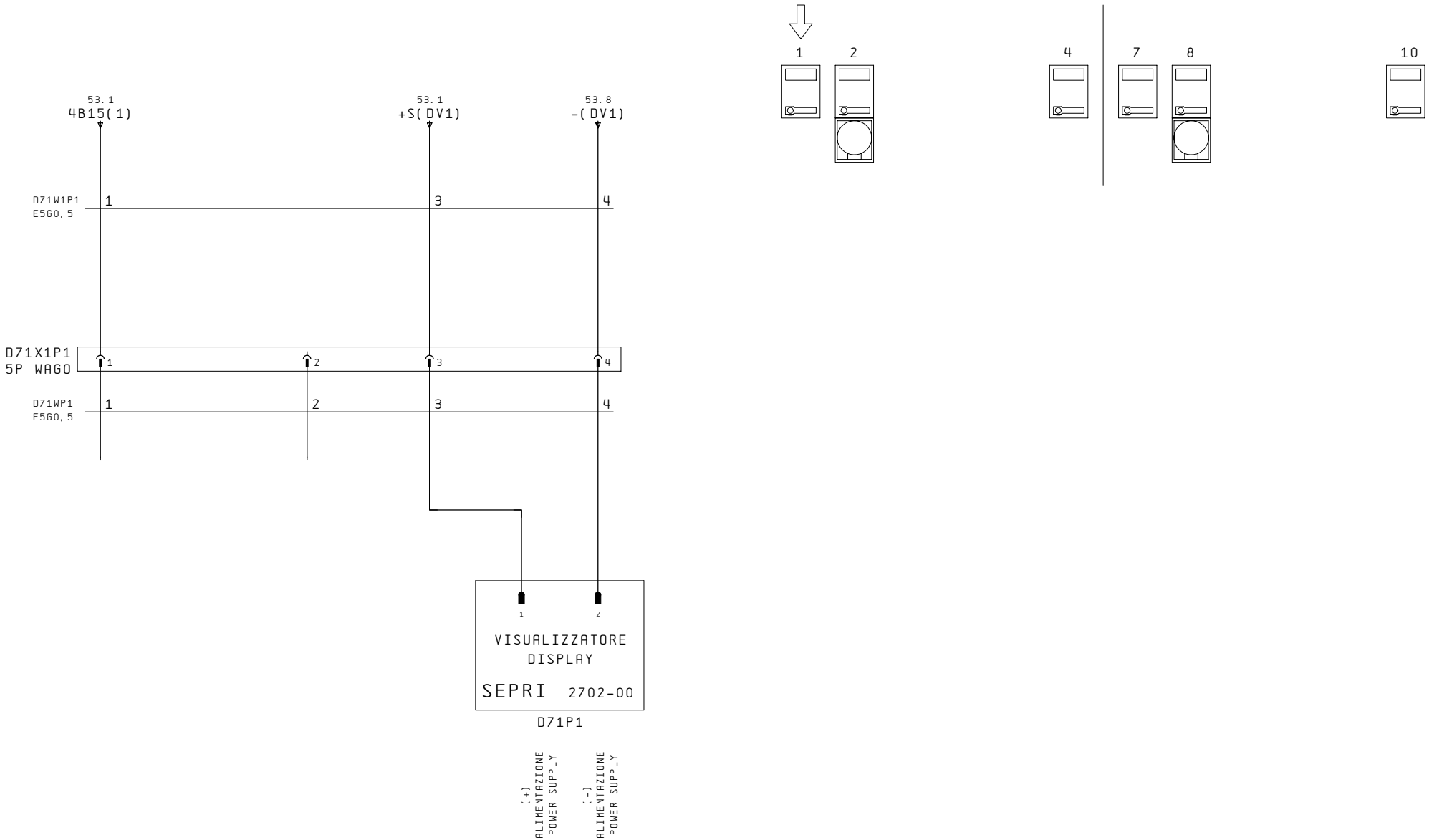
0 1 2 3 4 5 6 7 8 9
1 2 4 7 8 10
53.1
4B15(1)
53.1
+S(DV1)
53.8
-(DV1)
D71W1P1
E5G0,5
1 3 4
D71X1P1
5P WAGO
1 2 3 4
D71WP1
E5G0,5
1 2 3 4
1 2
VISUALIZZATORE
DISPLAY
SEPRI 2702-00
D71P1
(+)
ALIMENTAZIONE
POWER SUPPLY
(-)
ALIMENTAZIONE
POWER SUPPLY

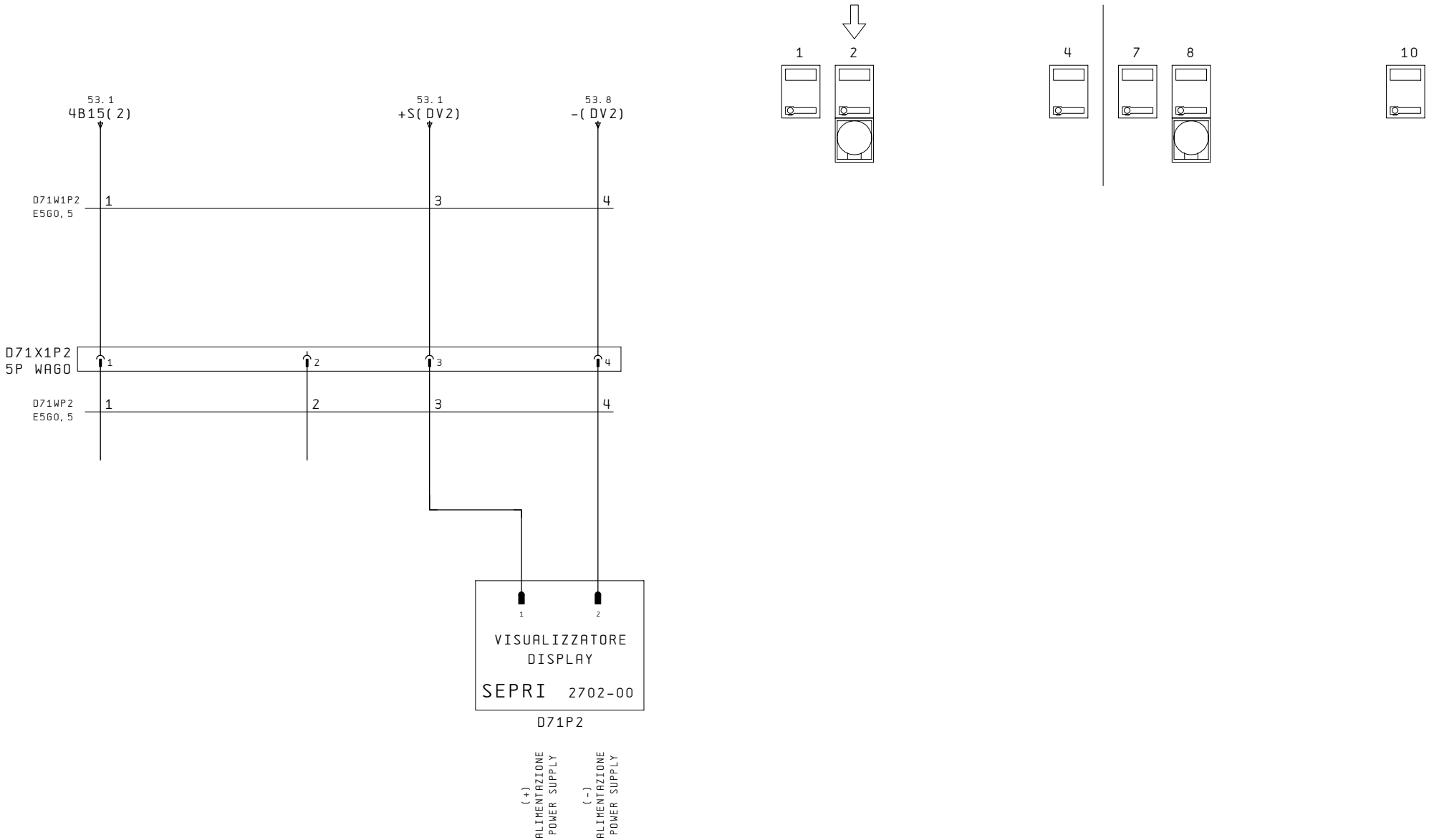
0
1
2
3
4
5
6
7
8
9
1
2
4
7
8
10
53.1
4B15(2)
53.1
+S(DV2)
53.8
-(DV2)
D71W1P2
E5G0,5
1
3
4
D71X1P2
5P WAGO
1
2
3
4
D71WP2
E5G0,5
1
2
3
4
1
2
VISUALIZZATORE
DISPLAY
SEPRI 2702-00
D71P2
(+)
ALIMENTAZIONE
POWER SUPPLY
(-)
ALIMENTAZIONE
POWER SUPPLY

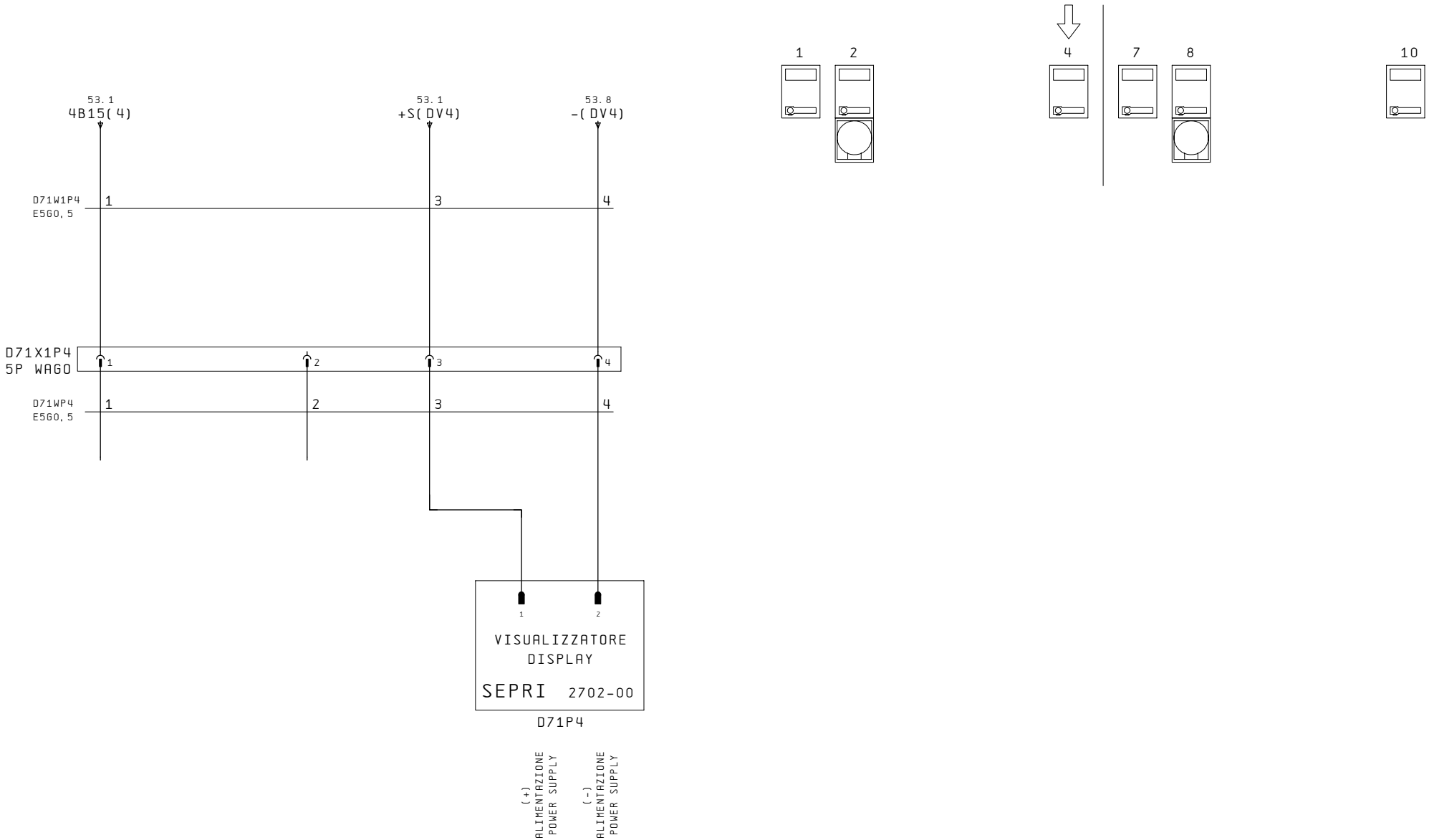
0 1 2 3 4 5 6 7 8 9
1 2 4 7 8 10
53.1
4B15(4)
53.1
+S(DV4)
53.8
-(DV4)
D71W1P4
E5G0,5
1 3 4
D71X1P4
5P WAGO
1 2 3 4
D71WP4
E5G0,5
1 2 3 4
1 2
VISUALIZZATORE
DISPLAY
SEPRI 2702-00
D71P4
(+)
ALIMENTAZIONE
POWER SUPPLY
(-)
ALIMENTAZIONE
POWER SUPPLY

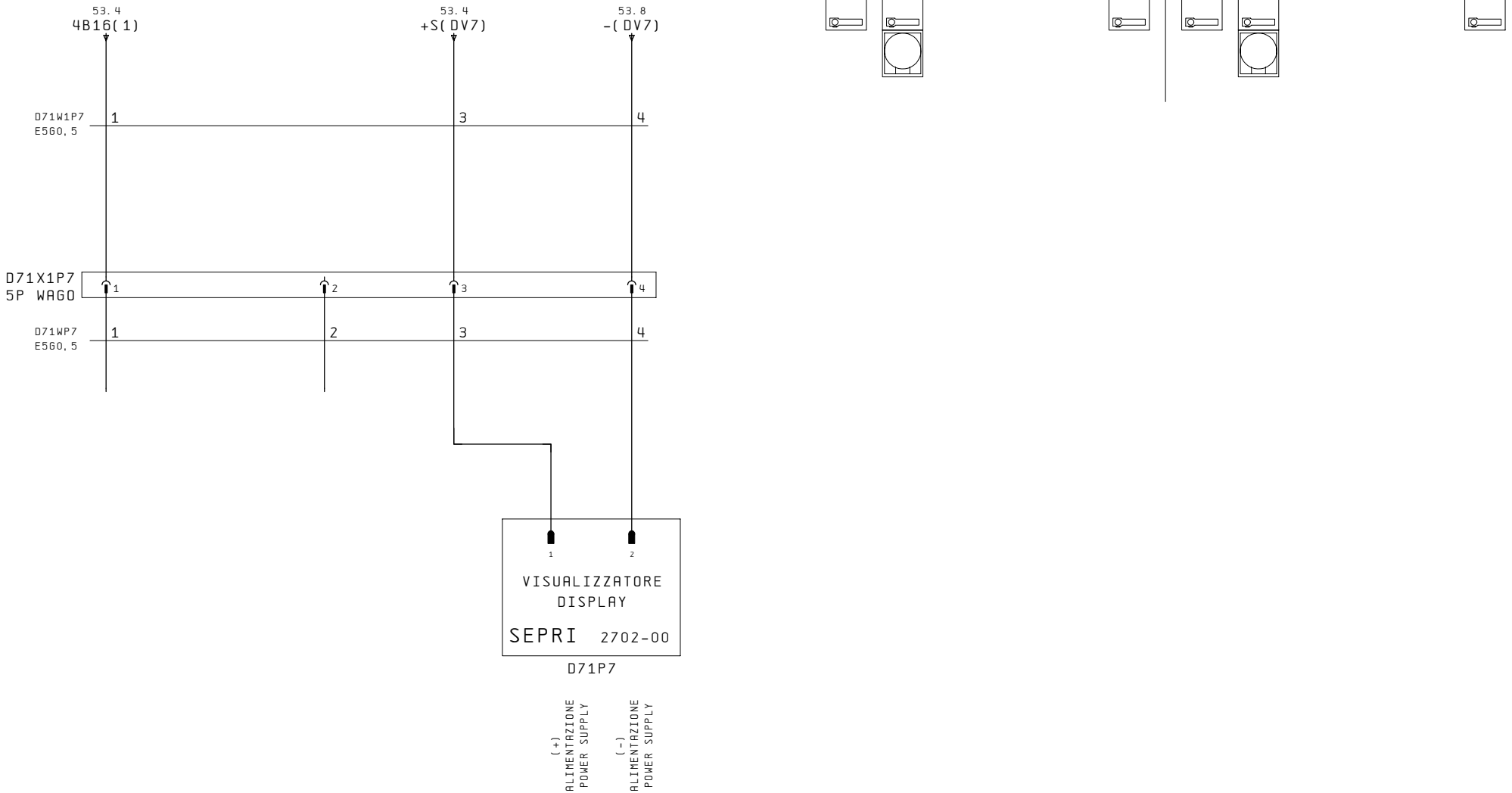
53.4
4B16(1)
53.4
+S(DV7)
53.8
-(DV7)
D71W1P7
E5G0,5
D71X1P7
5P WAGO
D71WP7
E5G0,5
VISUALIZZATORE
DISPLAY
SEPRI 2702-00
D71P7
(+)
ALIMENTAZIONE
POWER SUPPLY
(-)
ALIMENTAZIONE
POWER SUPPLY
1
2
4
7
8
10

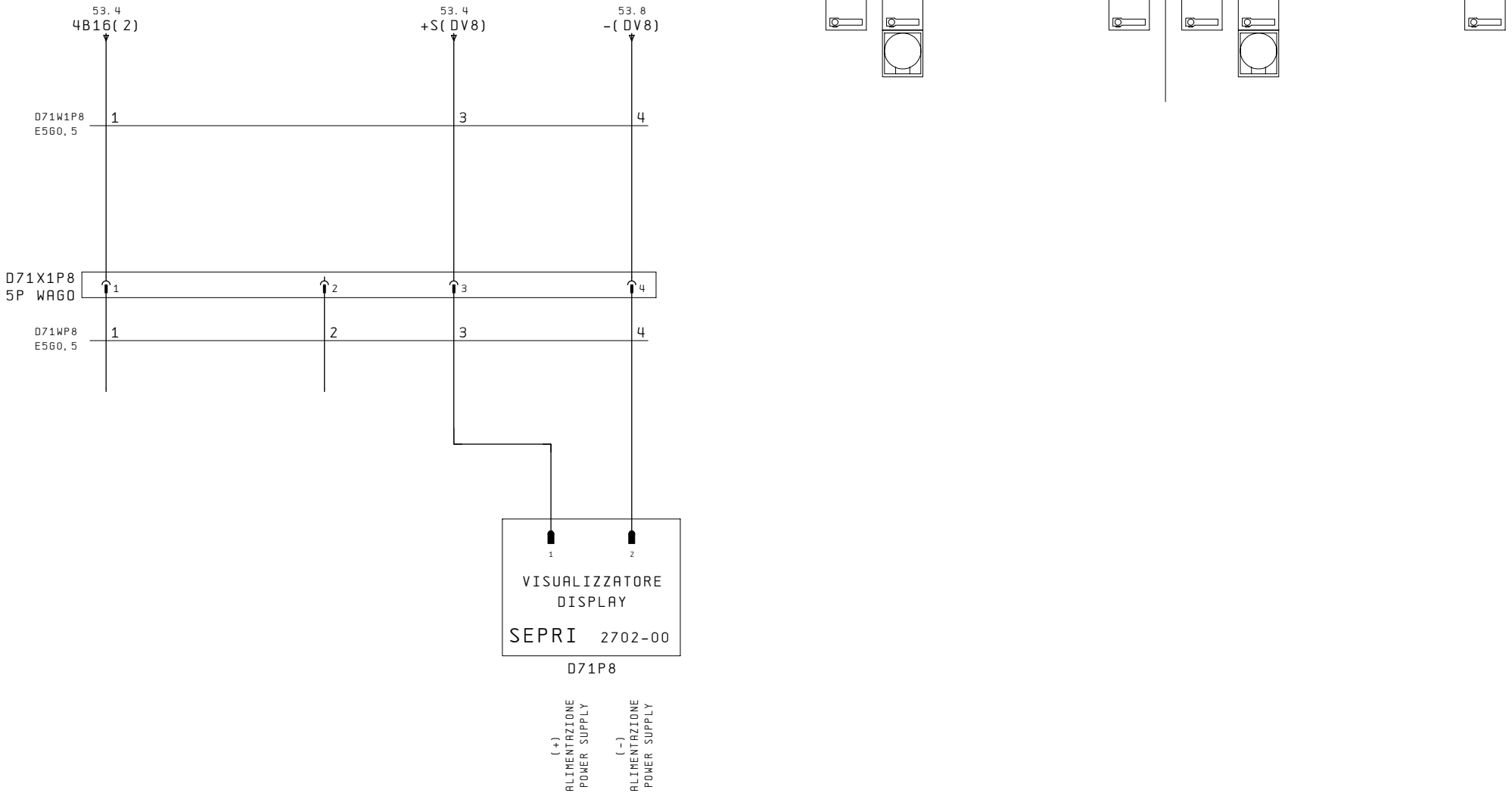
53.4
4B16(2)
53.4
+S(DV8)
53.8
-(DV8)
D71W1P8
E5G0,5
D71X1P8
5P WAGO
D71WP8
E5G0,5
VISUALIZZATORE
DISPLAY
SEPRI 2702-00
D71P8
(+)
ALIMENTAZIONE
POWER SUPPLY
(-)
ALIMENTAZIONE
POWER SUPPLY
1
2
4
7
8
10

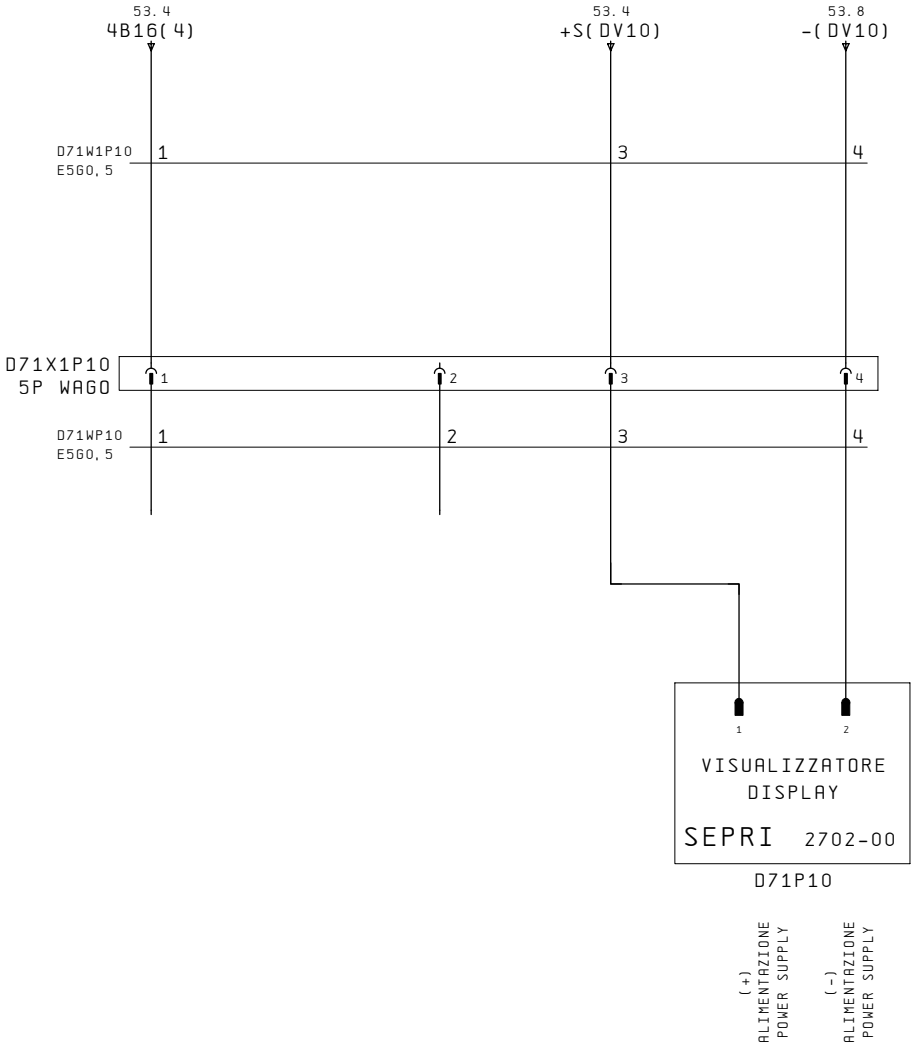
53.4
4B16(4)
53.4
+S(DV10)
53.8
-(DV10)
D71W1P10
E5G0,5
D71X1P10
5P WAGO
D71WP10
E5G0,5
VISUALIZZATORE
DISPLAY
SEPRI 2702-00
D71P10
(+)
ALIMENTAZIONE
POWER SUPPLY
(-)
ALIMENTAZIONE
POWER SUPPLY

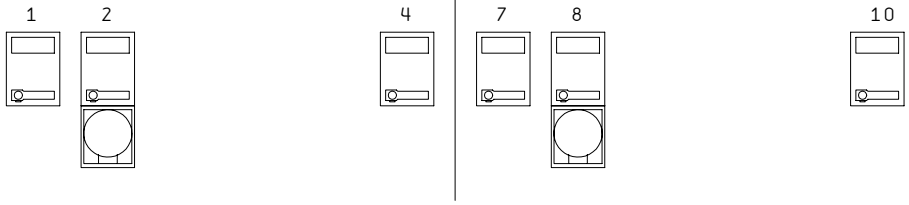
1
2
4
7
8
10

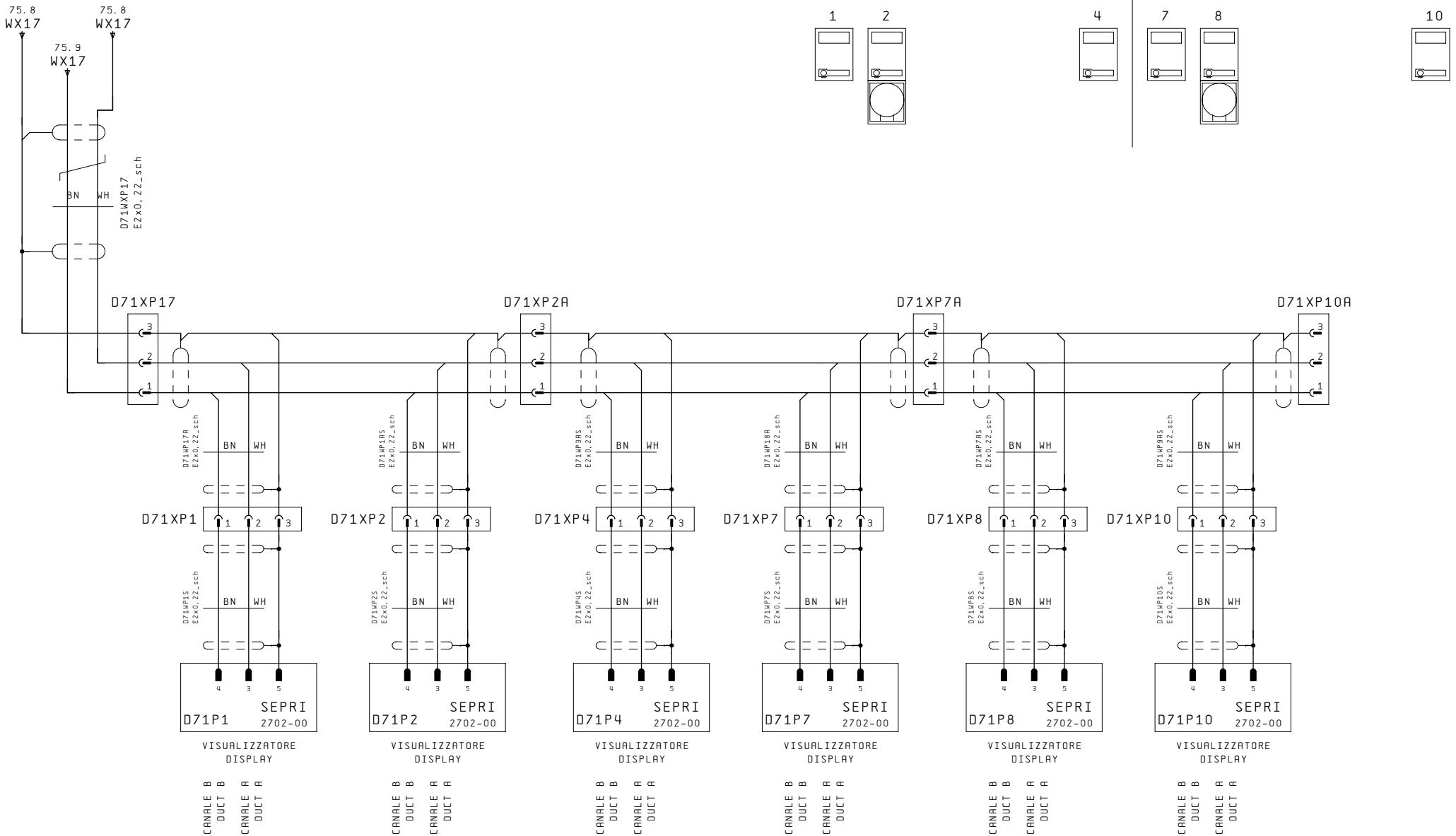

PRECEDENTE PREVIOUS	DATA STAMPA DATE PRINT	TIPO MACCHINA/MODEL MACHINE/		VISUALIZZATORI / MORSETTI PNEUMATICI DISPLAY / PNEUMATIC CLAMP	ULTIMO LAST	FOGLIO SHEET	SUCCESSIVO NEXT
59	09. Set. 2008	A330 ESACAN_PC			169	60	61
		SCHEMA NUMERO/DIAGRAM NUMBER/ TCAN_13	2990307373D				

ES Falciano Rep. San Marino

MORBIDELLI

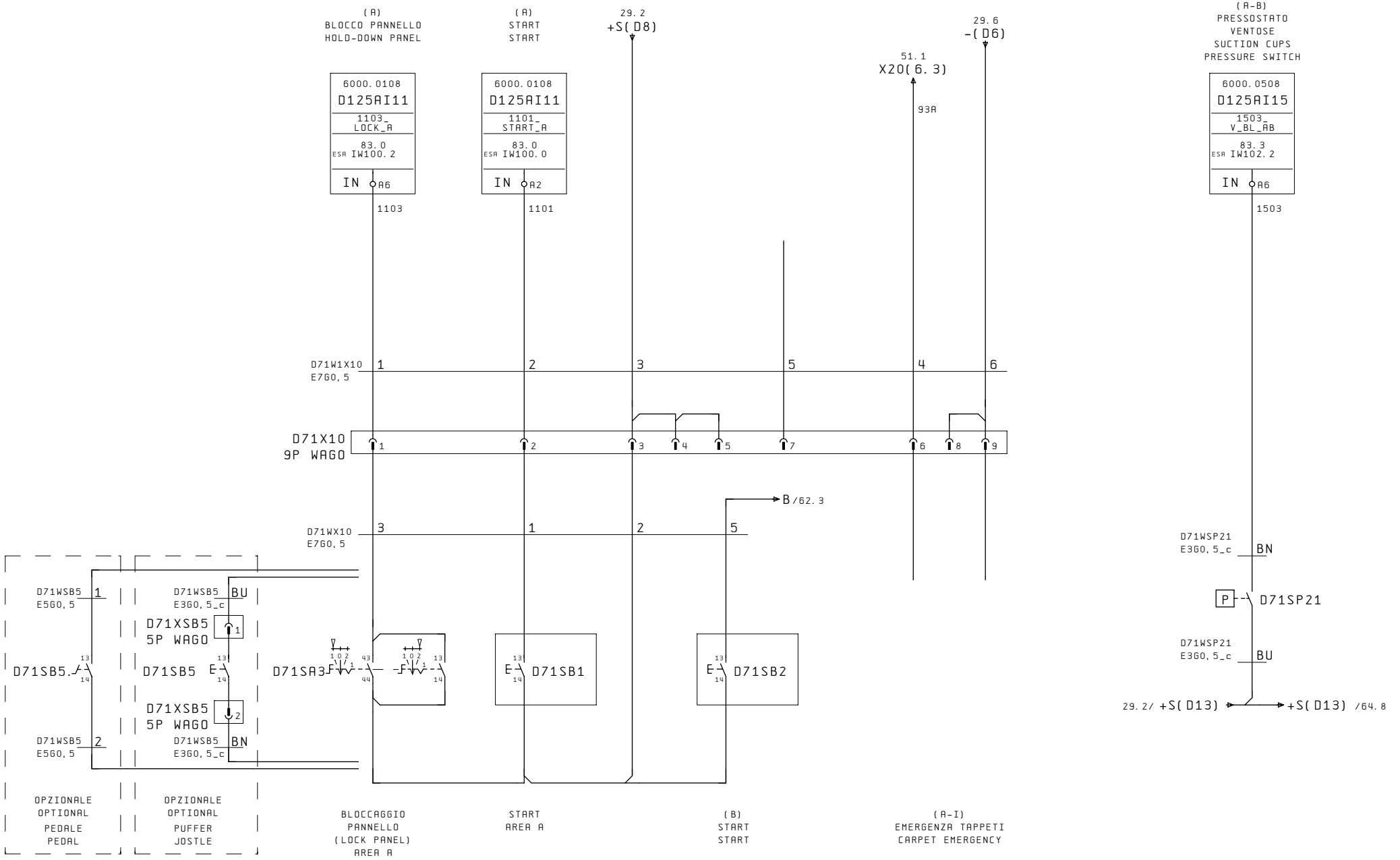

PRECEDENTE / PREVIOUS	DATA STAMPA / DATE PRINT	TIPO MACCHINA/MODEL MACHINE/		A-I INPUT	ULTIMO / LAST	FOGLIO / SHEET	SUCCESSIVO / NEXT
60	28. Ott. 2008	A330 ESACAN_PC		PIANO DI LAVORO	169	61	62
		SCHEMA NUMERO/DIAGRAM NUMBER/		WORK TABLE			
		TCAN_13	2990307373D				

ES Falciano Rep. San Marino

MORBIDELLI

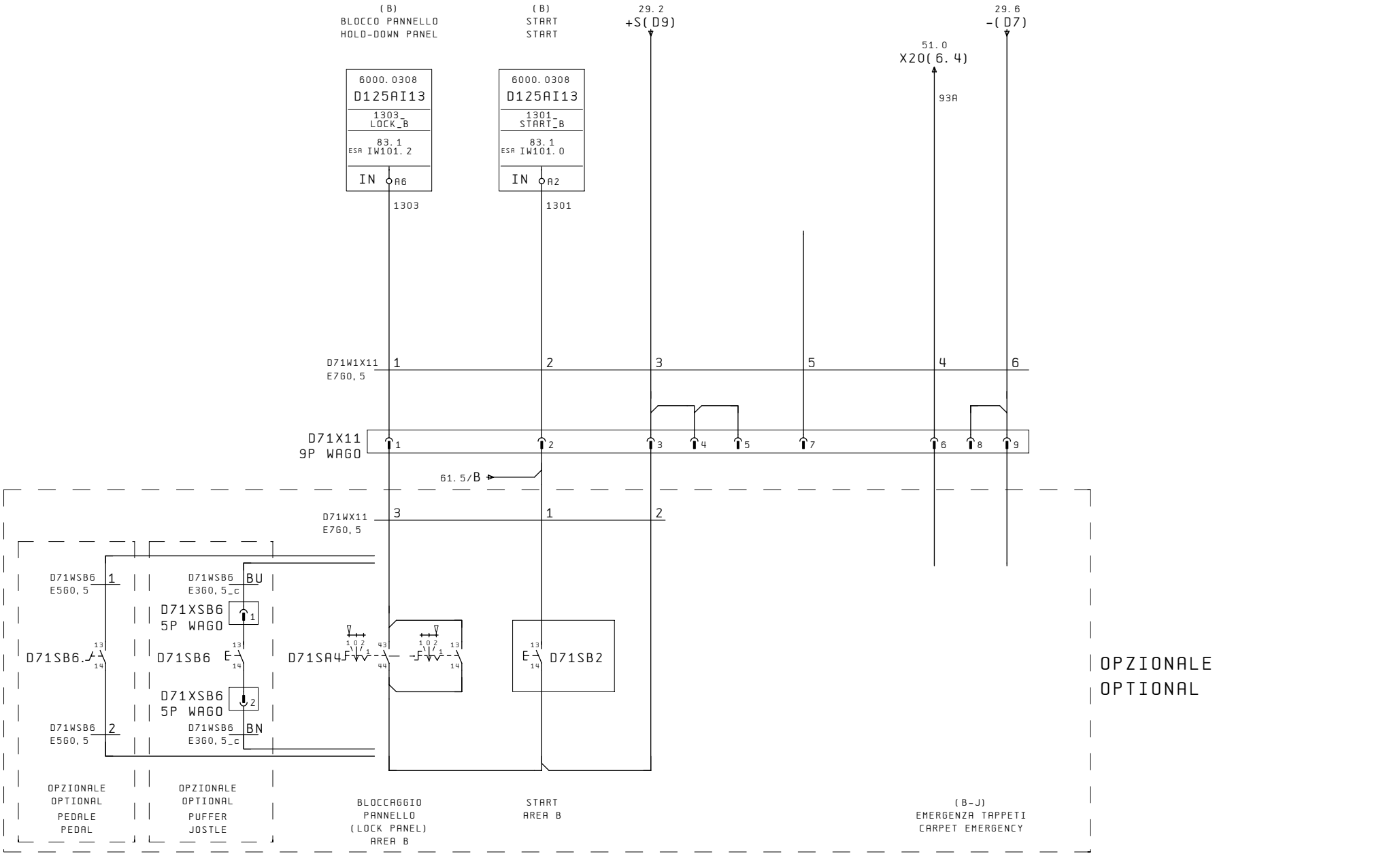
(B)
BLOCCO PANNELLO
HOLD-DOWN PANEL
(B)
START
START
29.2
+S(D9)
29.6
-(D7)
51.0
X20(6.4)
93A
6000.0308
D125AI13
1303_
LOCK_B
83.1
ESA IW101.2
IN A6
1303
6000.0308
D125AI13
1301_
START_B
83.1
ESA IW101.0
IN A2
1301
D71W1X11
E7G0,5
D71X11
9P WAGO
61.5/B
D71WX11
E7G0,5
D71WSB6
E5G0,5
D71WSB6
E3G0,5_c
BU
D71XSB6
5P WAGO
D71SB6.
D71SB6
D71SA4
D71SB2
D71XSB6
5P WAGO
D71WSB6
E5G0,5
D71WSB6
E3G0,5_c
BN
OPZIONALE
OPTIONAL
PEDALE
PEDAL
OPZIONALE
OPTIONAL
PUFFER
JOSTLE
BLOCCAGGIO
PANNELLO
(LOCK PANEL)
AREA B
START
AREA B
(B-J)
EMERGENZA TAPPETI
CARPET EMERGENCY
OPZIONALE
OPTIONAL

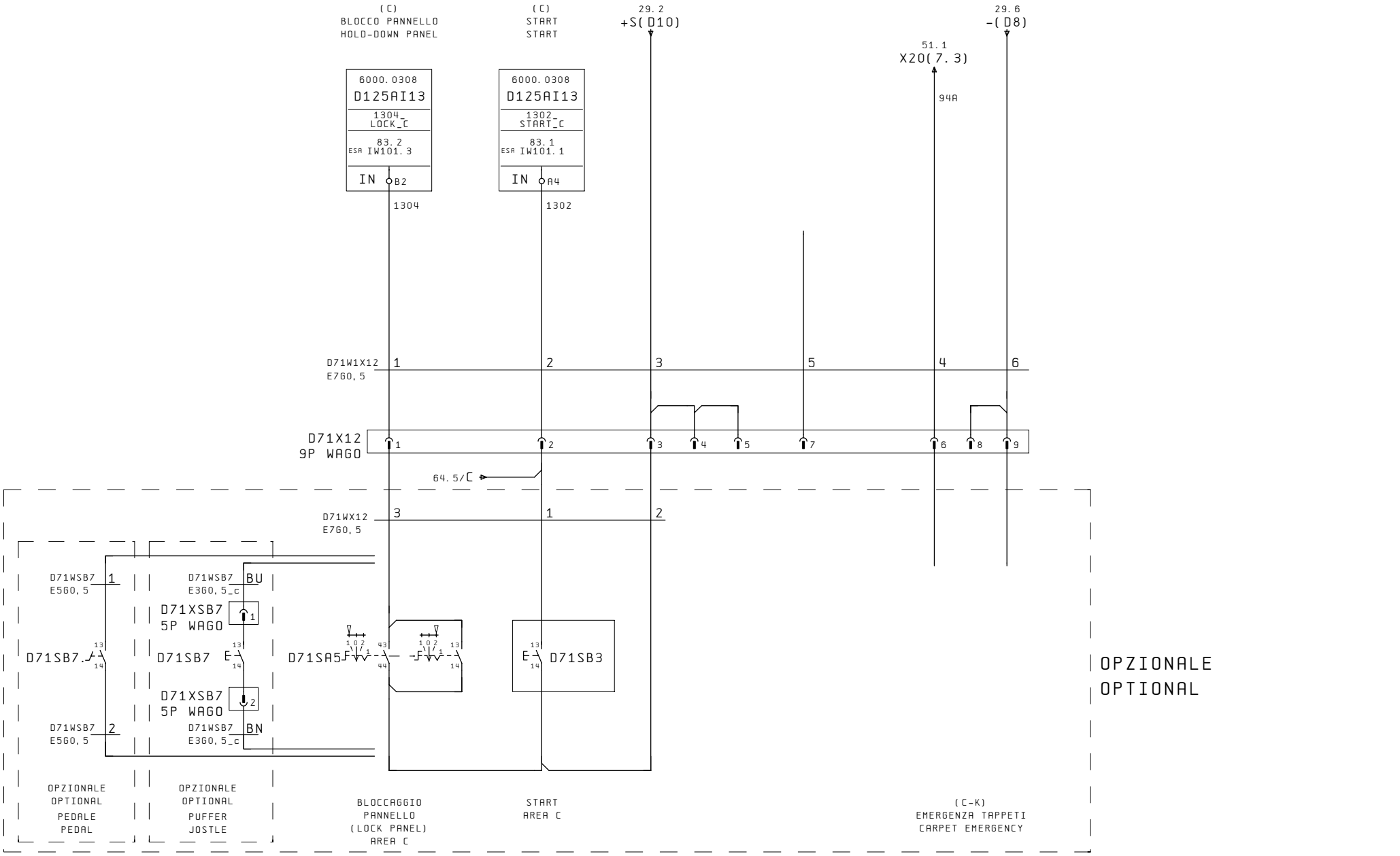

PRECEDENTE / PREVIOUS	DATA STAMPA / DATE PRINT	TIPO MACCHINA/MODEL MACHINE/		C-K INPUT	ULTIMO / LAST	FOGLIO / SHEET	SUCCESSIVO / NEXT
62	28.Ott.2008	A330 ESACAN_PC	Falciano Rep. San Marino	PIANO DI LAVORO WORK TABLE	169	63	64
		SCHEMA NUMERO/DIAGRAM NUMBER/ TCAN_13 2990307373D					

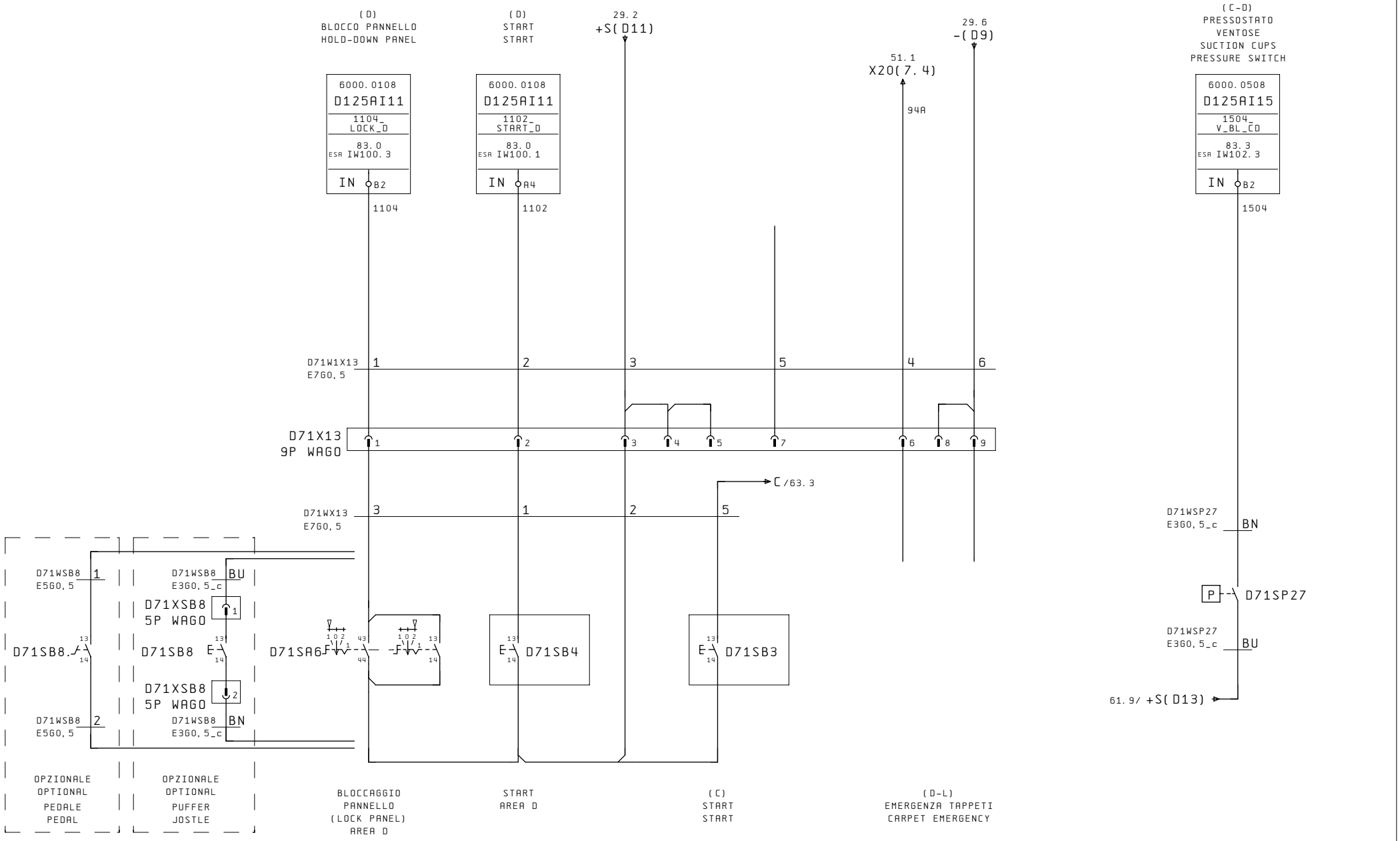
(D)
BLOCCO PANNELLO
HOLD-DOWN PANEL
(D)
START
START
29.2
+S(D11)
29.6
-(D9)
51.1
X20(7.4)
(C-D)
PRESSOSTATO
VENTOSE
SUCTION CUPS
PRESSURE SWITCH
6000.0108
D125AI11
1104_
LOCK_D
83.0
ESA IW100.3
IN B2
6000.0108
D125AI11
1102_
START_D
83.0
ESA IW100.1
IN A4
6000.0508
D125AI15
1504_
V_BL_CD
83.3
ESA IW102.3
IN B2
94A
1104
1102
1504
D71W1X13
E7G0,5
D71X13
9P WAGO
D71WX13
E7G0,5
C/63.3
D71WSB8
E5G0,5
D71WSB8
E3G0,5_c
BU
D71XSB8
5P WAGO
D71SB8.
D71SB8
D71SA6
D71SB4
D71SB3
D71WSB8
E5G0,5
D71WSB8
E3G0,5_c
BN
D71WSP27
E3G0,5_c
BN
D71SP27
D71WSP27
E3G0,5_c
BU
61.9/ +S(D13)
OPZIONALE
OPTIONAL
PEDALE
PEDAL
OPZIONALE
OPTIONAL
PUFFER
JOSTLE
BLOCCAGGIO
PANNELLO
(LOCK PANEL)
AREA D
START
AREA D
(C)
START
START
(D-L)
EMERGENZA TAPPETI
CARPET EMERGENCY

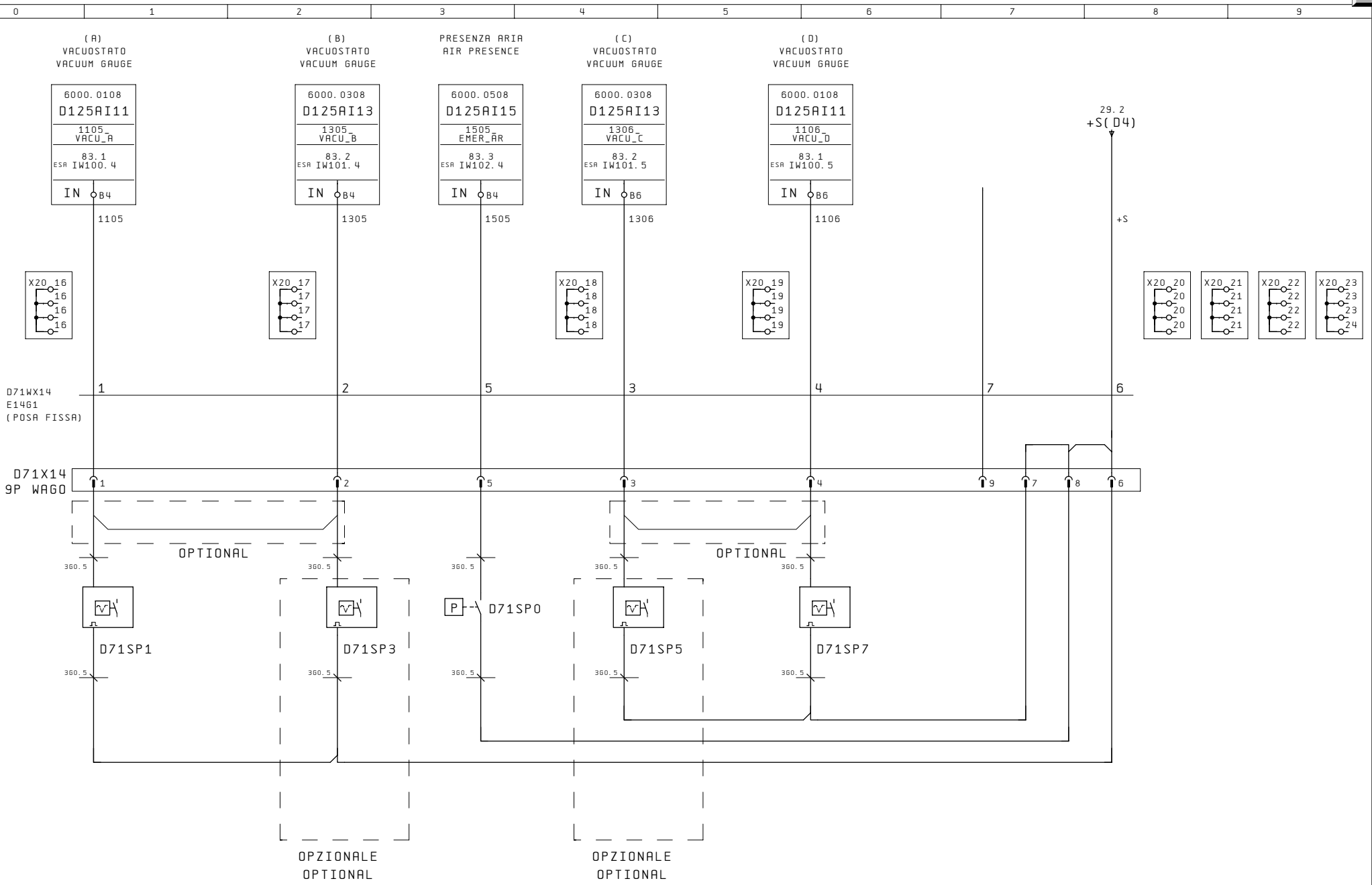

PRECEDENTE PREVIOUS	DATA STAMPA DATE PRINT	TIPO MACCHINA/MODEL MACHINE/		INPUT	ULTIMO LAST	FOGLIO SHEET	SUCCESSIVO NEXT
64	09. Set. 2008	A330 ESACAN_PC	Falciano Rep. San Marino	PIANO DI LAVORO	169	65	66
		SCHEMA NUMERO/DIAGRAM NUMBER/ TCAN_13 2990307373D		WORK TABLE			

MORBIDELLI

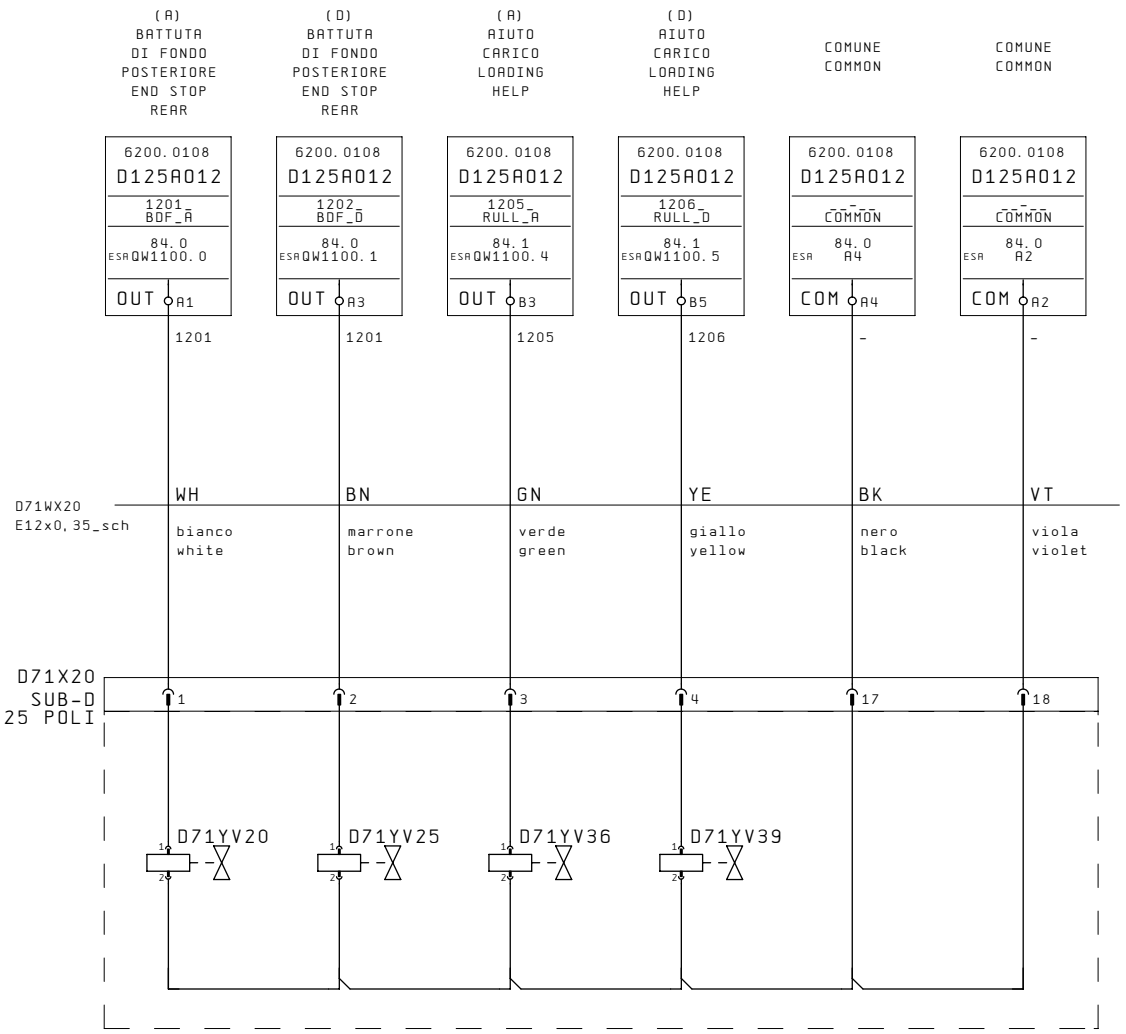
(A) BATTUTA DI FONDO POSTERIORE END STOP REAR
(D) BATTUTA DI FONDO POSTERIORE END STOP REAR
(A) AIUTO CARICO LOADING HELP
(D) AIUTO CARICO LOADING HELP
COMUNE COMMON
COMUNE COMMON
6200.0108
D125A012
1201_ BDF_A
84.0 ESA QW1100.0
OUT A1
1202_ BDF_D
84.0 ESA QW1100.1
OUT A3
1205_ RULL_A
84.1 ESA QW1100.4
OUT B3
1206_ RULL_D
84.1 ESA QW1100.5
OUT B5
COMMON
84.0 ESA A4
COM A4
COMMON
84.0 ESA A2
COM A2
1201
1201
1205
1206
-
-
D71WX20
E12x0,35_sch
WH bianco white
BN marrone brown
GN verde green
YE giallo yellow
BK nero black
VT viola violet
D71X20
SUB-D
25 POLI
1
2
3
4
17
18
D71YV20
D71YV25
D71YV36
D71YV39

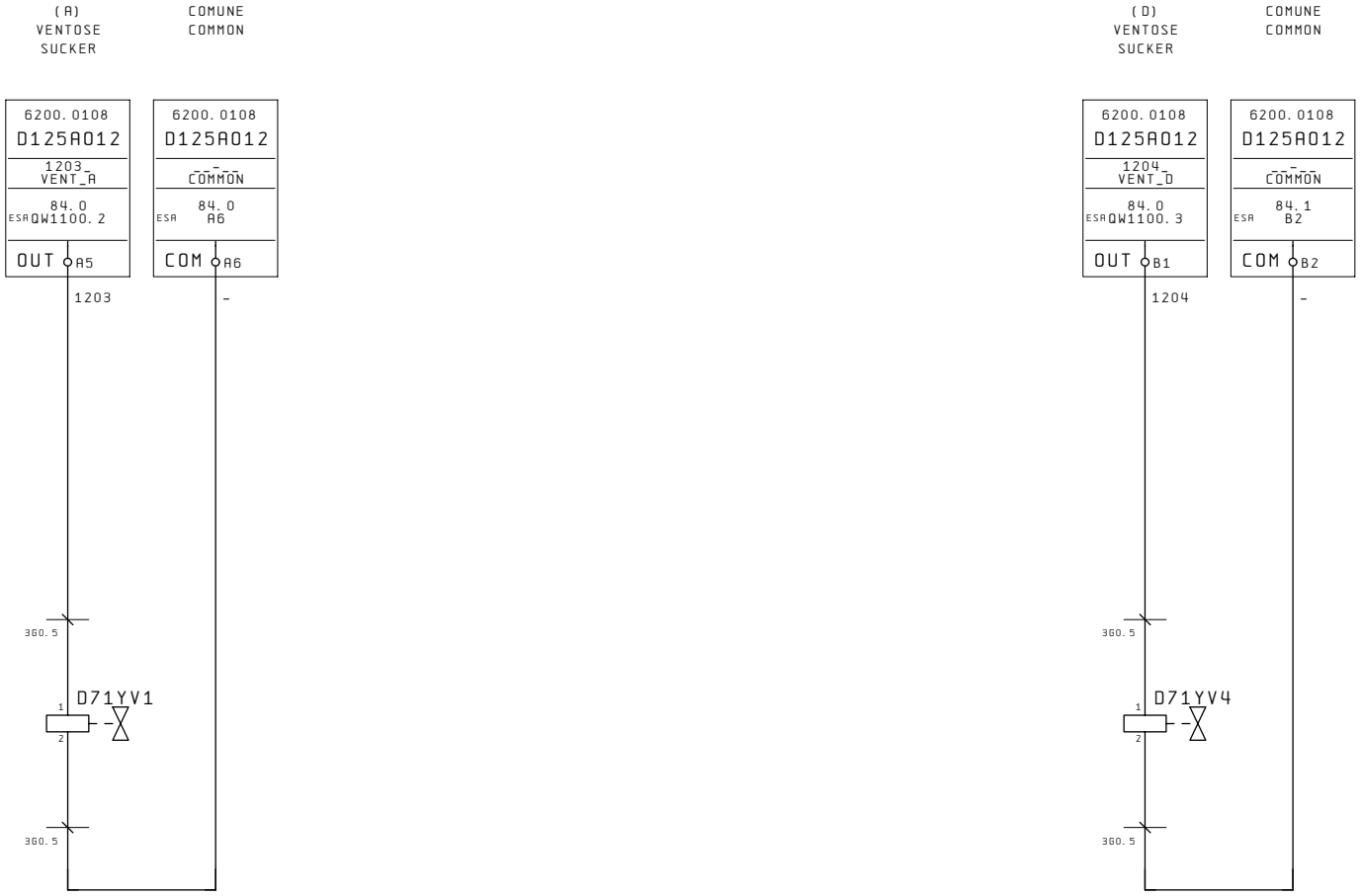
(A)
VENTOSE
SUCKER
COMUNE
COMMON
6200.0108
D125A012
1203_
VENT_A
84.0
ESA QW1100.2
OUT A5
6200.0108
D125A012
_._
COMMON
84.0
ESA A6
COM A6
1203
-
360.5
D71YV1
1
2
360.5
(D)
VENTOSE
SUCKER
COMUNE
COMMON
6200.0108
D125A012
1204_
VENT_D
84.0
ESA QW1100.3
OUT B1
6200.0108
D125A012
_._
COMMON
84.1
ESA B2
COM B2
1204
-
360.5
D71YV4
1
2
360.5

EMERGENZA
UOMO MORTO
DEAD MAN
EMERGENCY

6000.0108
125AI01
0105_
PUL_UM
81.1
ESA IW1.4
IN B4

0105
bu1

35A1

INTERFACCIA
PIGNA MOBILE
INTERFACE
PUSH-BUT. STATION MOVABLE

15 POLI MASCHIO
15 PIN MALE

9 POLI MASCHIO
9 PIN MALE

FUSIBILE
FUSE

4 3 2 1

3 2 1

30X86
99.2
4P WAGO
4 3 2 1

24.8/18 — 18 BU1,5
24.8/20 — 20 BU1,5
+S bu1 → +S(20) 17.3

200 bu1
A1 A2
35KA1
- bu1
43.9/- → -/72.7

EMERGENZA
UOMO MORTO
DEAD MAN
EMERGENCY

30X87
99.7
3P WAGO
3 2 1

1.5mm²
GV
17.8/-(11) — - BU1
17.3/+S(13) — +S bu1

53
54 35KA1
.4

+S
bu1

41.9/+S(2) → +S(2) /72.0

23.1 21 22
.1 53 54
15.5 61 62

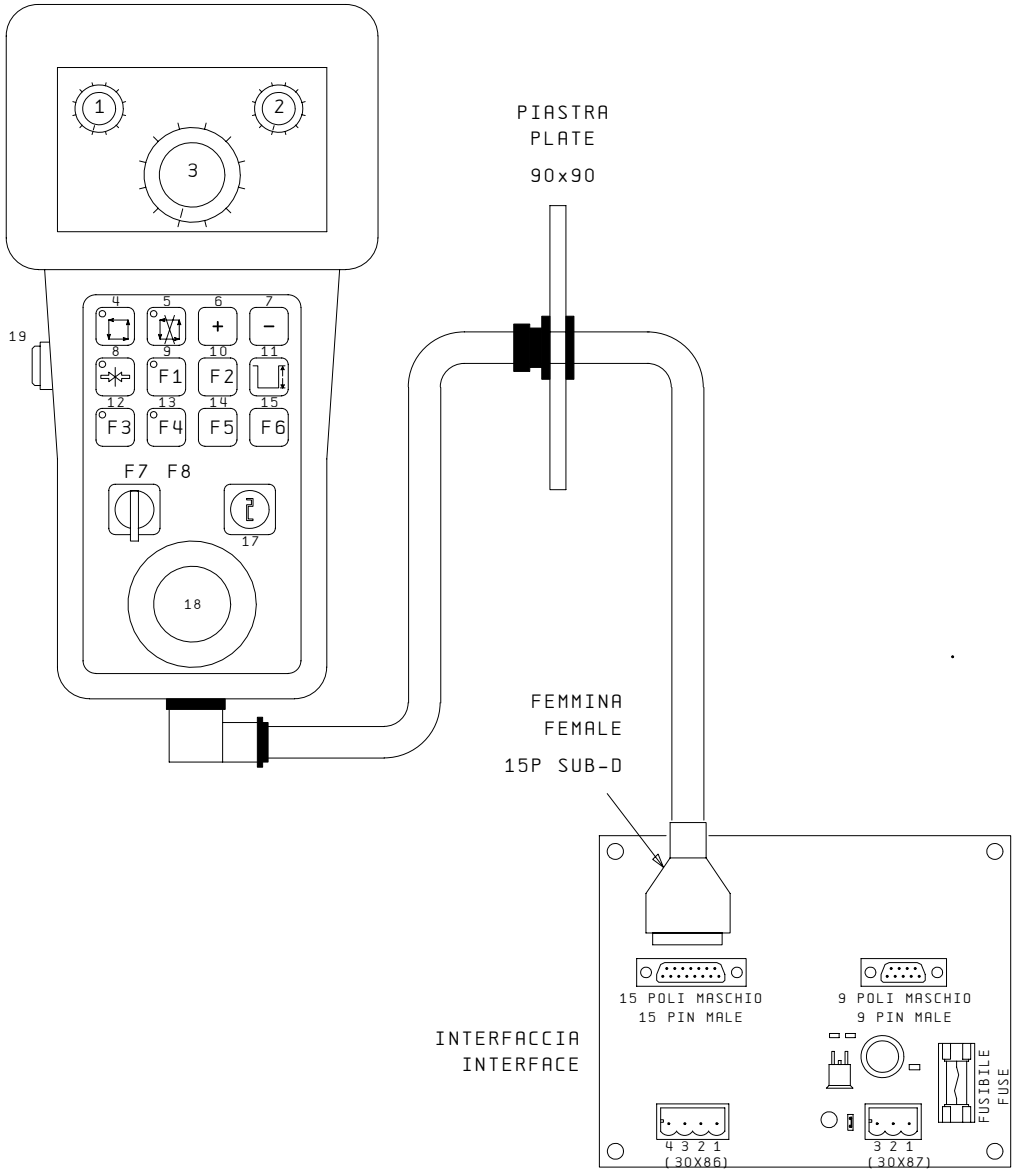

1	35RP2		POTENZIOMETRO AVANZAMENTO ASSI AUTOMATICO POTENTIOMETER FEED AXIS AUTOMATIC
2	35RP1		POTENZIOMETRO AVANZAMENTO MANDRINO MANUALE POTENTIOMETER FEED SPINDLE HAND
3	35SA3		SELETTORE ASSI 12 POSIZIONI SELECTOR AXIS 12 POSITION
4	35SB1	BIANCO WHITE	START CICLO CYCLE START
5	35SB2	NERO BLACK	FEED HOLD PC
6	35SB3	BIANCO WHITE	JOG +
7	35SB4	BIANCO WHITE	JOG -
8	35SB5	BLU BLUE	BLOCCO-SBLOCCO UTENSILE TOOLS LOCK-RELEASE
9	35SB6	BIANCO WHITE	F1 TASTO BUTTON
10	35SB7	BIANCO WHITE	F2 TASTO BUTTON
11	35SB8		CUFFIA ALTA PROTECTION UP
12	35SB9		F3 TASTO BUTTON
13	35SB10		F4 TASTO BUTTON
14	35SB11		F5 TASTO BUTTON
15	35SB12	BIANCO WHITE	F6 TASTO BUTTON
16	35SA1		F7 SELETTORE CHIAVE KEY SELECTOR
17	35SA2		SELETTORE CHIAVE NO-EDIT / NO MODE KEY SELECTOR NO-EDIT / NO MODE
18	35SE1	ROSSO RED	EMERGENZA EMERGENCY
19	35SE2	BIANCO WHITE	EMERGENZA UOMO MORTO DEAD MAN EMERGENCY

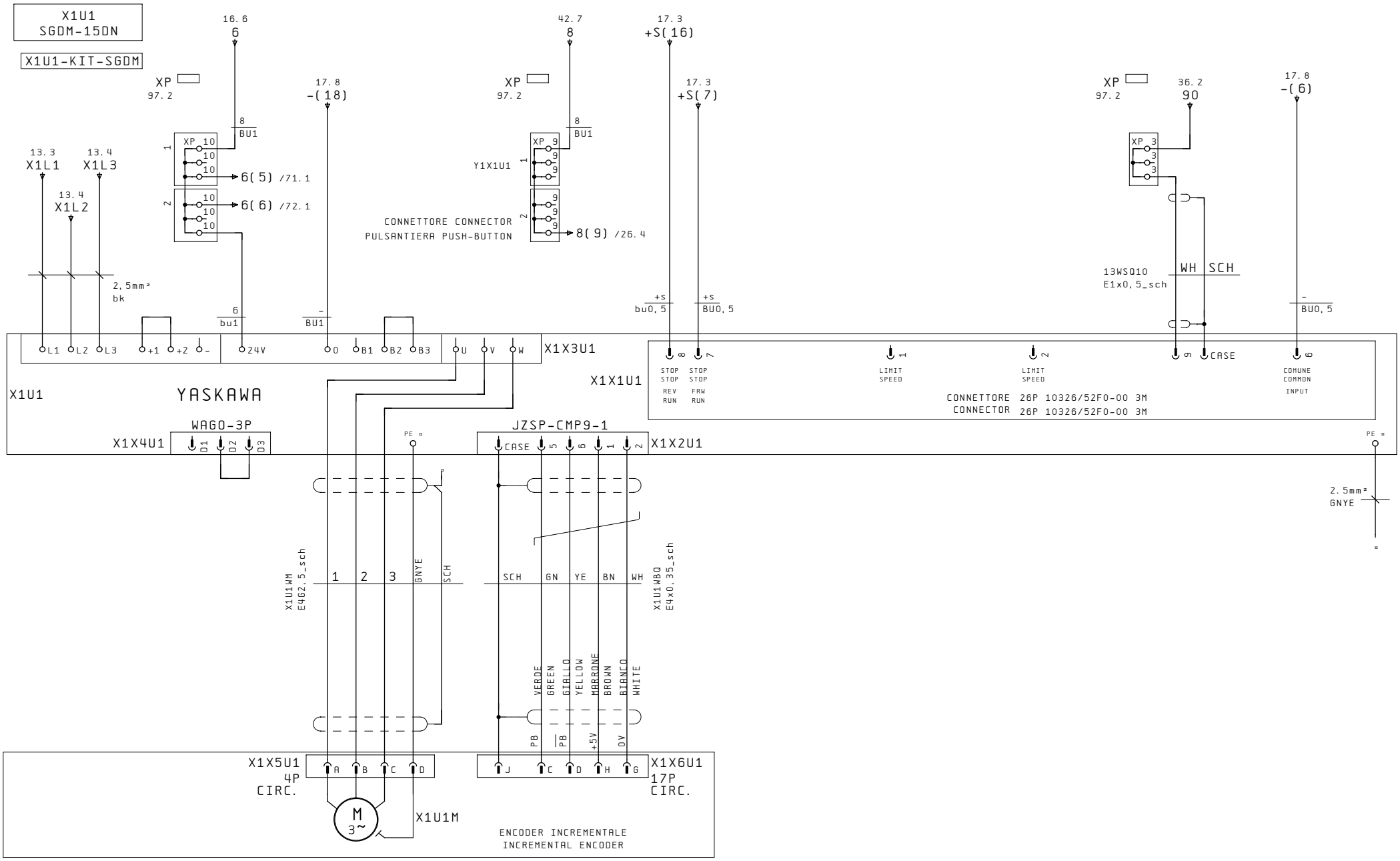

PRECEDENTE / PREVIOUS	DATA STAMPA / DATE PRINT	TIPO MACCHINA/MODEL MACHINE/			ULTIMO / LAST	FOGLIO / SHEET	SUCCESSIVO / NEXT
69	09. Set. 2008	A330 ESACAN_PC	Falciano Rep. San Marino	X AZIONAMENTO DRIVE	169	70	71
		SCHEMA NUMERO/DIAGRAM NUMBER/ TCAN_13 2990307373D					

MORBIDELLI

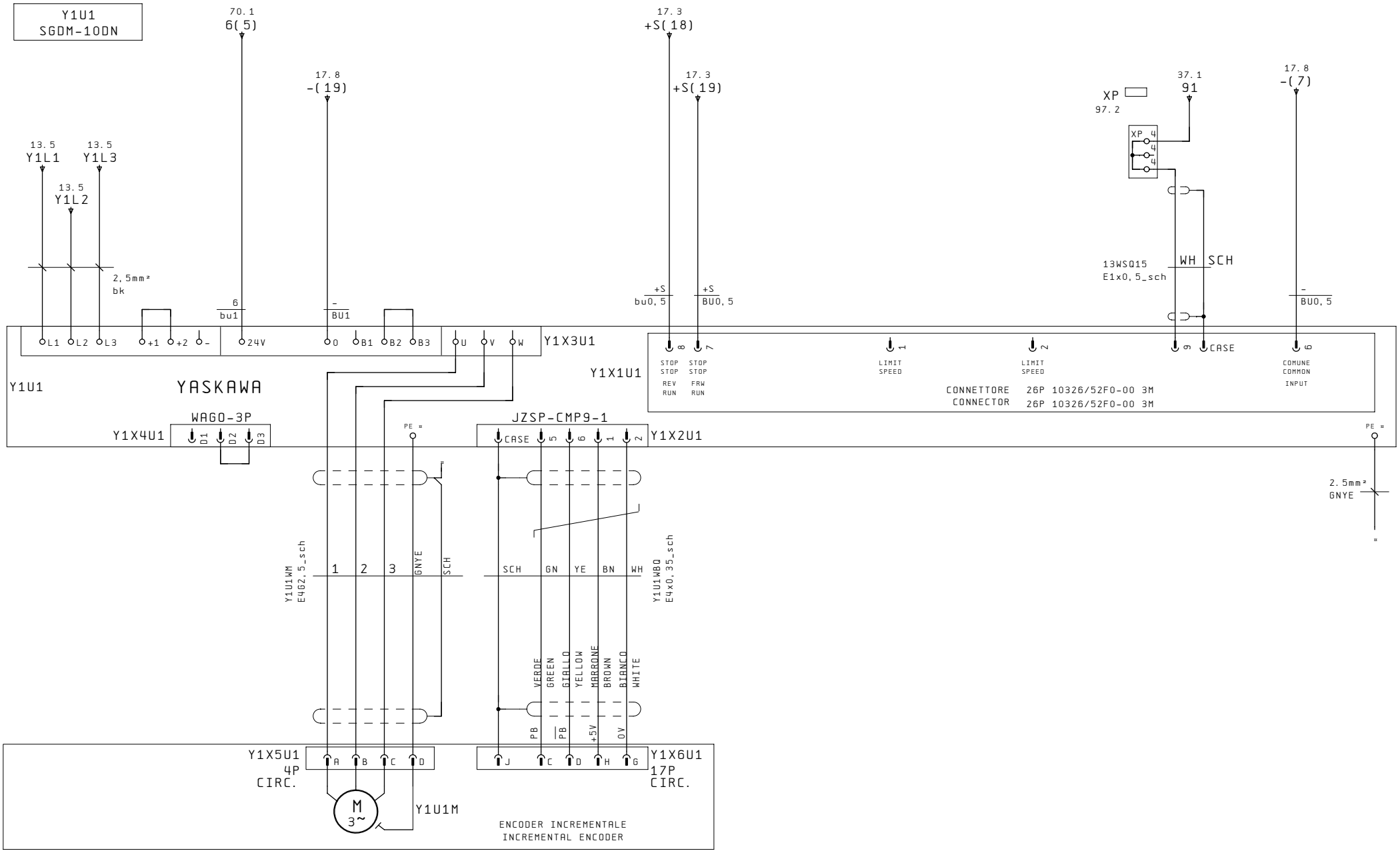
Y1U1
SGDM-10DN
70.1
6(5)
17.8
-(19)
17.3
+S(18)
17.3
+S(19)
37.1
91
17.8
-(7)
XP
97.2
13.5
Y1L1
13.5
Y1L3
13.5
Y1L2
2,5mm²
bk
6
bu1
-
BU1
+S
bu0,5
+S
BU0,5
13WSQ15
E1x0,5_sch
WH
SCH
-
BU0,5
L1 L2 L3 +1 +2 - 24V 0 B1 B2 B3 U V W
Y1X3U1
Y1U1
YASKAWA
Y1X1U1
STOP STOP REV RUN
STOP STOP FRW RUN
LIMIT SPEED
LIMIT SPEED
CASE
COMUNE COMMON INPUT
CONNETTORE 26P 10326/52F0-00 3M
CONNECTOR 26P 10326/52F0-00 3M
WAGO-3P
Y1X4U1
D1 D2 D3
JZSP-CMP9-1
Y1X2U1
CASE 5 6 1 2
PE
2,5mm²
GNYE
Y1U1WM
E4G2,5_sch
1 2 3 GNYE SCH
Y1U1WBQ
E4x0,35_sch
SCH GN YE BN WH
VERDE GREEN GIALLO YELLOW MARRONE BROWN BIANCO WHITE
PB PB +5V 0V
Y1X5U1
4P
CIRC.
A B C D
Y1X6U1
17P
CIRC.
J C D H G
M
3~
Y1U1M
ENCODER INCREMENTALE
INCREMENTAL ENCODER

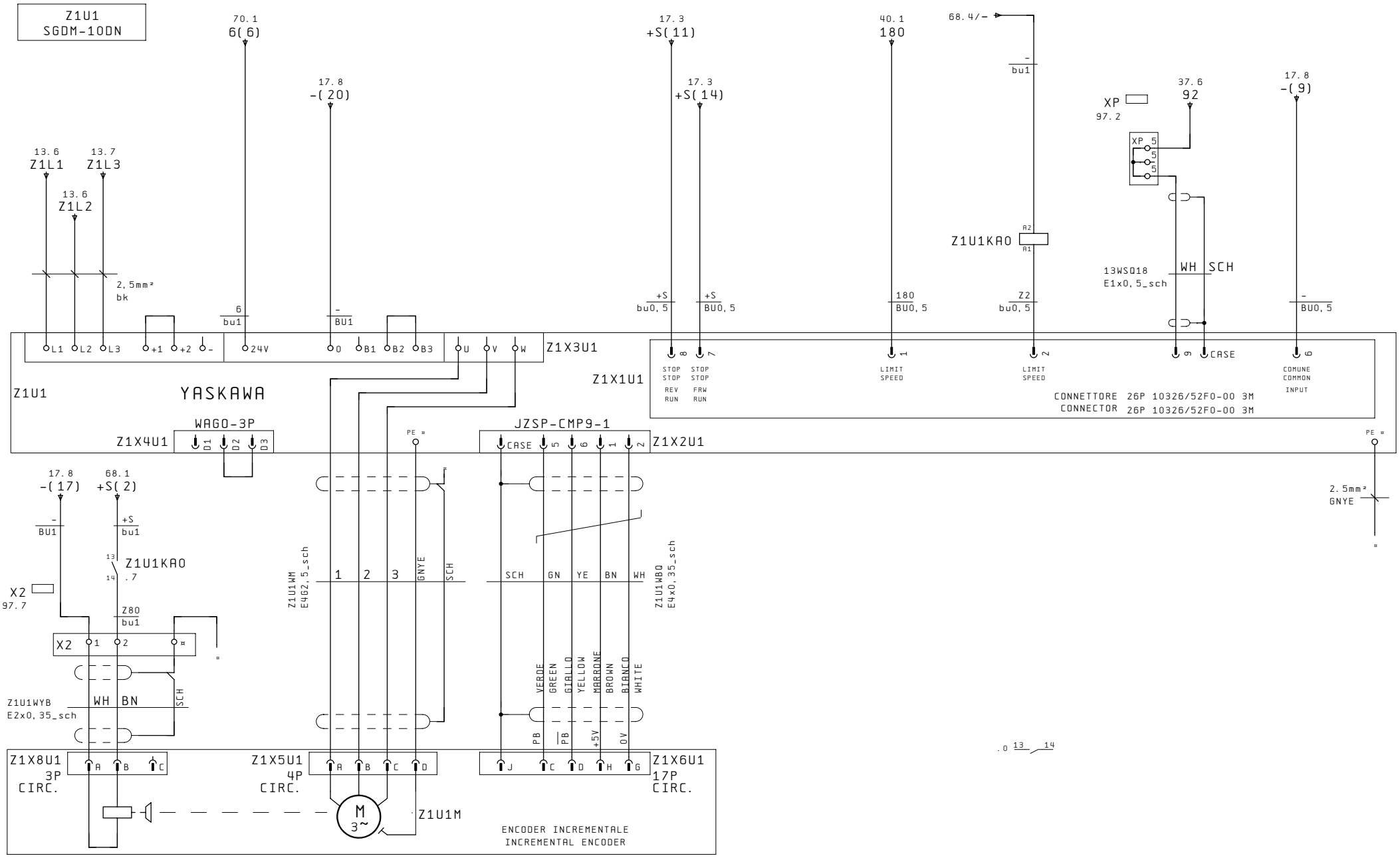
Z1U1
SGDM-10DN
70.1
6(6)
17.8
-(20)
17.3
+S(11)
17.3
+S(14)
40.1
180
68.4/-
bu1
XP
97.2
37.6
92
17.8
-(9)
13.6
Z1L1
13.7
Z1L3
13.6
Z1L2
2,5mm²
bk
6
bu1
-
BU1
+S
buO,5
+S
BUO,5
180
BUO,5
A2
Z1U1KAO
A1
Z2
buO,5
XP 5
5
5
13WSQ18
E1x0,5_sch
WH
SCH
-
BUO,5
L1 L2 L3 +1 +2 - 24V 0 B1 B2 B3 U V W
Z1X3U1
Z1U1
YASKAWA
Z1X1U1
8 7 1 2 9 CASE 6
STOP STOP REV RUN
STOP STOP FRW RUN
LIMIT SPEED
LIMIT SPEED
COMUNE COMMON INPUT
CONNETTORE 26P 10326/52F0-00 3M
CONNECTOR 26P 10326/52F0-00 3M
WAGO-3P
Z1X4U1
D1 D2 D3
JZSP-CMP9-1
Z1X2U1
CASE 5 6 1 2
PE
17.8
-(17)
68.1
+S(2)
-
BU1
+S
bu1
13
14
.7
Z1U1KAO
X2
97.7
Z80
bu1
X2 1 2
Z1U1WYB
E2x0,35_sch
WH BN
SCH
Z1U1WM
E4G2,5_sch
1 2 3 GNYE SCH
SCH GN YE BN WH
Z1U1WBQ
E4x0,35_sch
VERDE GREEN
GIALLO YELLOW
MARRONE BROWN
BIANCO WHITE
PB PB +5V 0V
2,5mm²
GNYE
Z1X8U1
3P
CIRC.
A B C
Z1X5U1
4P
CIRC.
A B C D
M
3~
Z1U1M
Z1X6U1
17P
CIRC.
J C D H G
ENCODER INCREMENTALE
INCREMENTAL ENCODER
.0 13 14

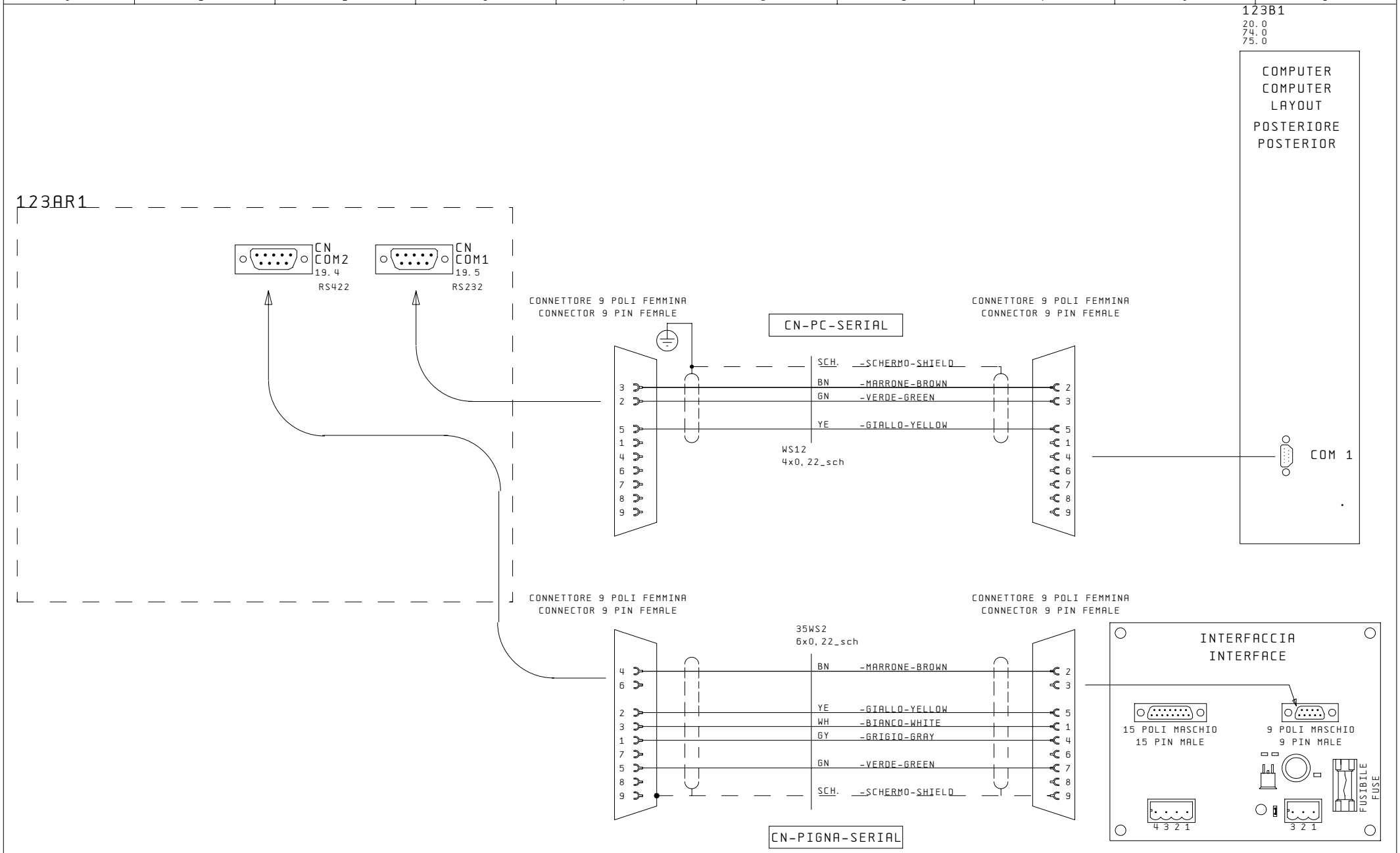
123B1
20.0
74.0
75.0
COMPUTER
COMPUTER
LAYOUT
POSTERIORE
POSTERIOR
123AR1
CN
COM2
19.4
RS422
CN
COM1
19.5
RS232
CONNETTORE 9 POLI FEMMINA
CONNECTOR 9 PIN FEMALE
CN-PC-SERIAL
CONNETTORE 9 POLI FEMMINA
CONNECTOR 9 PIN FEMALE
SCH. -SCHERMO-SHIELD
BN -MARRONE-BROWN
GN -VERDE-GREEN
YE -GIALLO-YELLOW
WS12
4x0,22_sch
COM 1
CONNETTORE 9 POLI FEMMINA
CONNECTOR 9 PIN FEMALE
CONNETTORE 9 POLI FEMMINA
CONNECTOR 9 PIN FEMALE
35WS2
6x0,22_sch
BN -MARRONE-BROWN
YE -GIALLO-YELLOW
WH -BIANCO-WHITE
GY -GRIGIO-GRAY
GN -VERDE-GREEN
SCH. -SCHERMO-SHIELD
CN-PIGNA-SERIAL
INTERFACCIA
INTERFACE
15 POLI MASCHIO
15 PIN MALE
9 POLI MASCHIO
9 PIN MALE
FUSIBILE
FUSE
4 3 2 1
3 2 1

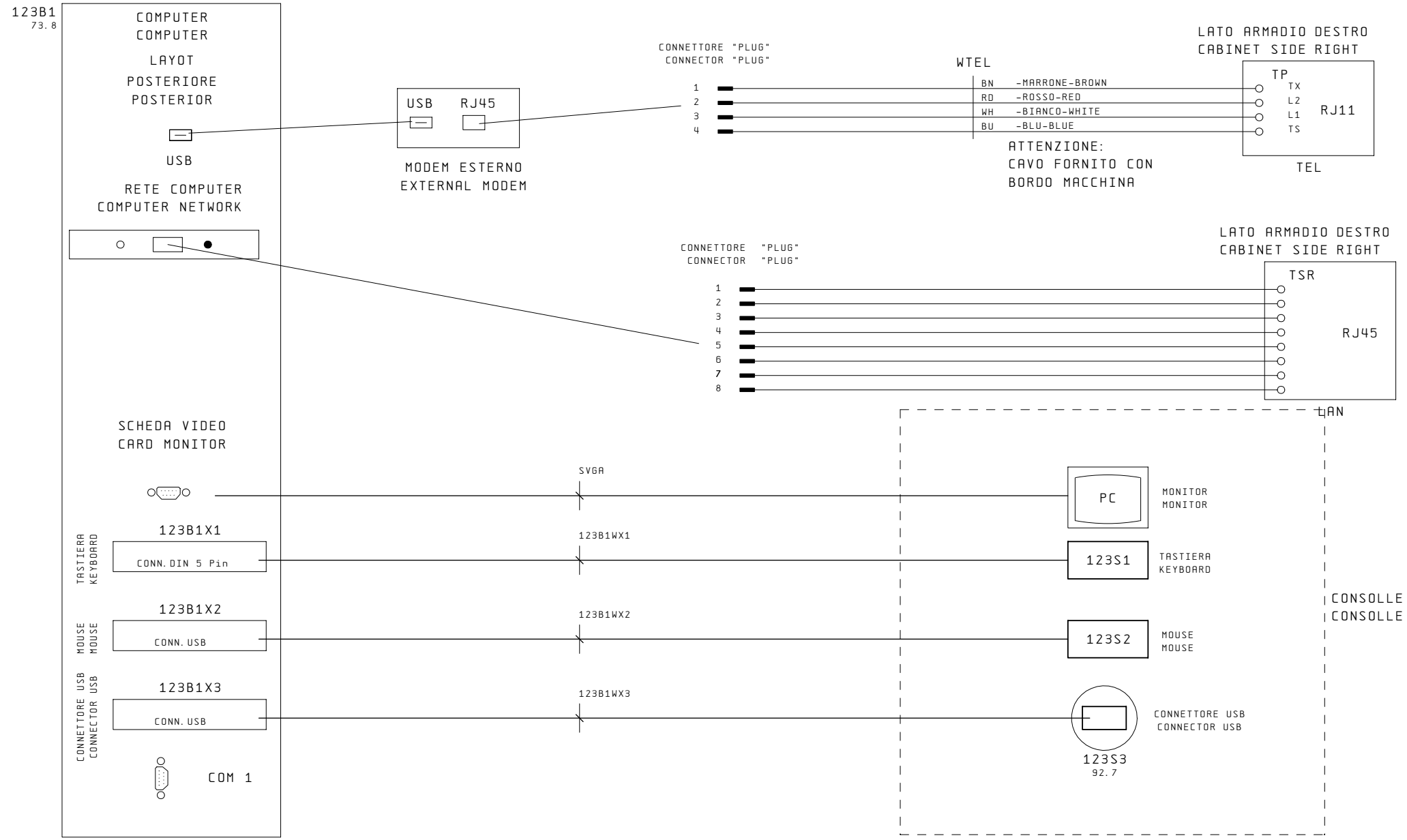

PRECEDENTE / PREVIOUS	DATA STAMPA / DATE PRINT	TIPO MACCHINA/MODEL MACHINE/		COLLEGAMENTO TELEFONICO/RETE TELEPHONIC/LAN CONNECTION	ULTIMO / LAST	FOGLIO / SHEET	SUCCESSIVO / NEXT
73	09. Set. 2008	A330 ESACAN_PC			169	74	75
		SCHEMA NUMERO/DIAGRAM NUMBER/					
		TCAN_13	2990307373D				

ES Falciano Rep. San Marino

MORBIDELLI

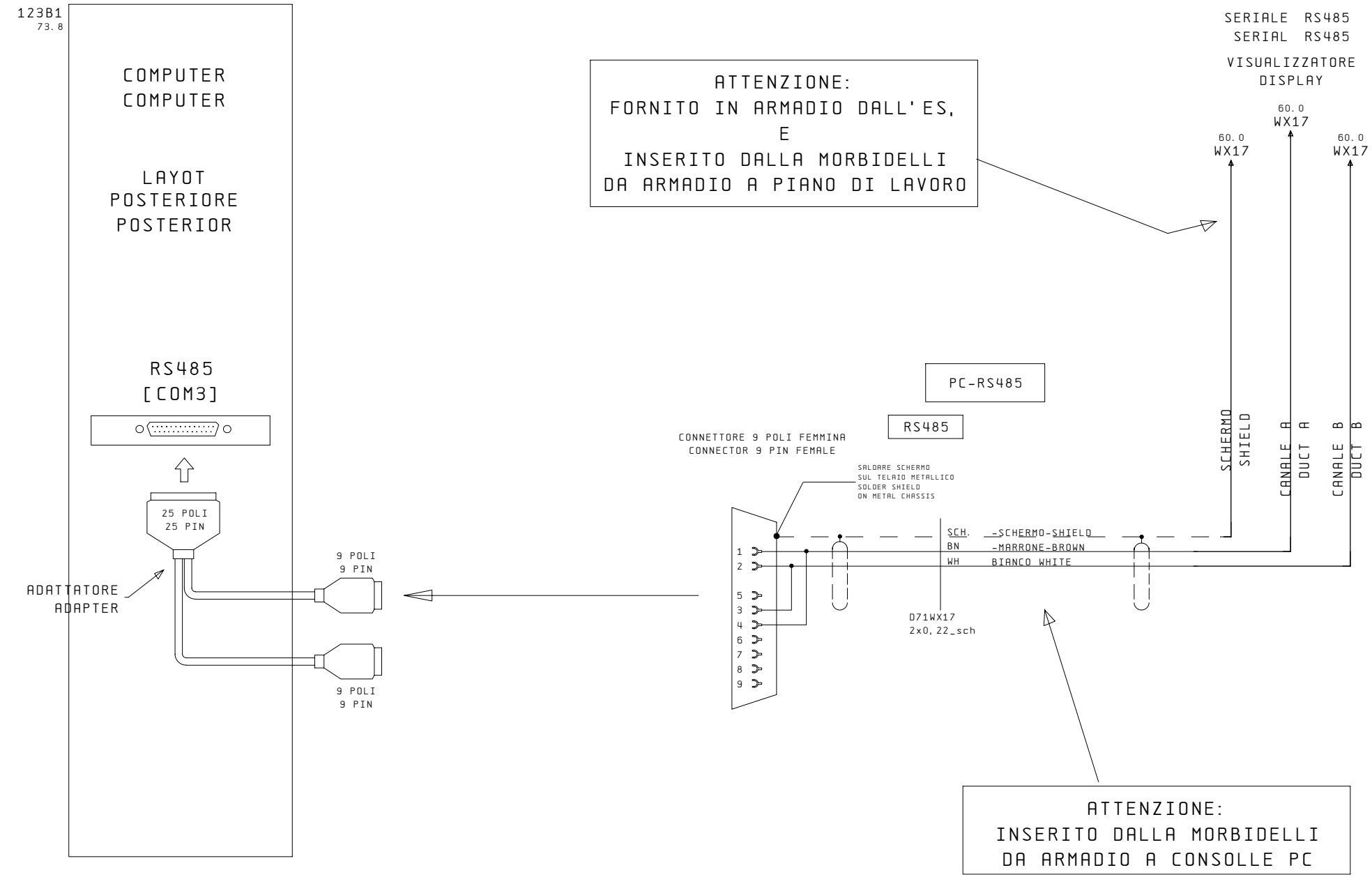

PRECEDENTE / PREVIOUS	DATA STAMPA / DATE PRINT	TIPO MACCHINA/MODEL MACHINE/		RS485 SERIALE SERIAL	ULTIMO / LAST	FOGLIO / SHEET	SUCCESSIVO / NEXT
74	09. Set. 2008	A330 ESACAN_PC	SCHEMA NUMERO/DIAGRAM NUMBER/ TCAN_13 2990307373D	Falciano Rep. San Marino	169	75	76

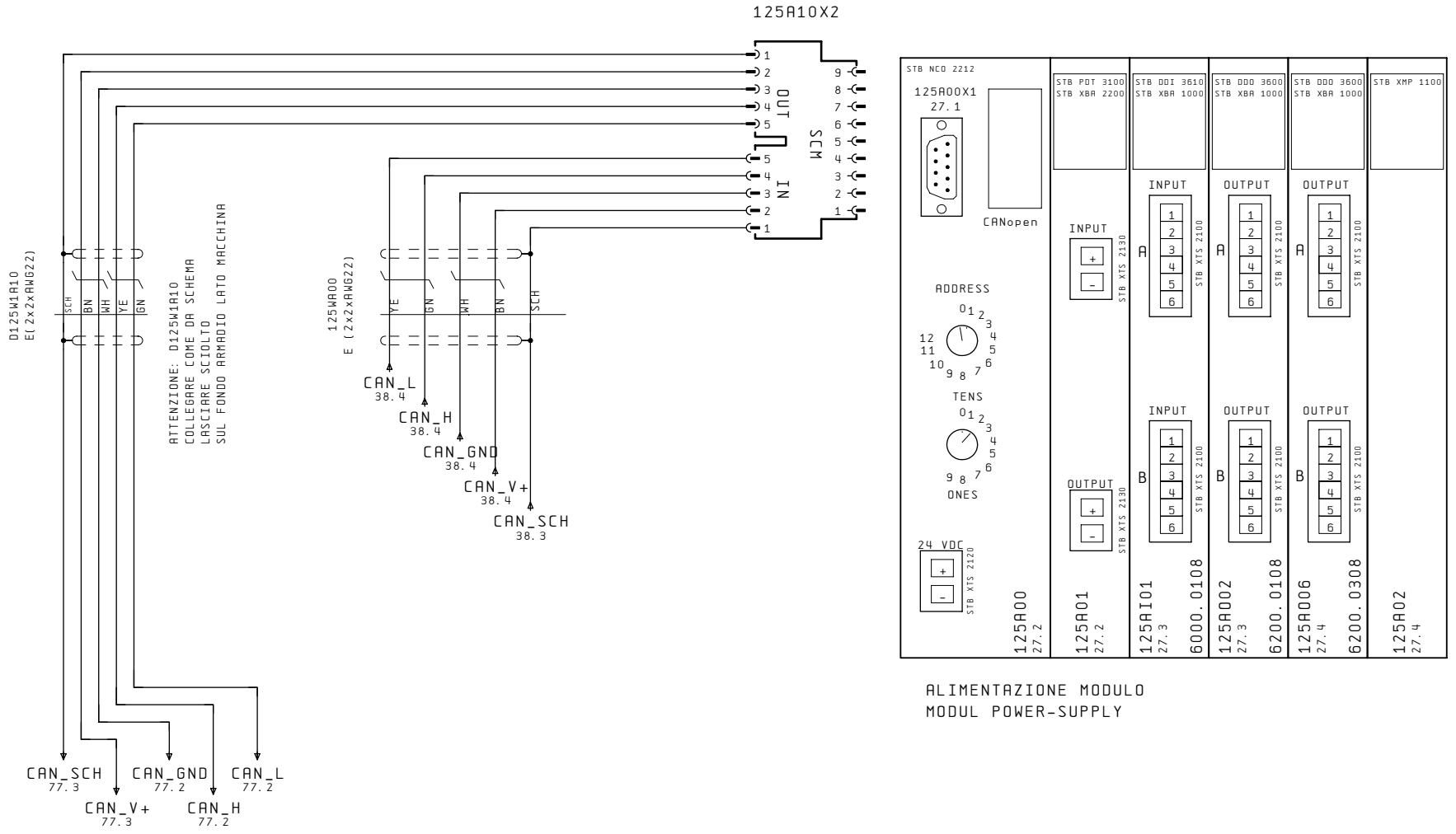

ALIMENTAZIONE MODULO
MODUL POWER-SUPPLY

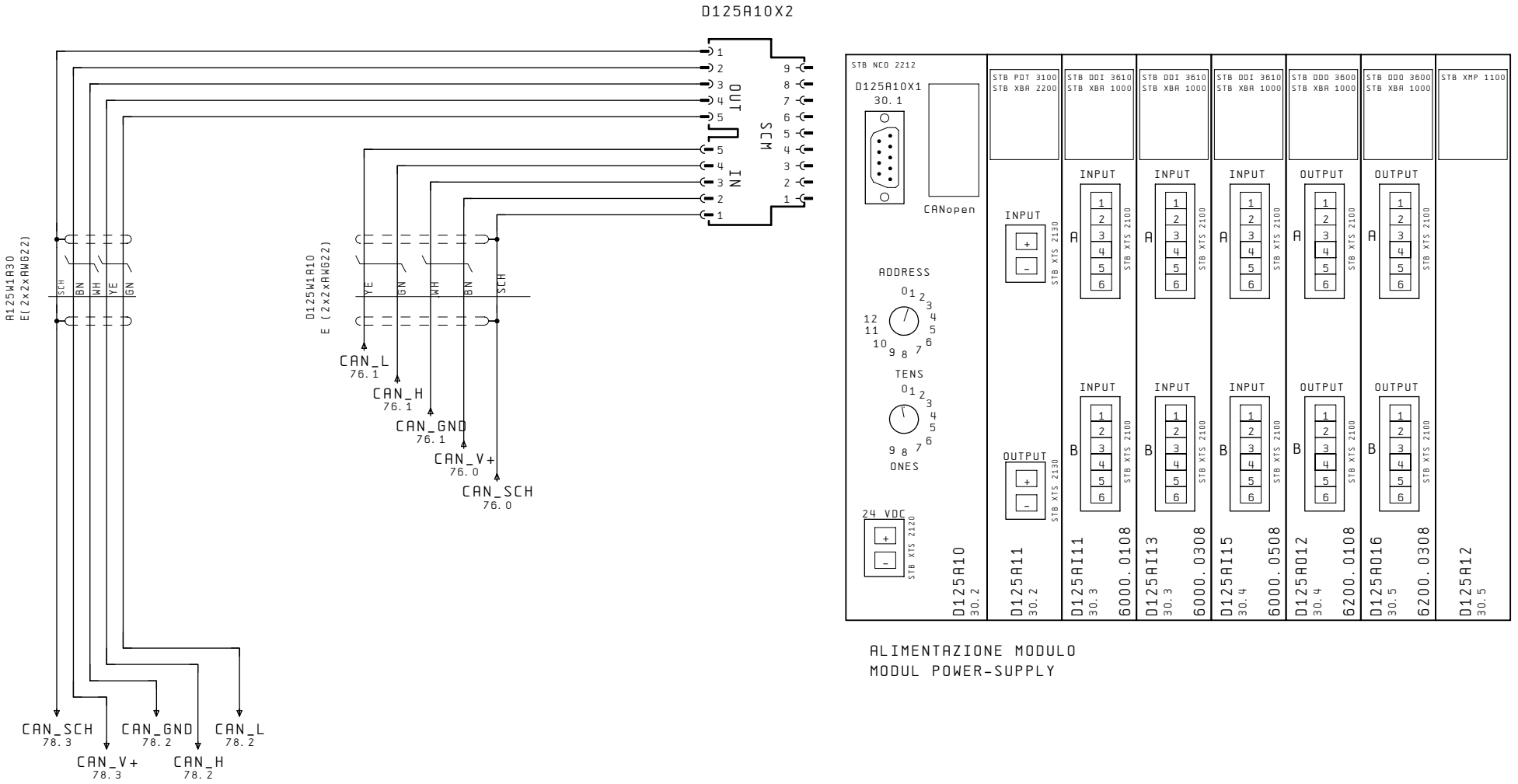

ALIMENTAZIONE MODULO
MODUL POWER-SUPPLY

PRECEDENTE / PREVIOUS	DATA STAMPA / DATE PRINT	TIPO MACCHINA/MODEL MACHINE/		COLLEGAMENTO CAN BUS CARTER ANTERIORE CONNECTION CAN BUS CASING ANTERIOR	ULTIMO / LAST	FOGLIO / SHEET	SUCCESSIVO / NEXT
76	09. Set. 2008	A330 ESACAN_PC	SCHEMA NUMERO/DIAGRAM NUMBER/ TCAN_13 2990307373D	Falciano Rep. San Marino	169	77	78

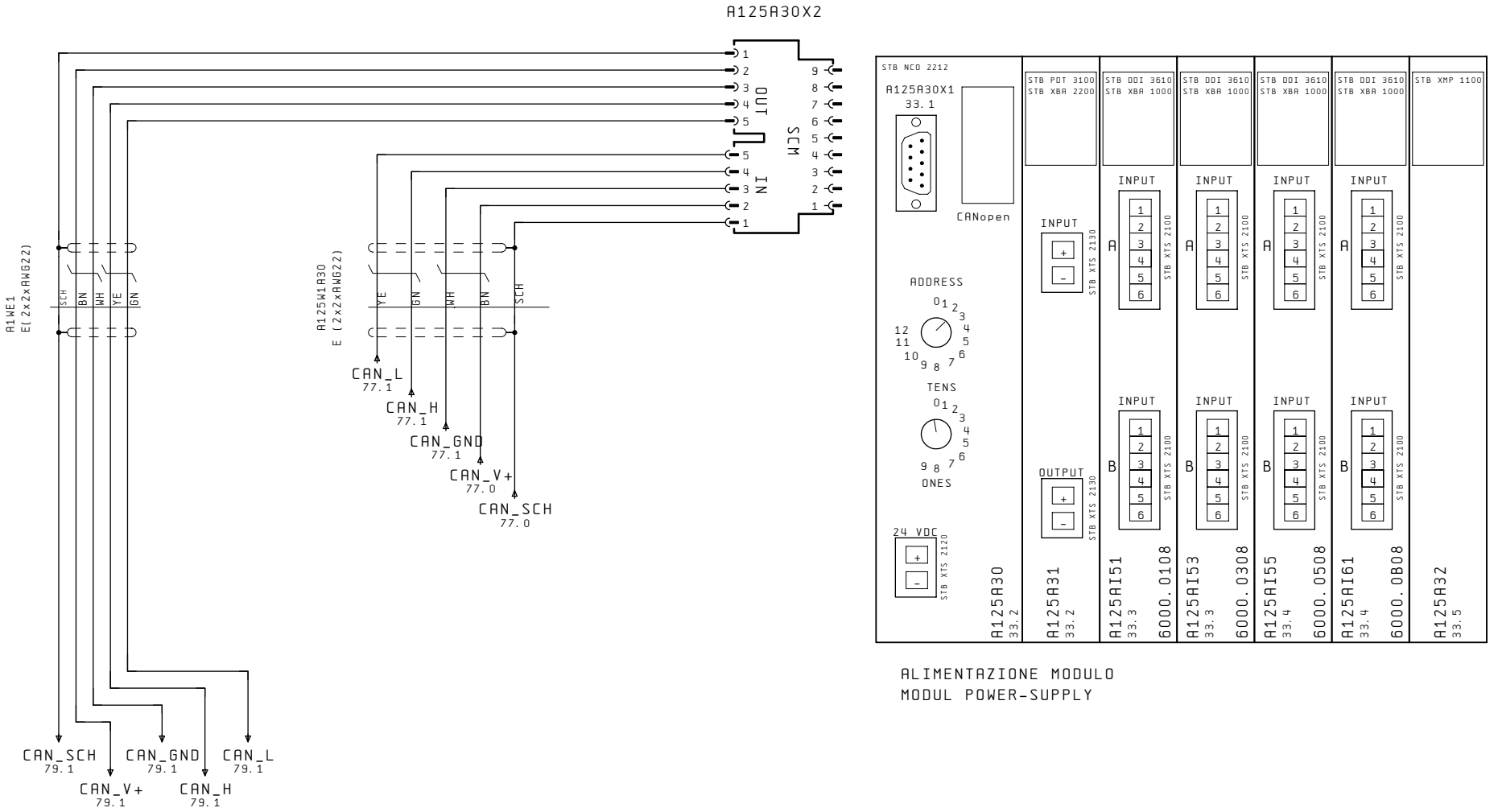

ALIMENTAZIONE MODULO
MODUL POWER-SUPPLY

N. 1
ELETTROMANDRINO RAPID
CAMBIO UTENSILE
ELECTROSPINDLE
TOOL CHANGE

DISCESA MANDRINI VERTICALI
DOWNFEED VERTICAL SPINDLES

+

DISCESA MANDRINI ORIZZONTALI
DOWNFEED HORIZONTAL SPINDLES

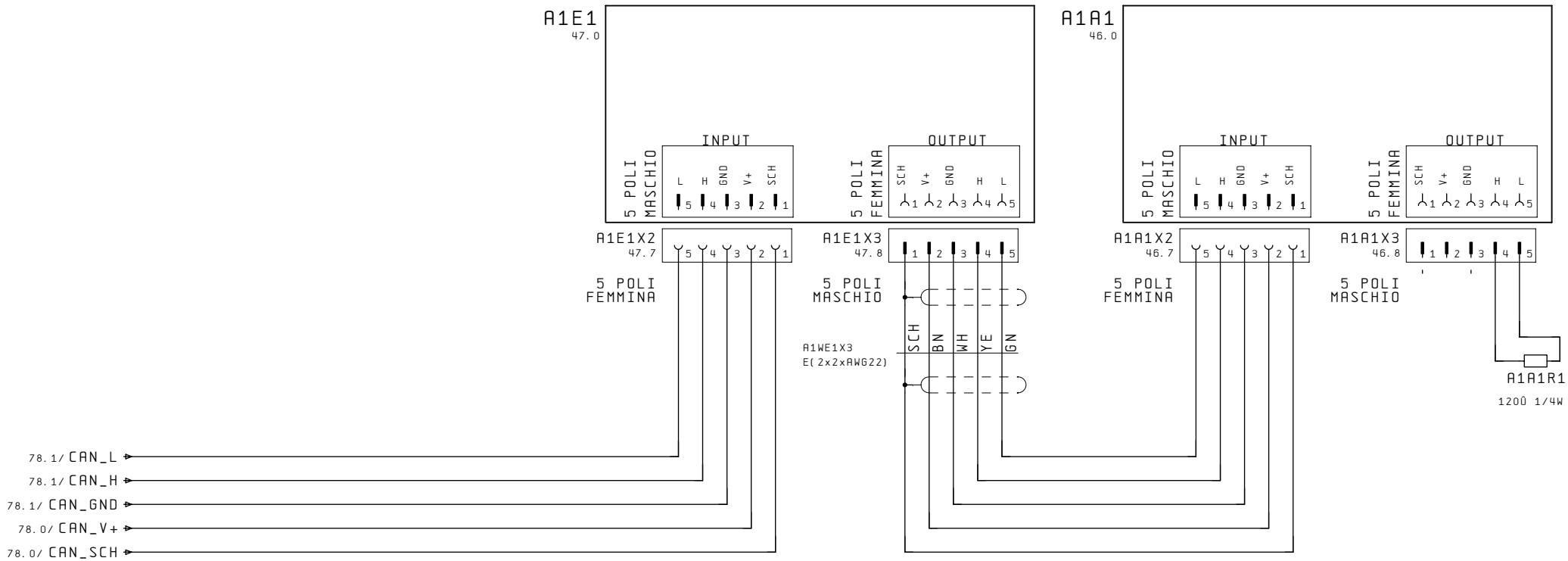

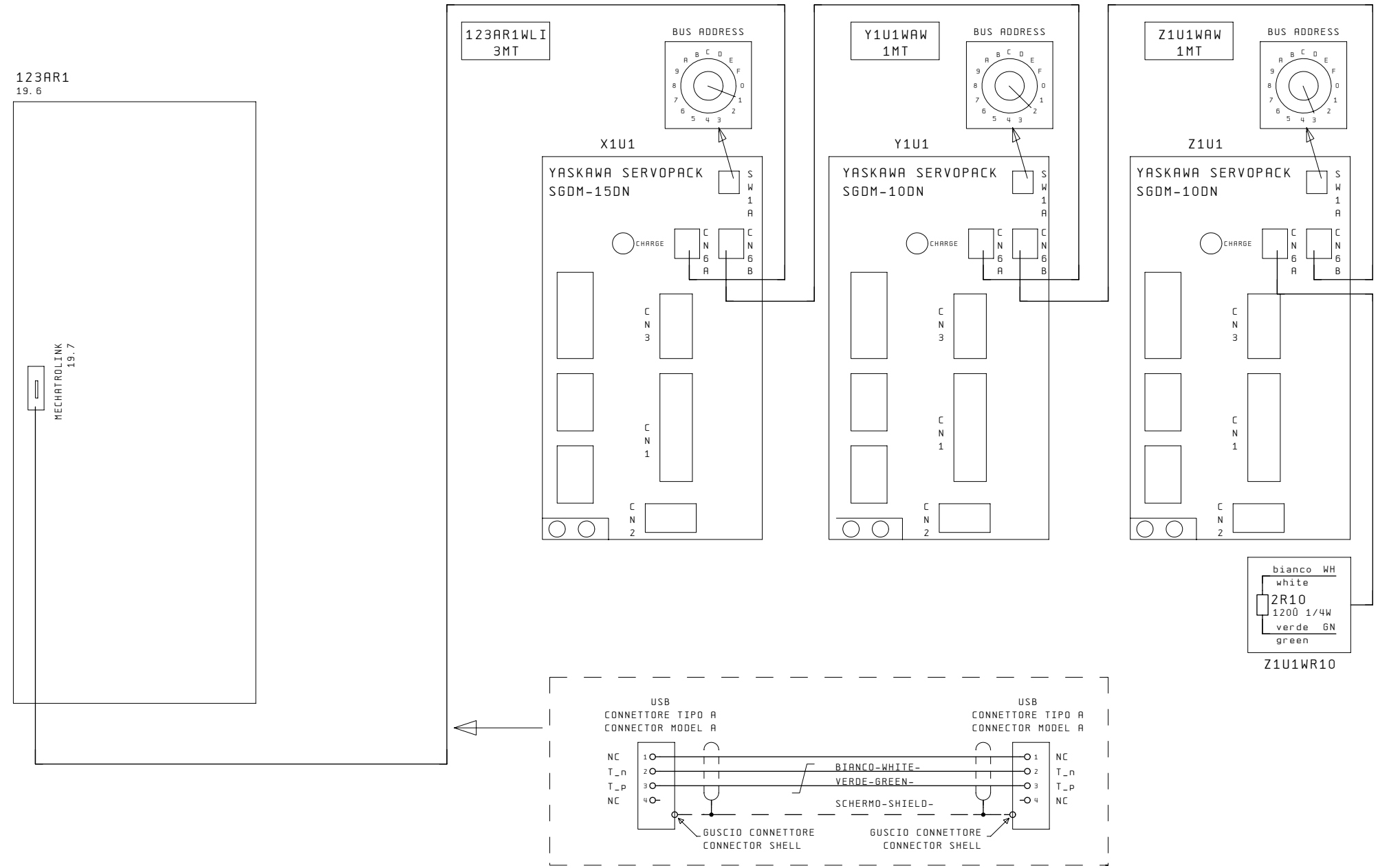

PRECEDENTE / PREVIOUS	DATA STAMPA / DATE PRINT	TIPO MACCHINA/MODEL MACHINE/		MECHATROLINK COLLEGAMENTO SCHEDE CONNECTION CARD	ULTIMO / LAST	FOGLIO / SHEET	SUCCESSIVO / NEXT
79	09. Set. 2008	A330 ESACAN_PC			169	80	81
		SCHEMA NUMERO/DIAGRAM NUMBER/					
		TCAN_13	2990307373D				

Falciano Rep. San Marino

MORBIDELLI

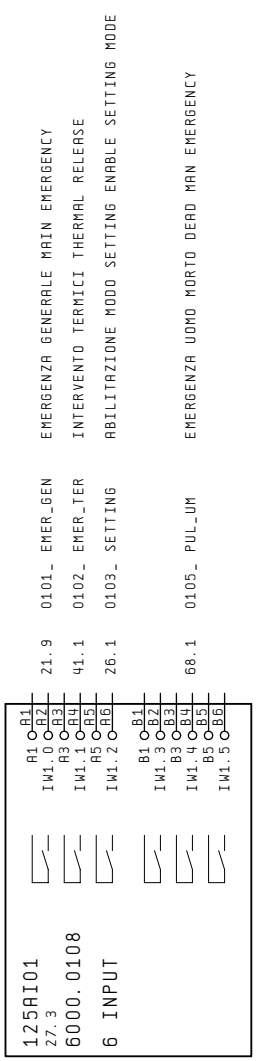
125AI01
27.3
6000.0108
6 INPUT
A1
A2
A3
A4
A5
A6
B1
B2
B3
B4
B5
B6
IW1.0
A3
IW1.1
A5
IW1.2
B1
IW1.3
B3
IW1.4
B5
IW1.5
21.9
41.1
26.1
68.1
0101_ EMER_GEN
0102_ EMER_TER
0103_ SETTING
0105_ PUL_UM
EMERGENZA GENERALE MAIN EMERGENCY
INTERVENTO TERMICI THERMAL RELEASE
ABILITAZIONE MODO SETTING ENABLE SETTING MODE
EMERGENZA UOMO MORTO DEAD MAN EMERGENCY

125A002
27.3
6200.0108
6 OUTPUT

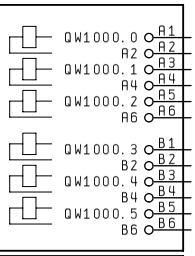

40.1	0201_ WATCHDOG	WATCHDOG
40.2	0202_ MSTOP	ON MACCHINA MACHINE
42.8	0203_ RESET_ON1	INVERTER 1 RESET ELETTROMANDRINO ELECTROSPINDLE
39.0	0206_ POMPA1_ON	1 ABILITAZIONE POMPA VUOTO ENABLE PUMP VACUUM

125A006
27.4
6200.0308
6 OUTPUT

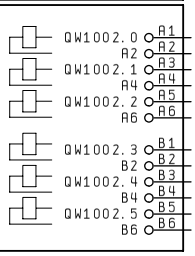

15.8	0600_ M1_DIREZ	RAPID6 1 DIREZIONE DIRECTION
15.7	0602_ M1_STOP	RAPID6 1 STOP STOP
15.9	0604_ M1_START	RAPID6 1 START START
43.1	0604_ EL1_ON	1 ELETTROMANDRINO ELECTROSPINDLE
39.6	0605_ MAN1_ON	1 MANDRINI SPINDLES

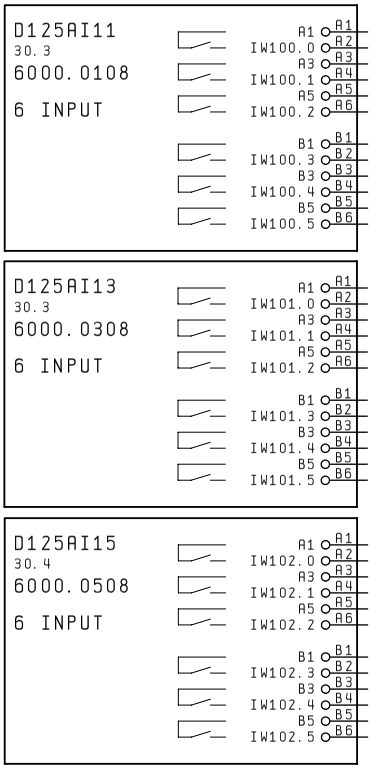

61.3	1101_ START_A	(A) START START	
64.3	1102_ START_D	(D) START START	
61.2	1103_ LOCK_A	(A) BLOCCO PANNELLO HOLD-DOWN PANEL	
64.2	1104_ LOCK_D	(D) BLOCCO PANNELLO HOLD-DOWN PANEL	
65.1	1105_ VACU_A	(A) VACUOSTATO VACUUM GAUGE	
65.6	1106_ VACU_D	(D) VACUOSTATO VACUUM GAUGE	

62.3	1301_ START_B	(B) START START	
63.3	1302_ START_C	(C) START START	
62.2	1303_ LOCK_B	(B) BLOCCO PANNELLO HOLD-DOWN PANEL	
63.2	1304_ LOCK_C	(C) BLOCCO PANNELLO HOLD-DOWN PANEL	
65.2	1305_ VACU_B	(B) VACUOSTATO VACUUM GAUGE	
65.4	1306_ VACU_C	(C) VACUOSTATO VACUUM GAUGE	

52.6	__+__ COMMON	COMUNE COMMON	
52.5	1501_ LUBR_GR	MANCANZA GRASSO GREASE LACKING	
52.6	1502_ LUBR_TS	LUBRIFICAZIONE EFFETTUATA LUBRICATION OVER	
61.8	1503_ V_BL_AB	(A-B) PRESSOSTATO VENTOSE SUCTION CUPS PRESSURE SWITCH	
64.8	1504_ V_BL_CD	(C-D) PRESSOSTATO VENTOSE SUCTION CUPS PRESSURE SWITCH	
65.3	1505_ EMER_AR	PRESENZA ARIA AIR PRESENCE	

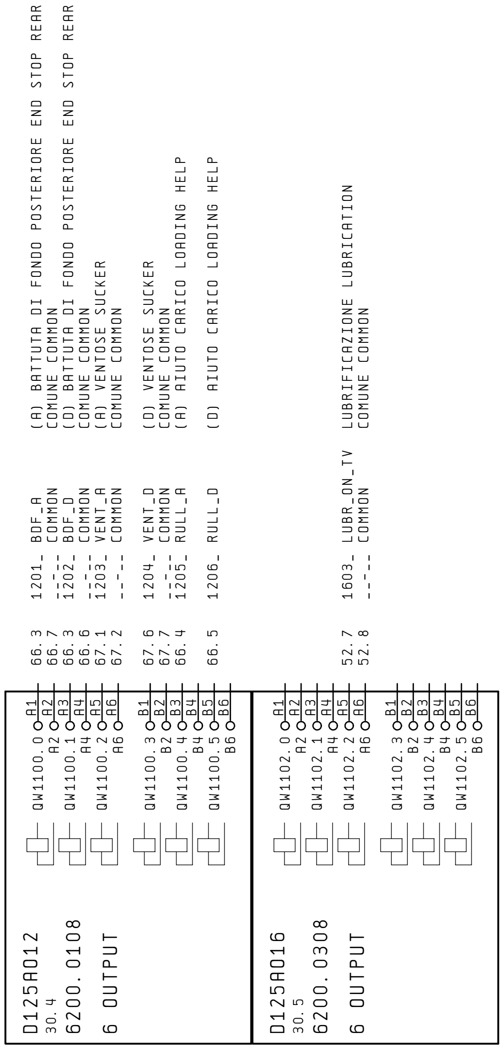

PRECEDENTE PREVIOUS	DATA STAMPA DATE PRINT	TIPO MACCHINA/MODEL MACHINE/		OUTPUT		ULTIMO LAST	FOGLIO SHEET	SUCCESSIVO NEXT
83	09.Set.2008	A330 ESACAN_PC SCHEMA NUMERO/DIAGRAM NUMBER/ TCAN_13 2990307373D	ES Falciano Rep.San Marino	MODULO CARTER ANTERIORE MODULE FRONT GUARD	MORBIDELLI	169	84	85

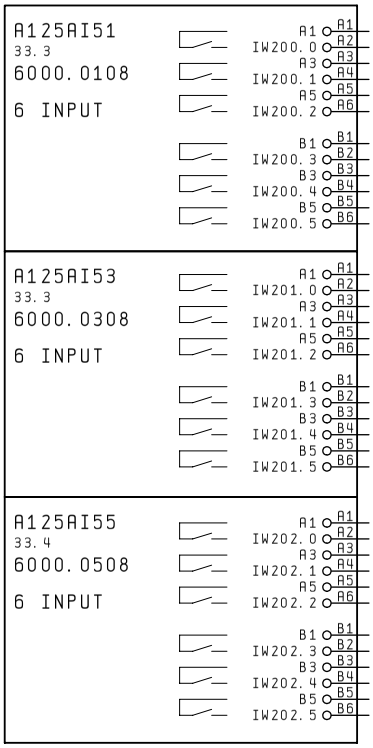

49.4	5101_ IM1_CLOCK_TA(NPN)	1 CONTEGGIO MAGAZZINO TOOL-ROOM COUNTER
49.3	5102_ IM1_POSIZ_TA	1 MAGAZZINO POSIZIONE CAMBIO UTENSILI MAGAZINE TOOL-CHANGE POSITION
49.2	5103_ IM1_ORIG_TA	1 SET-POIN MAGAZZINO UTENSILI TOOLS ROOM
49.6	5104_ IM1_ROT_TA	1 PULSANTE ROTAZIONE MAGAZZINO UTENSILI PUSH-BUTTON TOOLS ROOM ROTATION
49.7	5105_ IM1_IN_TA	1 MAGAZZINO UTENSILI POSIZIONE DENTRO TOOLS ROOM POSITION IN
49.8	5106_ IM1_OUT_TA	1 MAGAZZINO UTENSILI POSIZIONE FUORI TOOLS ROOM POSITION OUT
50.4	5301_ EL1_ST_TA	N.1 RAPID SONDA TERMICA THERMAL PROBE
50.3	5302_ EL1_ZER_TA	N.1 RAPID VELOCITA' ZERO ZERO SPEED
50.2	5303_ EL1_TIR_TA	N.1 RAPID TIRANTE TIE ROD
50.5	5304_ EL1_SBL_TA	N.1 RAPID SBLOCCO AVVENUTO RELEASE EXECUTE
48.4	5306_ ICUF1_CU_TA	HSK63 1 CUFFIA POSIZIONE CAMBIO UTENSILE PROTECTION TOOL CHANGE POSITION
48.1	5501_ GRUPPO_UP	MANDRINI SPINDLES
48.2	5502_ GRUPPO_DW	MANDRINI SPINDLES

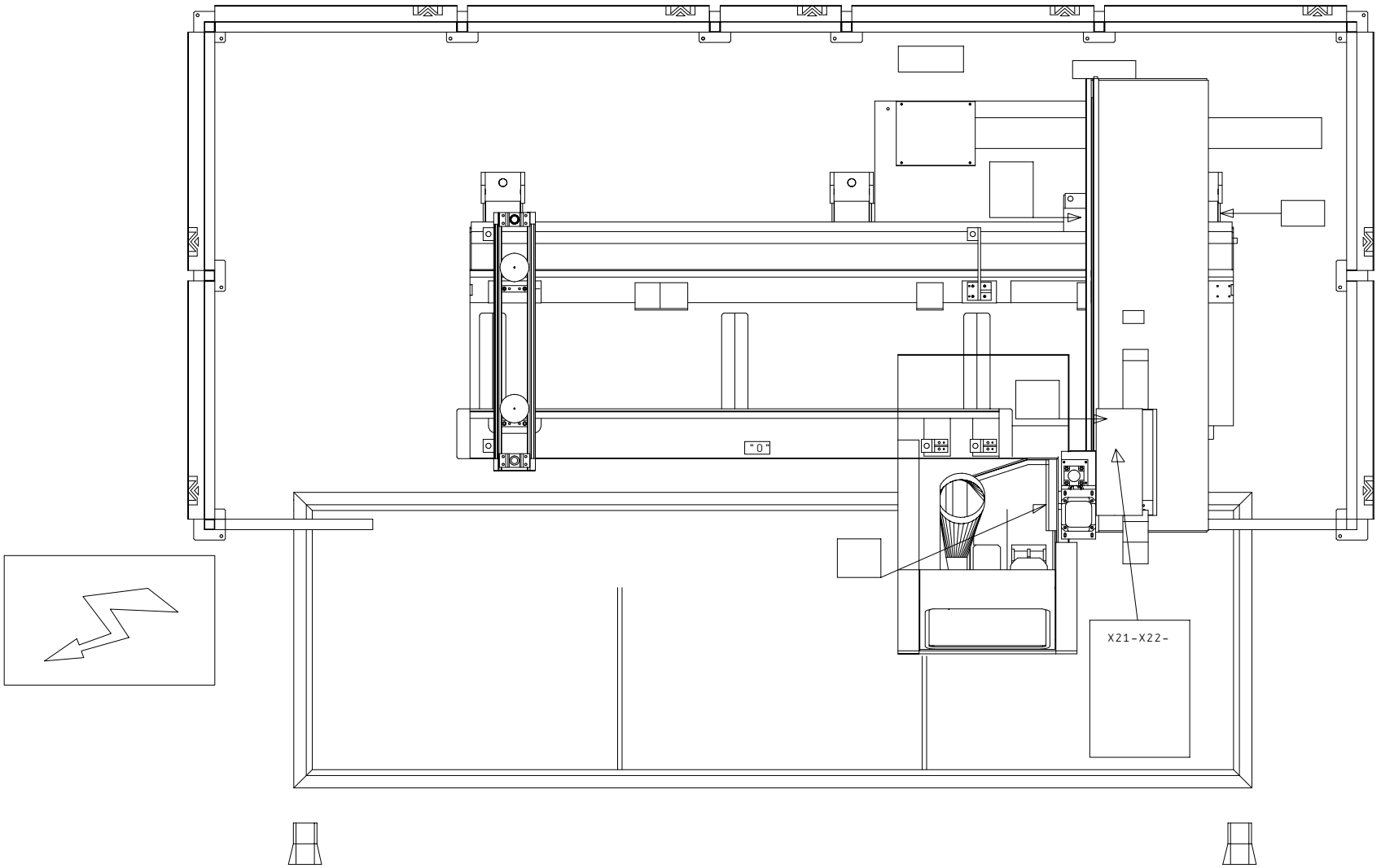

PRECEDENTE / PREVIOUS	DATA STAMPA / DATE PRINT	TIPO MACCHINA/MODEL MACHINE/		POSIZIONE MORSETTIERE / POSITION TERMINAL BOARD	ULTIMO / LAST	FOGLIO / SHEET	SUCCESSIVO / NEXT
85	09. Set. 2008	A330 ESACAN_PC	Falciano Rep. San Marino		169	87	88
		SCHEMA NUMERO/DIAGRAM NUMBER/ TCAN_13 2990307373D					

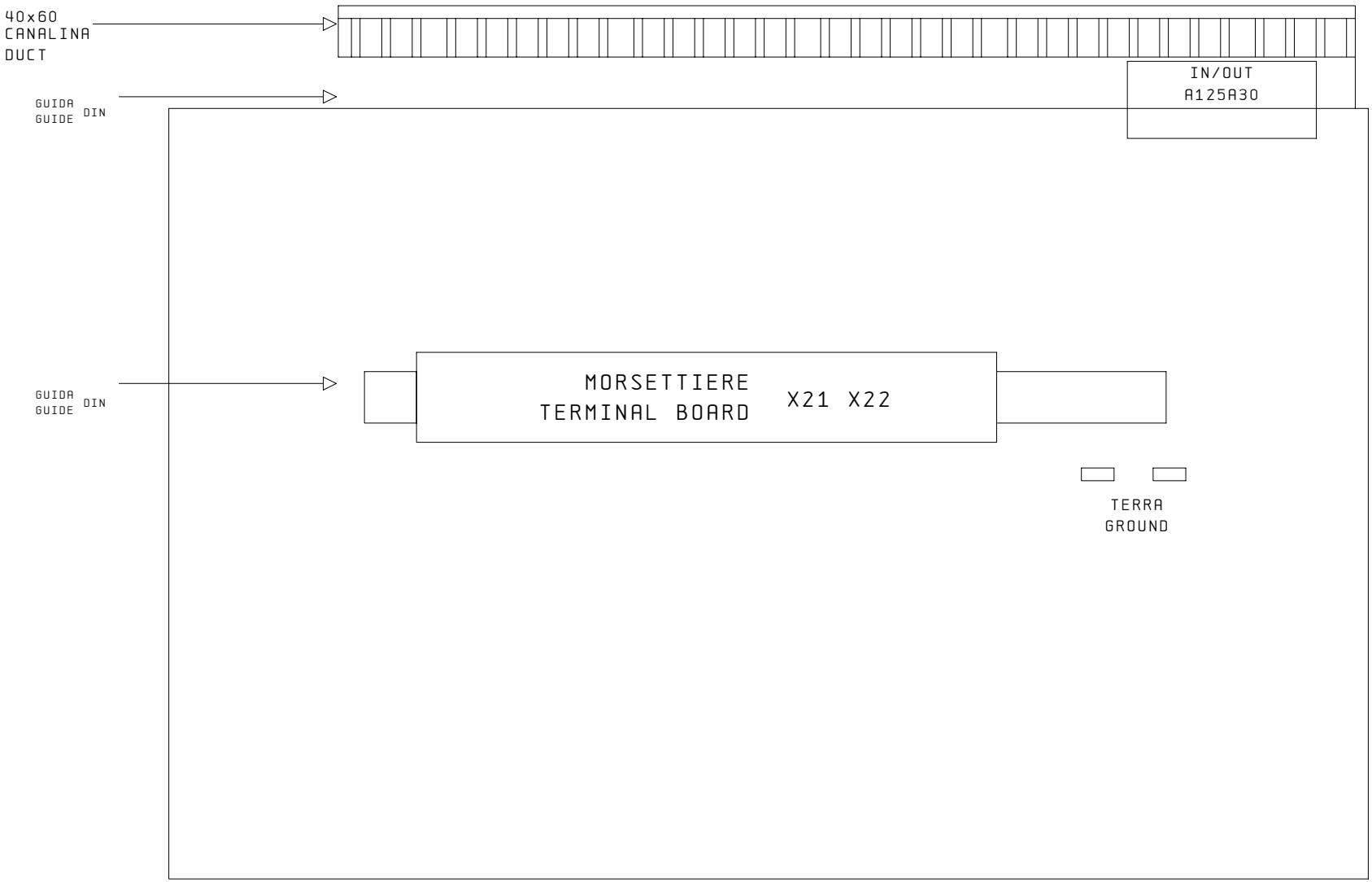
40x60
CANALINA
DUCT
GUIDA
GUIDE DIN
IN/OUT
A125A30
GUIDA
GUIDE DIN
MORSETTIERE
TERMINAL BOARD X21 X22
TERRA
GROUND

X22
7. 2
8. 2
9. 6
10. 6
11. 6
12. 6

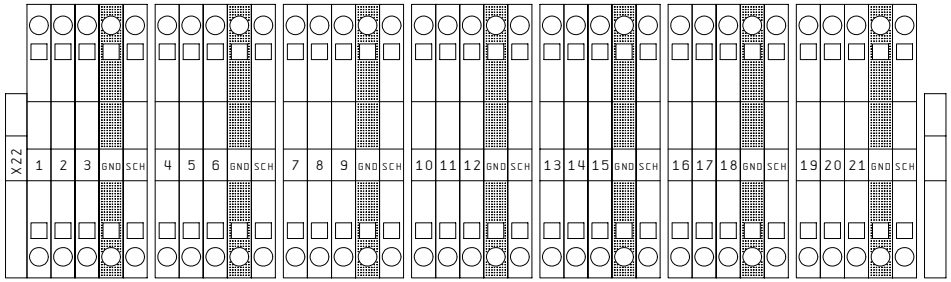

POTENZA MOTORI
POWER MOTOR

X21
32. 2
44. 8
44. 8
45. 1

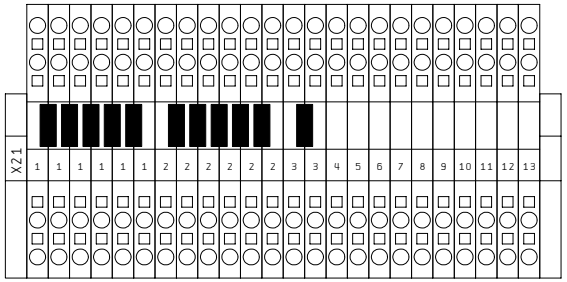

CIRCUITO AUSILIARIO
AUXILIARY CIRCUIT

D12510

X20 X16 X19

X20
29.2
35.3
51.0

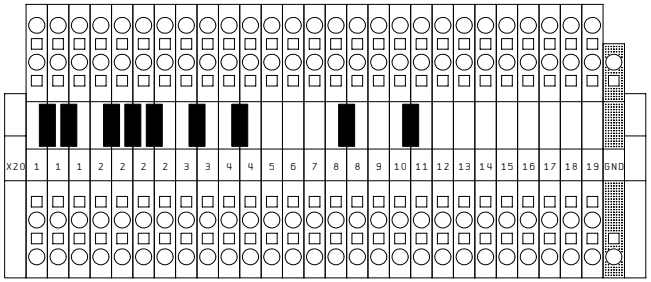

OPZIONALE
OPTIONAL

X16

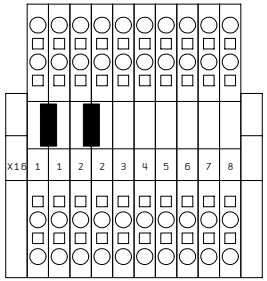

PIANO DI LAVORO
WORK TABLE

NESTING

OPZIONALE
OPTIONAL

X19
53.1
53.1
53.3
53.3
53.7
53.7

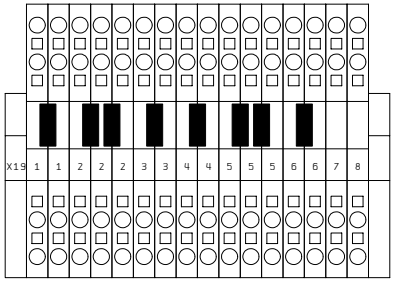

ALIMENTAZIONE VISUALIZZATORI
POWER SUPPLY DISPLAY

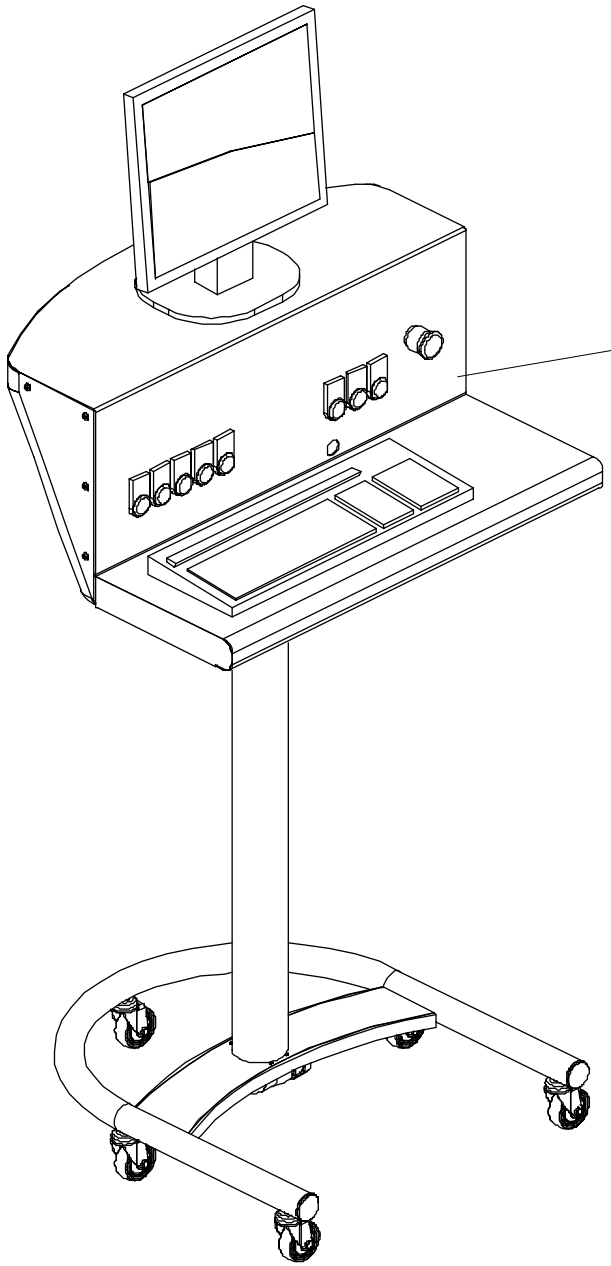

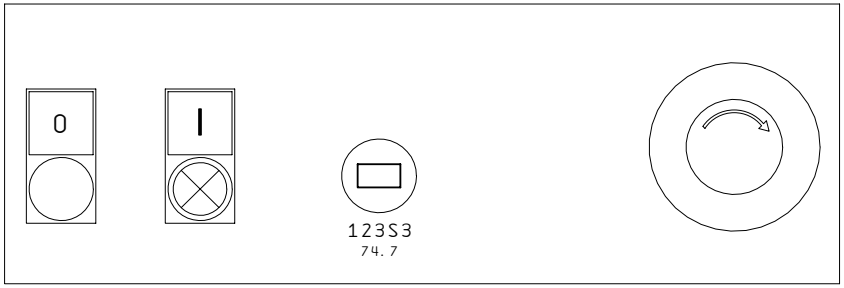

PULSANTE
PUSH-BUTTON
NERO
BLACK

13SB0
26.1

PULSANTE
PUSH-BUTTON
LUMINOSO
ILLUMINATE
BIANCO
WHITE

13SB1
26.2

CONNETTORE USB
CONNECTOR USB

EMERGENZA
EMERGENCY

13SE1
26.0

ARMADIO PROFONDO 600

TAPPETINO

ARMADIO-CABINET

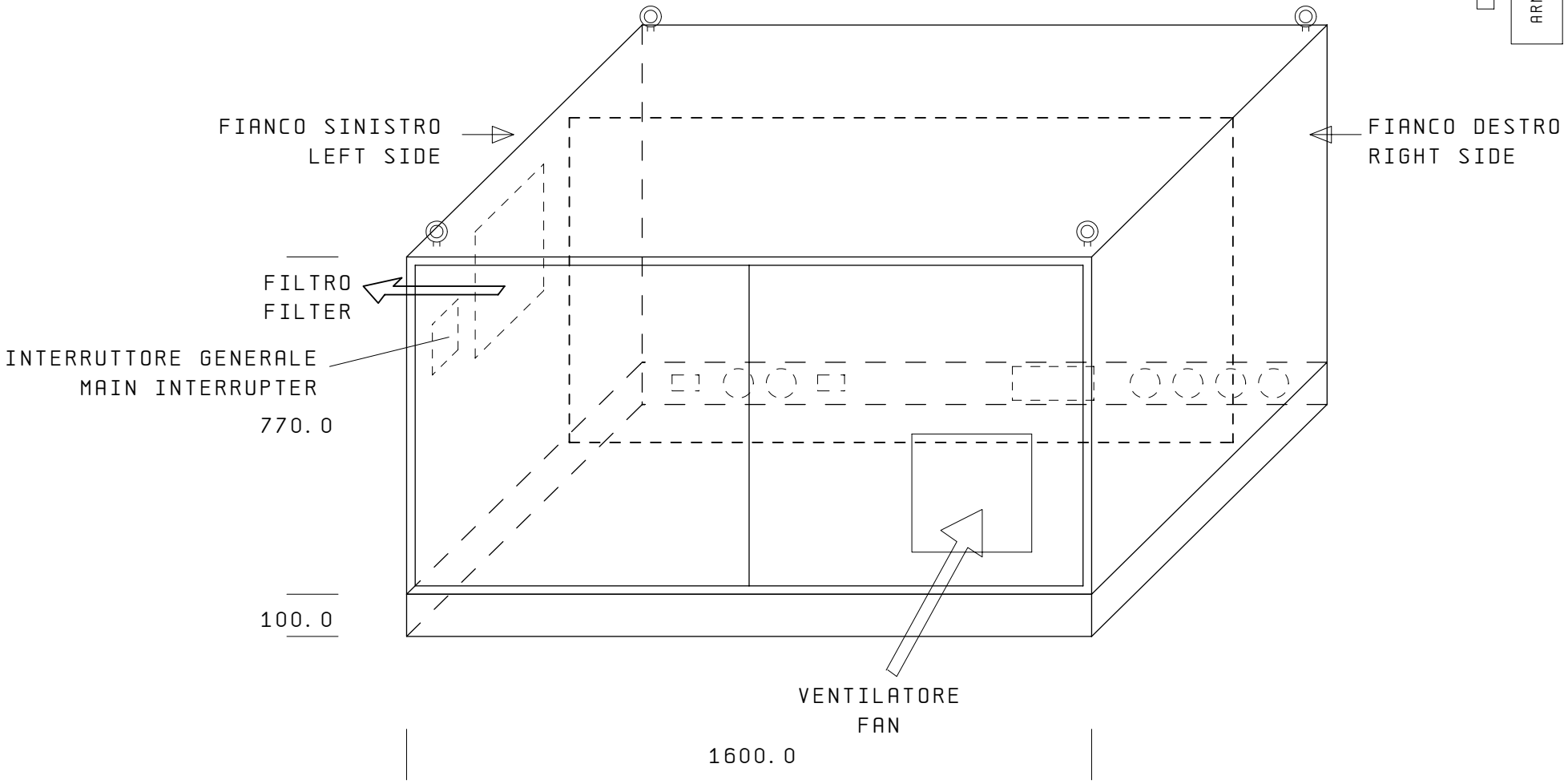

ARMADIO ELETTRICO ANTERIORE
ELECTRICAL CABINET ANTERIOR

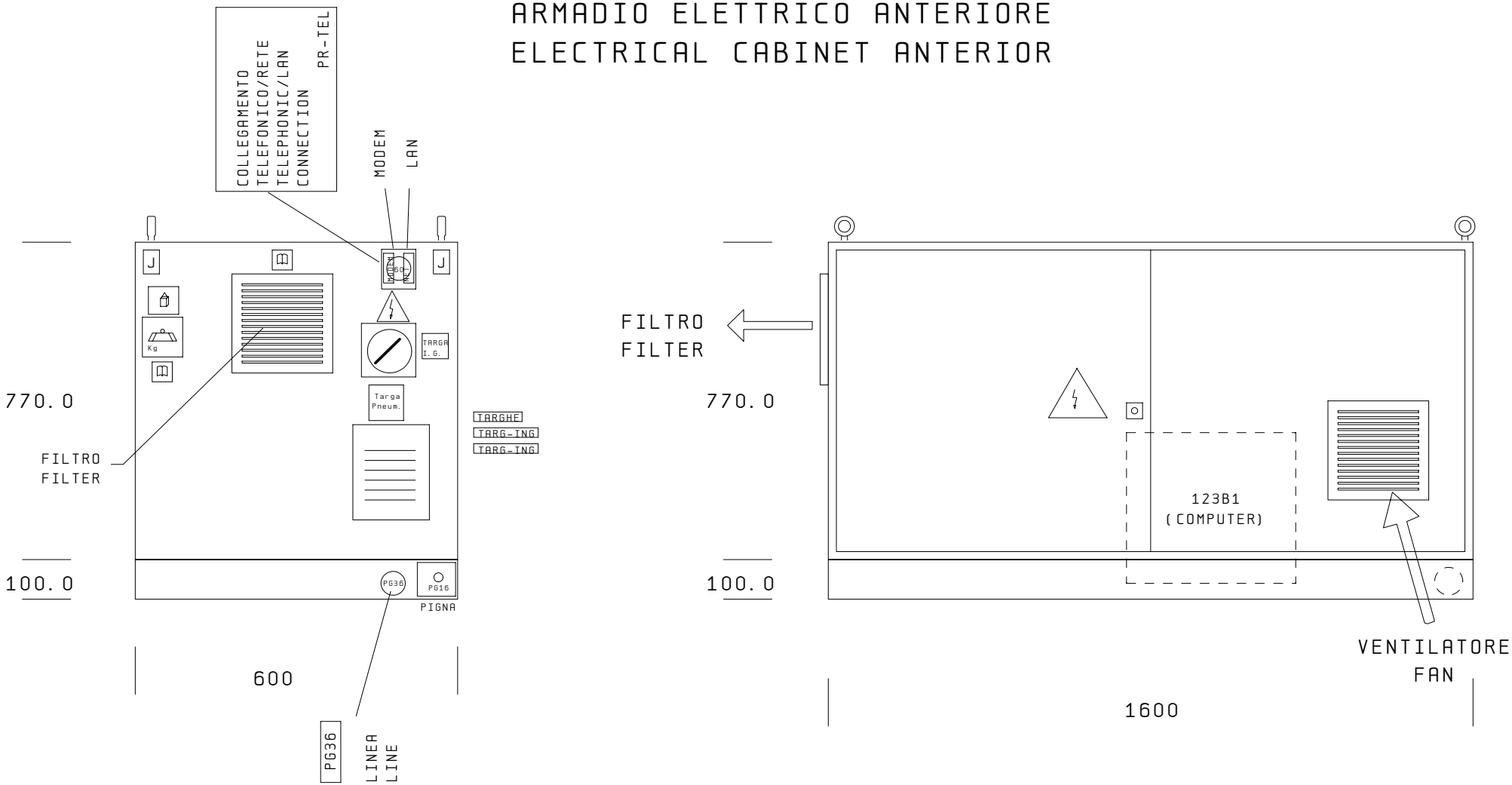

N.B. TARGHE SPECIALI X CSA

PRECEDENTE / PREVIOUS	DATA STAMPA / DATE PRINT	TIPO MACCHINA/MODEL MACHINE/		VISTA FRONTALE + FIANCO SINISTRO / FRONT VIEW + LEFT SIDE	ULTIMO / LAST	FOGLIO / SHEET	SUCCESSIVO / NEXT
93	09. Set. 2008	A330 ESACAN_PC			169	94	95
		SCHEMA NUMERO/DIAGRAM NUMBER/					
		TCAN_13	2990307373D				

ES Falciano Rep. San Marino

MORBIDELLI

ARMADIO ELETTRICO POSTERIORE
ELECTRICAL CABINET POSTERIOR

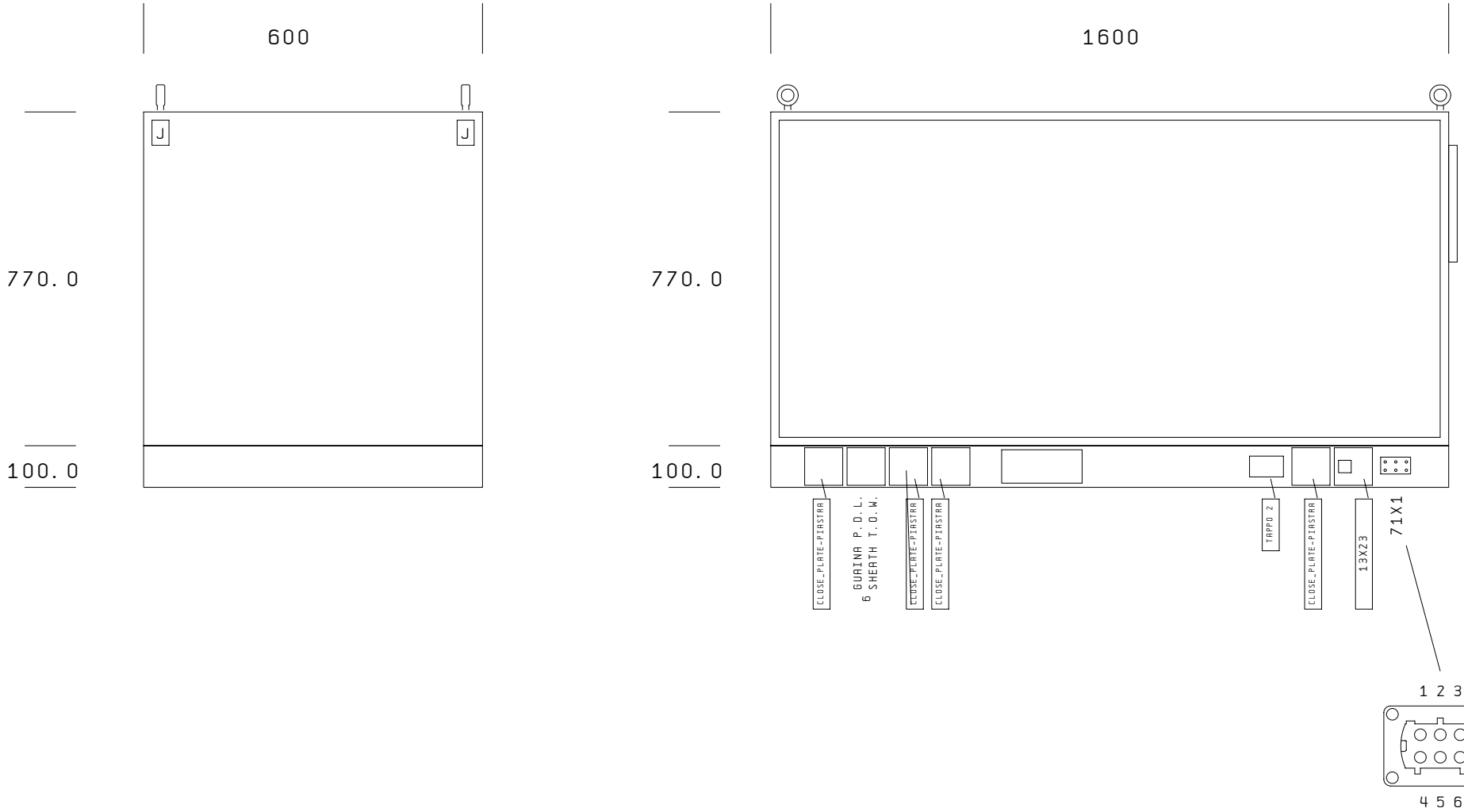

PRECEDENTE / PREVIOUS	DATA STAMPA / DATE PRINT	TIPO MACCHINA/MODEL MACHINE/		VISTA POSTERIORE + FIANCO DESTRO BACK VIEW + RIGHT SIDE	ULTIMO / LAST	FOGLIO / SHEET	SUCCESSIVO / NEXT
94	09. Set. 2008	A330 ESACAN_PC SCHEMA NUMERO/DIAGRAM NUMBER/ TCAN_13 2990307373D	Falciano Rep. San Marino		169	95	96

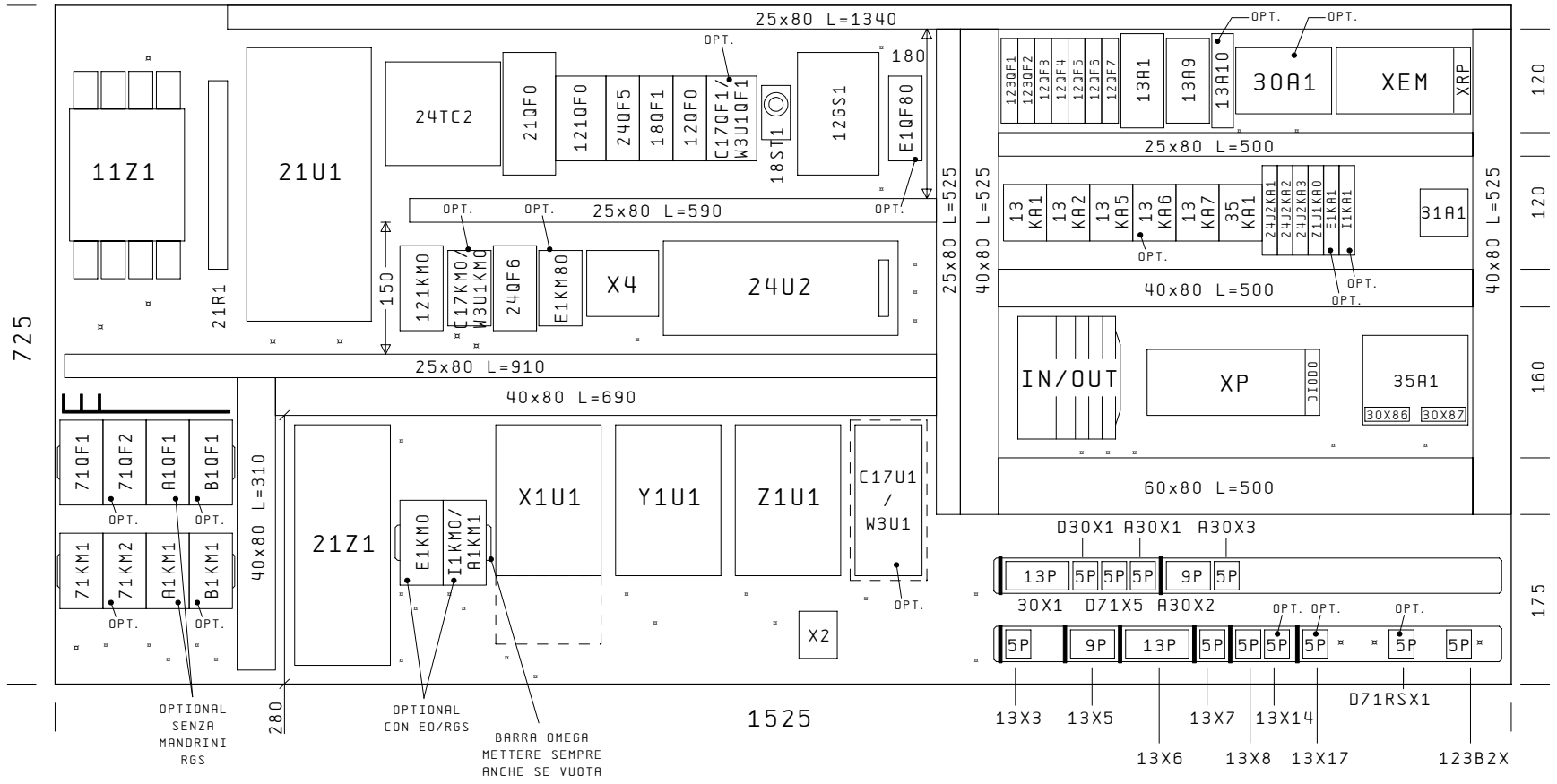

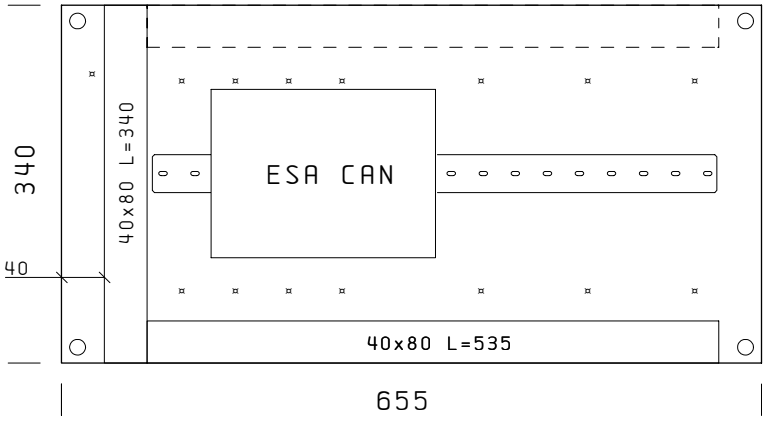

PANNELLO
SPORTELLO
ANTERIORE
PANEL
DOOR
ANTERIOR

N. B. MACCHINA CSA CON PORTAFUSIBILI

PRECEDENTE / PREVIOUS	DATA STAMPA / DATE PRINT	TIPO MACCHINA/MODEL MACHINE/		PANNELLO POTENZA-AUSILIARI / PANEL POWER-AUXILIARES	ULTIMO / LAST	FOGLIO / SHEET	SUCCESSIVO / NEXT
95	09. Set. 2008	A330 ESACAN_PC	ES Falciano Rep. San Marino	MORBIDELLI	169	96	97
		SCHEMA NUMERO/DIAGRAM NUMBER/ TCAN_13 2990307373D					

XP

17.3
17.8
70.1
70.3
70.8
71.8
72.8

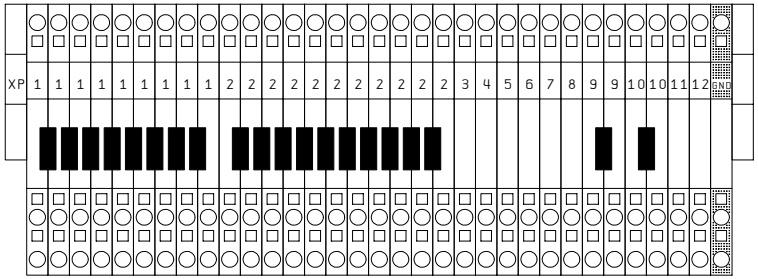

COMUNE AUSILIARI
COMMON AUXILIARES

XEM

24.0

XRP

24.7

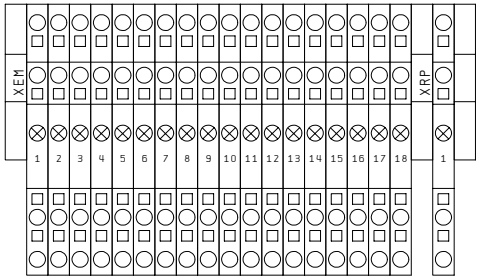

CATENA EMERGENZE
EMERGENCY CHAIN

L=1200

PILZ
CATENA
CHAIN

X3

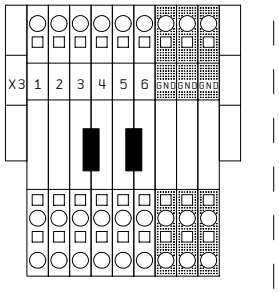

ALIMENTAZIONE
POWER SUPPLY

GRUPPO STATICO
DI CONTINUITA'
UNINTERRUPTABLE
POWER SUPPLY

OPZIONALE
OPTIONAL

X4

18.4

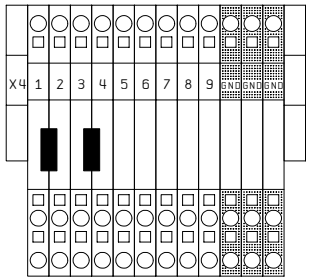

ALIMENTAZIONE
POWER SUPPLY

CONTROLLO NUMERICO
NUMERIC CONTROL

VENTOLA / CONDIZIONATORE
FAN CONDITIONER

X2

72.0

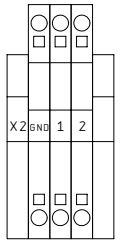

FRENO
BRAKE

ASSE Z
Z AXIS

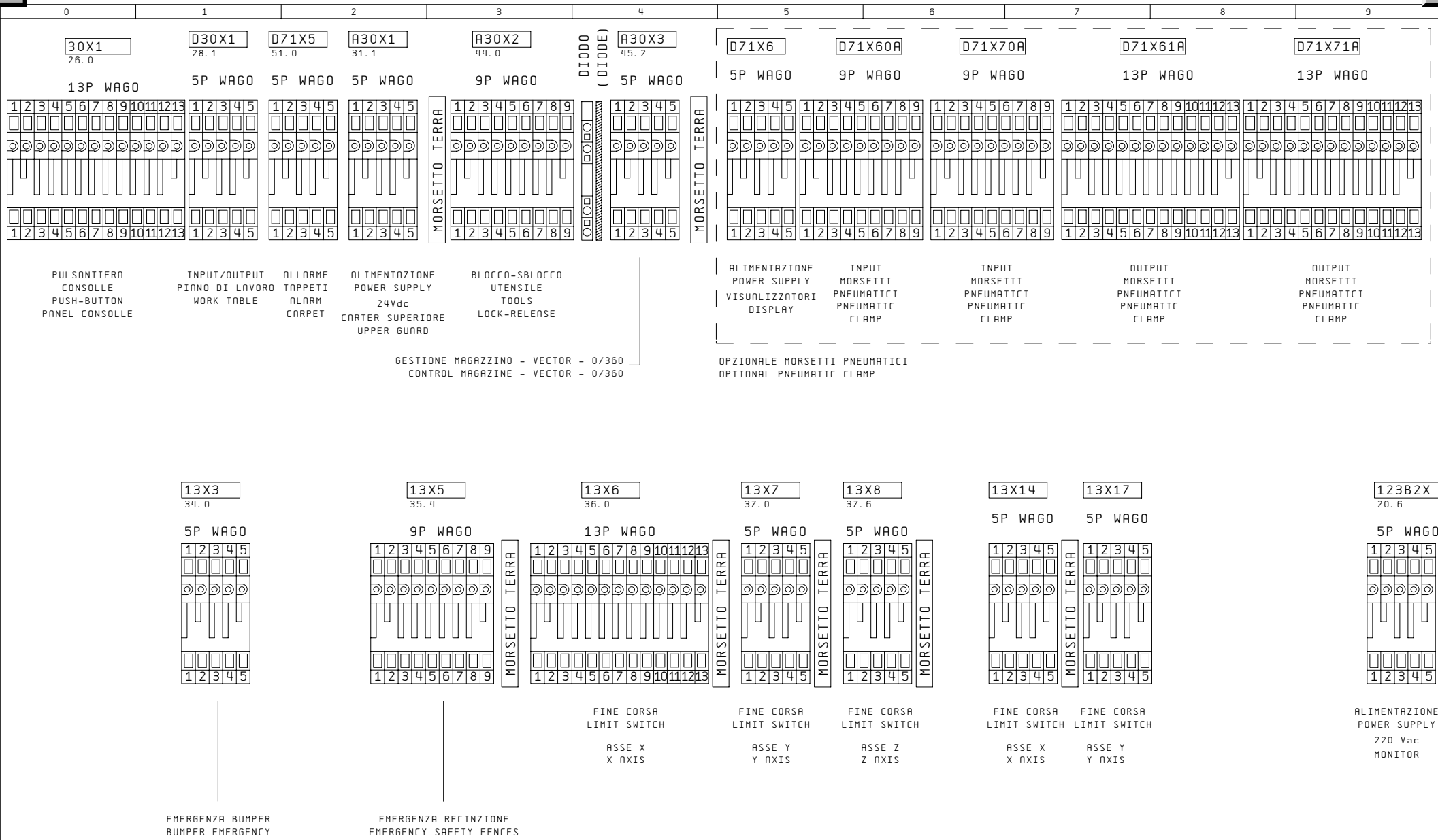
0 1 2 3 4 5 6 7 8 9
30X1
26.0
13P WAGO
D30X1
28.1
5P WAGO
D71X5
51.0
5P WAGO
A30X1
31.1
5P WAGO
A30X2
44.0
9P WAGO
DIODO (DIODE)
A30X3
45.2
5P WAGO
MORSETTO TERRA
D71X6
5P WAGO
D71X60A
9P WAGO
D71X70A
9P WAGO
D71X61A
13P WAGO
D71X71A
13P WAGO
MORSETTO TERRA
PULSANTIERA CONSOLLE PUSH-BUTTON PANEL CONSOLLE
INPUT/OUTPUT PIANO DI LAVORO WORK TABLE
ALLARME TAPPETI ALARM CARPET
ALIMENTAZIONE POWER SUPPLY 24Vdc CARTER SUPERIORE UPPER GUARD
BLOCCO-SBLOCCO UTENSILE TOOLS LOCK-RELEASE
GESTIONE MAGAZZINO - VECTOR - 0/360
CONTROL MAGAZINE - VECTOR - 0/360
ALIMENTAZIONE POWER SUPPLY VISUALIZZATORI DISPLAY
INPUT MORSETTI PNEUMATICI PNEUMATIC CLAMP
INPUT MORSETTI PNEUMATICI PNEUMATIC CLAMP
OUTPUT MORSETTI PNEUMATICI PNEUMATIC CLAMP
OUTPUT MORSETTI PNEUMATICI PNEUMATIC CLAMP
OPZIONALE MORSETTI PNEUMATICI
OPTIONAL PNEUMATIC CLAMP
13X3
34.0
5P WAGO
13X5
35.4
9P WAGO
13X6
36.0
13P WAGO
13X7
37.0
5P WAGO
13X8
37.6
5P WAGO
MORSETTO TERRA
13X14
5P WAGO
13X17
5P WAGO
MORSETTO TERRA
123B2X
20.6
5P WAGO
EMERGENZA BUMPER
BUMPER EMERGENCY
EMERGENZA RECINZIONE
EMERGENCY SAFETY FENCES
FINE CORSA LIMIT SWITCH
ASSE X
X AXIS
FINE CORSA LIMIT SWITCH
ASSE Y
Y AXIS
FINE CORSA LIMIT SWITCH
ASSE Z
Z AXIS
FINE CORSA LIMIT SWITCH
ASSE X
X AXIS
FINE CORSA LIMIT SWITCH
ASSE Y
Y AXIS
ALIMENTAZIONE POWER SUPPLY
220 Vac
MONITOR

30X86
68.4

4P WAGO

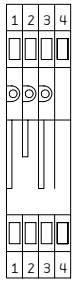

30X86
(4P)

30X87
68.6

3P WAGO

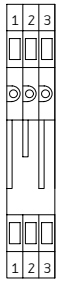

30X87
(3P)

CONNETTORI PIGNA MOBILE
CONNECTOR MOVABLE PUSH-BUTTON STATION

SCHEDA INTERFACCIA
CARD INTERFACE

TABELLA PARAMETRI POMPA VUOTO
PARAMETERS TABLE PUMP VACUUM

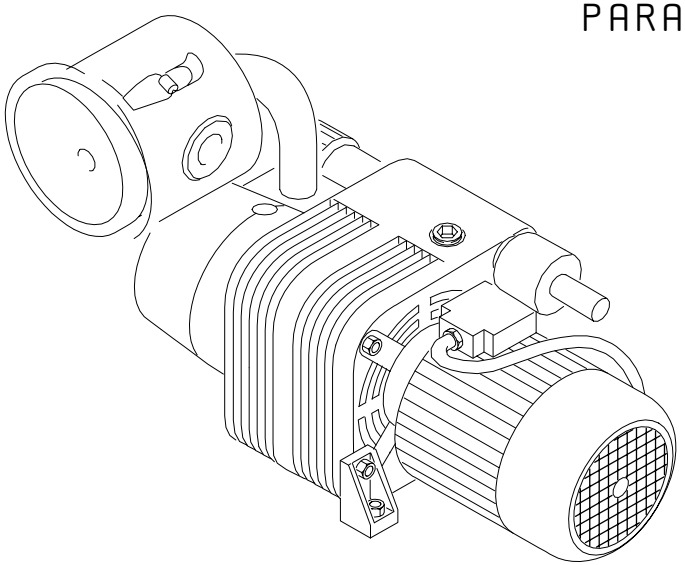

TAB. A
4.3
MAGNETOTERMICO

Becker	QF1	Amp	KW	Hz
90 m3/h	5.5-8	330V=6.1A / 440V=6.6A	2.4	50
	5.5-8	330V=7.3A / 500V=6.1A	3.0	60
100 m3/h	5.5-8	330V=7.5A / 440V=7.9A	3.0	50
	5.5-8	330V=8.9A / 500V=7.2A	3.5	60
250 m3/h	14-20	340V=15.0A / 430V=16.0A	5.5	50
	14-20	340V=16.8A / 500V=15.3A	6.4	60
250 m3/h	14-20	400V=17.0A /	7.5	50
	14-20	400V=18.7A /	8.3	60

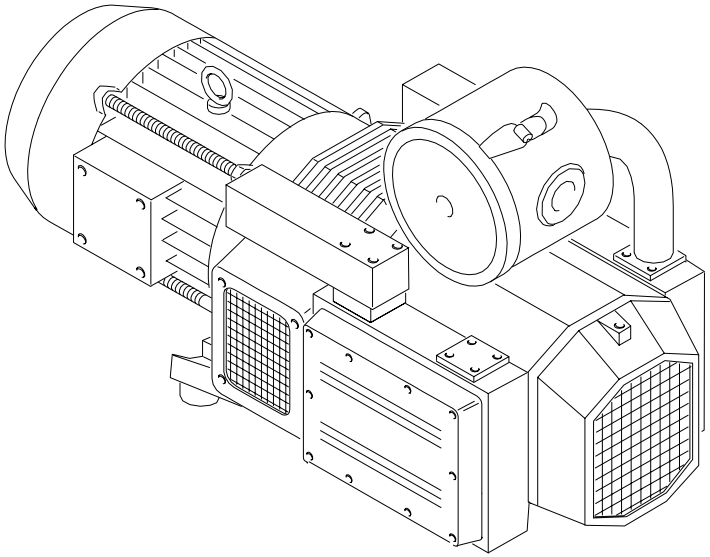

TAB. B
4.3
MOTORE

Becker	KW	Hp	Amp	Hz
90 m3/h	2.4	3.3	330V=6.1A / 440V=6.6A	50
	3.0	4.0	330V=7.3A / 500V=6.1A	60
100 m3/h	3.0	4.0	330V=7.5A / 440V=7.9A	50
	3.5	5.0	330V=8.9A / 500V=7.2A	60
250 m3/h	5.5	7.5	340V=15.0A / 430V=16.0A	50
	6.4	9.0	340V=16.8A / 500V=15.3A	60
250 m3/h	7.5	10.0	400V=17.0A /	50
	8.3	11.0	400V=18.7A /	60

BORDO MACCHINA ARMADIO BOX
EDGE MACHINE CABINET BOX

269030.....
ASSIEME CAVI BM

ARMADIO ELETTRICO POSTERIORE
ELECTRICAL CABINET POSTERIOR

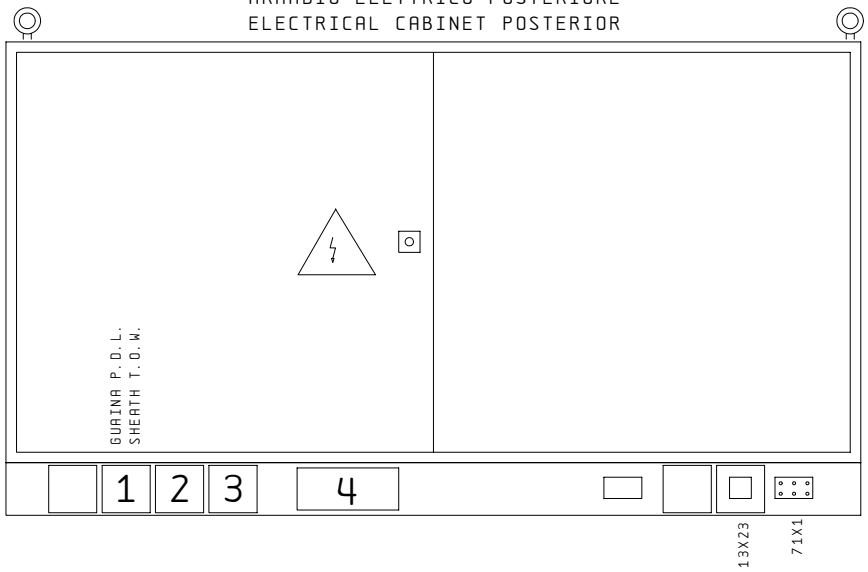

BORDO MACCHINA PIASTRA + GUAINA
EDGE MACHINE PLATE + SHEATH

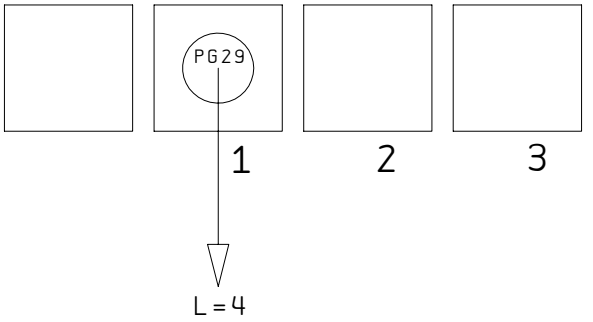

BORDO MACCHINA FLANGIA + CANALA
EDGE MACHINE FLANGE + DUCT

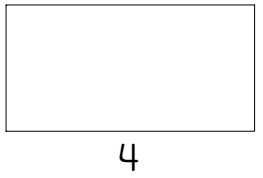

ASSIEME CANALA BORDO MACCHINA
KIT DUCT EDGE MACHINE

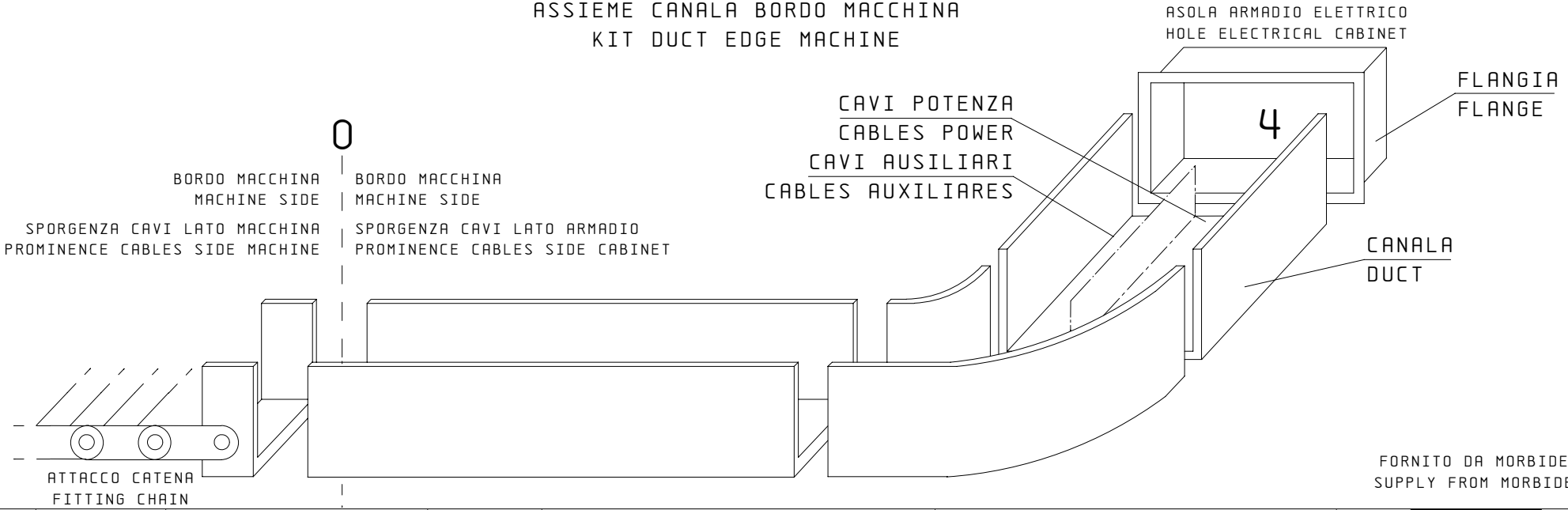

FORNITO DA MORBIDELLI
SUPPLY FROM MORBIDELLI

BORDO MACCHINA ASSIEME CAVI BASE POTENZA
EDGE MACHINE KIT CABLES BASE POWER

PROTOTIPO

269030.....
ASSIEME CAVI BM BASE

LATO ARMADIO CABINET SIDE					LATO MACCHINA MACHINE SIDE	
SPORGENZA PROMINENCE LATO CARTER GUARD SIDE MT.	SPELLATURA PEEL LATO CARTER GUARD SIDE	SIGLA CAVO CABLE ITEM	TIPO CAVO CABLE MODEL	LUNGHEZZA TOTALE TOTAL LENGTH MT.	SPORGENZA PROMINENCE LATO GUAINA SHEATH SIDE MT.	SPELLATURA/TERMINAZIONE PEEL/TERMINAL
5,3	VEDI ALLEGATO N.5 SEE ATTACHMENT N.5	A1W1M1	4G2.5 + SCH	12,8	7,5	20cm PUNTALINO TIP
5,3	VEDI ALLEGATO N.3 SEE ATTACHMENT N.3	X1U1WM	4G2.5 + SCH	10,0	4,7	CONNETTORE FEMMINA FEMALE CONNECTOR 4P 90° X1X5U1
5,3	VEDI ALLEGATO N.3 SEE ATTACHMENT N.3	Y1U1WM	4G2.5 + SCH	10,6	5,3	CONNETTORE FEMMINA FEMALE CONNECTOR 4P Y1X5U1
5,3	VEDI ALLEGATO N.3 SEE ATTACHMENT N.3	Z1U1WM	4G2,5 + SCH	13,0	7,7	CONNETTORE FEMMINA FEMALE CONNECTOR 4P Z1X5U1
4,8	OCCHIELLO EYELET Ý 8	G/V (GNYE)	1X10	6,3	1,5	OCCHIELLO EYELET Ý 8

BORDO MACCHINA ASSIEME CAVI BASE AUSILIARI
EDGE MACHINE KIT CABLES BASE AUXILIARES

PROTOTIPO

269030.....
ASSIEME CAVI BM BASE

LATO ARMADIO
CABINET SIDE

LATO MACCHINA
MACHINE SIDE

SPORGENZA PROMINENCE LATO CARTER GUARD SIDE MT.	SPELLATURA /TERMINAZIONE PEEL /TERMINAL LATO CARTER GUARD SIDE	SIGLA CAVO CABLE ITEM	TIPO CAVO CABLE MODEL	LUNGHEZZA TOTALE TOTAL LENGTH MT.	SPORGENZA PROMINENCE LATO GUAINA SHEATH SIDE MT.	SPELLATURA/TERMINAZIONE PEEL/TERMINAL
5,3	CONNETTORE FEMMINA FEMALE CONNECTOR 6P X1X2U1	X1U1WBQ	4X0,35 SCH	10,0	4,7	CONNETTORE FEMMINA FEMALE CONNECTOR 90° 17P X1X6U1
5,3	CONNETTORE FEMMINA FEMALE CONNECTOR 6P Y1X2U1	Y1U1WBQ	4X0,35 SCH	10,5	5,2	CONNETTORE FEMMINA FEMALE CONNECTOR 17P Y1X6U1
5,3	CONNETTORE FEMMINA FEMALE CONNECTOR 6P Z1X2U1	Z1U1WBQ	4X0,35 SCH	13,0	7,7	CONNETTORE FEMMINA FEMALE CONNECTOR 17P Z1X6U1
5,3	VEDI ALLEGATO N.7 SEE ATTACHMENT N.7	Z1U1WYB	2x0,35+SCH	13,0	7,7	CONNETTORE FEMMINA FEMALE CONNECTOR 3P Z1X8U1
5,0	CONNETTORE MASCHIO CONNECTOR MALE 5P 13X3	13WX3	5G0,5	13,0	8,0	CONNETTORE FEMMINA CONNECTOR FEMALE 5P 13X20
5,0	CONNETTORE MASCHIO CONNECTOR MALE 5P A30X3	A30WX3	6x0,35+SCH	12,5	7,5	10cm
5,0	CONNETTORE MASCHIO CONNECTOR MALE 9P A30X2	A30WX2	7G0,5	13,0	8,0	CONNETTORE FEMMINA CONNECTOR FEMALE 9P A30X10
5,0	CONNETTORE MASCHIO CONNECTOR MALE 13P 13X6	13WX6	13G0,75	9,0	4,0	CONNETTORE FEMMINA CONNECTOR FEMALE 13P 13X24
5,0	CONNETTORE MASCHIO CONNECTOR MALE 5P 13X7	13WX7	13G0,75	12,0	7,0	CONNETTORE FEMMINA CONNECTOR FEMALE 5P 13X27
5,0	CONNETTORE MASCHIO CONNECTOR MALE 5P 13X8					CONNETTORE FEMMINA CONNECTOR FEMALE 5P 13X28
5,0	CONNETTORE MASCHIO CONNECTOR MALE 5P A30X1	A30WX1	4G1,5	12,5	7,5	10cm

BORDO MACCHINA ASSIEME CAVI OPZIONALE
EDGE MACHINE KIT CABLES OPTIONAL

1E-1ES-1EO

269030.....
ASSIEME CAVI BM OPT 1E

LATO ARMADIO CABINET SIDE					LATO MACCHINA MACHINE SIDE	
SPORGENZA PROMINENCE LATO CARTER GUARD SIDE MT.	SPELLATURA PEEL LATO CARTER GUARD SIDE	SIGLA CAVO CABLE ITEM	TIPO CAVO CABLE MODEL	LUNGHEZZA TOTALE TOTAL LENGTH MT.	SPORGENZA PROMINENCE LATO GUAINA SHEATH SIDE MT.	SPELLATURA/TERMINAZIONE PEEL/TERMINAL
5,3	VEDI ALLEGATO N.5 SEE ATTACHMENT N.5	E1W1M1	4G6+SCH	12,4	7,1	20cm+SCH PUNTALINO TIP

BORDO MACCHINA ASSIEME CAVI OPZIONALE
EDGE MACHINE KIT CABLES OPTIONAL

CU12 RN / CU8

269030. . . .

ASSIEME CAVI BM OPT CU12RN/CU8

LATO ARMADIO CABINET SIDE					LATO MACCHINA MACHINE SIDE	
SPORGENZA PROMINENCE LATO CARTER GUARD SIDE MT.	SPELLATURA PEEL LATO CARTER GUARD SIDE	SIGLA CAVO CABLE ITEM	TIPO CAVO CABLE MODEL	LUNGHEZZA TOTALE TOTAL LENGTH MT.	SPORGENZA PROMINENCE LATO GUAINA SHEATH SIDE MT.	SPELLATURA /TERMINAZIONE PEEL /TERMINAL
5,5	VEDI ALLEGATO N.8 SEE ATTACHMENT N.8	24U4W1M1	5G1,5+SCH	15,0	9,5	CONNETTORE FEMMINA 9P -24U4X1- CONNECTOR FEMALE

PDL

GUAINA 1 PIANO DI LAVORO P.D.L. L=4
WORK TABLE SHEATH
RACCORDO PG 29 N=2
JUNCTION

269030.....
GUAINA PDL

LATO ARMADIO
CABINET SIDE

LATO MACCHINA
MACHINE SIDE

SPORGENZA PROMINENCE LATO CARTER GUARD SIDE MT.	SPELLATURA /TERMINAZIONE PEEL /TERMINAL LATO CARTER GUARD SIDE	SIGLA CAVO CABLE ITEM	TIPO CAVO CABLE MODEL	LUNGHEZZA TOTALE TOTAL LENGTH MT.	SPORGENZA PROMINENCE LATO GUAINA SHEATH SIDE MT.	SPELLATURA/TERMINAZIONE PEEL/TERMINAL
1	CONNETTORE MASCHIO CONNECTOR MALE 5P D30X1	D30WX1	4G1,5 (POSA FISSA)	5,6	0,6	10Cm /
1 1	CONNETTORE MASCHIO CONNECTOR MALE 5P D30X1 CONNETTORE MASCHIO CONNECTOR MALE 5P D71X5	D71WX5	7G1 (POSA FISSA)	5,6	0,6	10Cm /
1	CONNETTORE MASCHIO CONNECTOR MALE 5P 13X5	13WX5	7G1 (POSA FISSA)	5,6	0,6	10Cm /
1,1	CONNETTORE MASCHIO CONNECTOR MALE 5P D71RSX1	D71WX17 (IL CAVO E' FORNITO CON ARMADIO ELETTRICO)	2x0,22+SCH	12,0	6,9	10Cm /
2,5	10Cm /	D125W1A10	2x2xAWG22	10,0	3,5	10Cm /
1,0	/	TRAINO	1X2,5 BK	6	1,0	/

OPZIONAL DISPLAY

CAVO FORNITO IN ARMADIO DAL'ES
INSERITO IN GUAINA DALLA MORBIDELLI

ALLEGATO 3
ATTACHMENT 3

(PER TUTTI MOTORI ASSI X/Y/Z)
(FOR ALL MOTOR AXIS X/Y/Z)

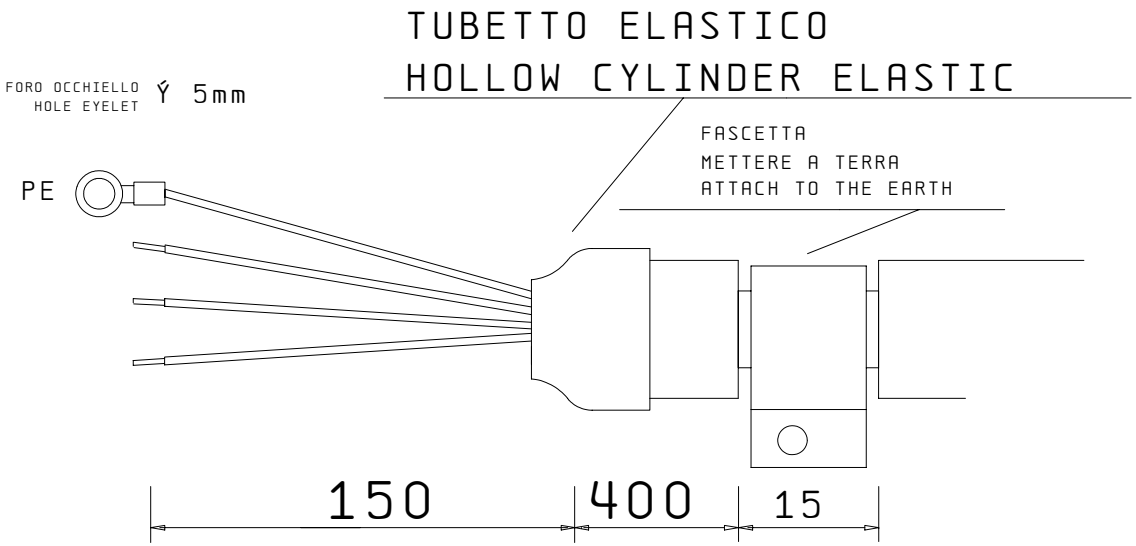

NOTE: LUNGHEZZE IN MILLIMETRI
REMARKS: LENGTH MILLIMETER

ALLEGATO 5
ATTACHMENT 5

TUBETTO ELASTICO
HOLLOW CYLINDER ELASTIC

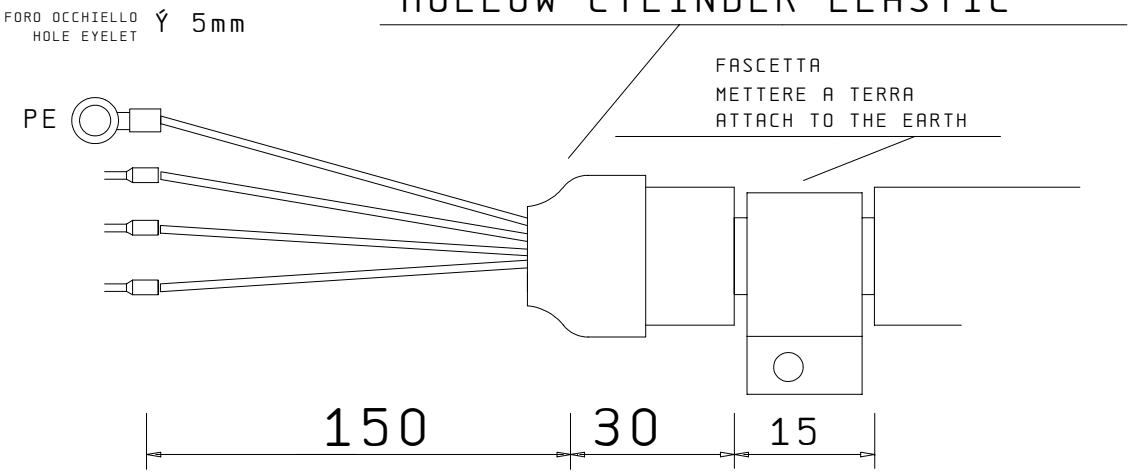

NOTE: LUNGHEZZE IN MILLIMETRI
REMARKS: LENGTH MILLIMETER

ALLEGATO 7
ATTACHMENT 7

TUBETTO ELASTICO
HOLLOW CYLINDER ELASTIC

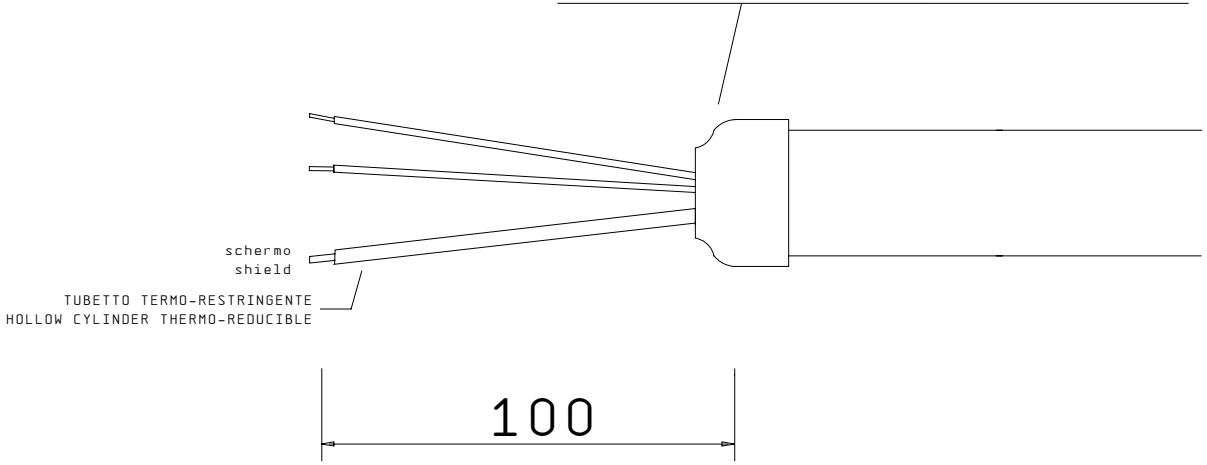

NOTE: LUNGHEZZE IN MILLIMETRI
REMARKS: LENGTH MILLIMETER

ALLEGATO 8
ATTACHMENT 8

TUBETTO ELASTICO
HOLLOW CYLINDER ELASTIC

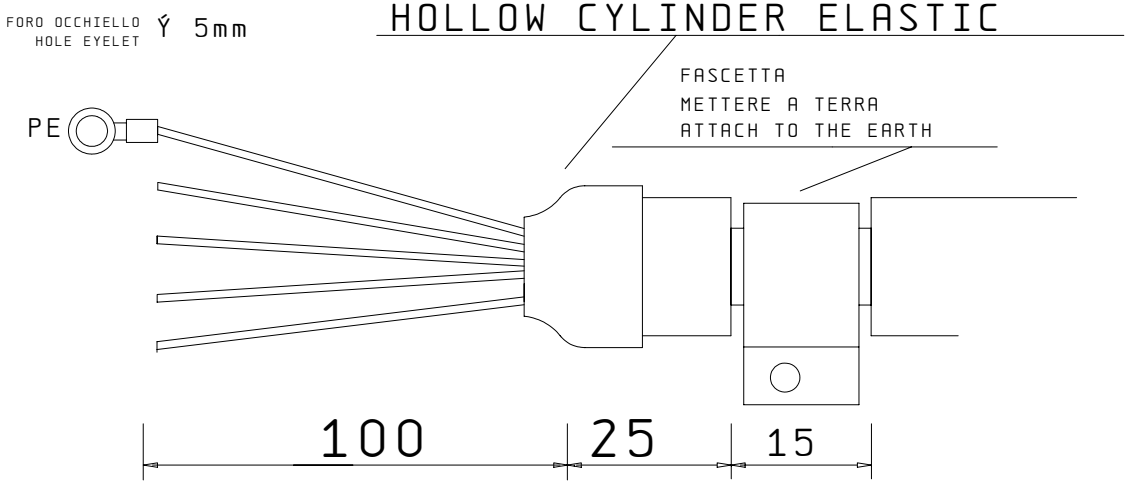

NOTE: LUNGHEZZE IN MILLIMETRI
REMARKS: LENGTH MILLIMETER

MORSETT1 - 12.10.1998

Lista Collegamento X2

Z1U1WYB — E2x0,35_sch

Voce	Morsetto 1	Morsetto 2	Morsetto ¤
Pagina / Montante	72.0	72.0	72.1
Colore (Z1U1WYB, E2x0,35_sch)	WH	BN	
Numero Destinazione – Connessione	A	B	
Numero Destinazione	Z1X8U1	Z1X8U1	SH
Numero Filo	- BU1	Z80 bu1	
Ponti			
Morsetto Numero	1	2	¤
Destinazione – Connessione	2	14	
Destinazione	XP	Z1U1KA0	¤

Definizione Cavo — Tipo cavo

Definizione Cavo — Tipo cavo

MORSETT1 - 12.10.1998

Lista Collegamento X4

Morsetto Numero	Pagina / Montante	Numero Destinazione (Connessione / Destinazione)	Filo	Destinazione – Connessione	Destinazione	W123WB1 (E3G1,5_c)
1	18.4					
1	18.4				18ST1	
1	18.4	18FU1	18R1 bk1.5			
2	18.4					
2	18.4				123B1-123BX	BU
2	18.4			1	123B2X	
3	18.4					
3	18.4					
3	18.4	18FU1	N70 1bu1.5			
4	18.4			N	18M1	X
4	18.4				123B1-123BX	BN
4	18.4			2	123B2X	
5	18.4					
5	18.4					
5	18.4					
6	18.4					
6	18.4					
6	18.4					
7	18.4					
7	18.4					
7	18.4					
8	18.4					
8	18.4					
8	18.4					
9	18.4					
9	18.4					
9	18.4					
GND	18.4				¤	X
GND	18.4				123B1-123BX	GNYE
GND	18.4			5	123B2X	
GND	18.4					
GND	18.4					
GND	18.4					
GND	18.4					
GND	18.4			PE	18M1	X

Definizione Cavo: W123WB1 — Tipo cavo: E3G1,5_c

Ponti

MORBIDELLI

MORSETT1 - 12.10.1998

Pagina / Montante		18.4	
Definizione Cavo	Tipo cavo		
Lista Collegamento X4	Numero Destinazione Filo	Connessione	
	Ponti		
	Morsetto Numero	GND	
	Destinazione	Connessione	
Definizione Cavo	Tipo cavo		

MORSETT1 - 12.10.1998

Lista Collegamento XP

Pagina / Montante		17.3	17.3	17.3	17.3	17.3	17.3	17.3	17.3	17.3	17.3	17.3	17.3	17.3	17.3	17.3	17.3	17.3	17.3	17.3	17.3	17.3	17.3	17.3	17.3	17.3	17.8	17.8	17.8	17.8	17.8	17.8	17.8	17.8
Definizione Cavo	Tipo cavo																																	
Numero Destinazione Filo	Connessione																																	
					+S bu1,5		+S bu2,5				+S BU0,5	+S bu0,5		+S bu0,5		+S BU0,5	+S bu1	+S bu1	+S bu0,5	+S bu1		+S bu1	+S BU0,5	+S bu1	+S bu1		+S bu1	+S bu2,5		- bu1				- bu1	
	Ponti																																	
	Morsetto Numero	1	1	1	1	1	1	1	1	1	1	1	1	1	1	1	1	1	1	1	1	1	1	1	1	1	2	2	2	2	2	2	2	2
Destinazione	Connessione				1		34			1	7	8		8		7	1	1	8	3		1	7	_2			B1(+)	2						
					30X1		13A1			30X86	Y1X1U1	Y1X1U1		X1X1U1		Z1X1U1	30X87	31A1	Z1X1U1	D30X1		125A01	X1X1U1	21U1V1	125A01		13A1	12QF5		125A00				21U1	X2A.22
Definizione Cavo	Tipo cavo																																	

PRECEDENTE PREVIOUS	DATA STAMPA DATE PRINT	TIPO MACCHINA/MODEL MACHINE/		XP 24V	ULTIMO LAST	FOGLIO SHEET	SUCCESSIVO NEXT
113	09. Set. 2008	A330 ESACAN_PC	Falciano Rep. San Marino	MORBIDELLI	169	114	115
		SCHEMA NUMERO/DIAGRAM NUMBER/ TCAN_13 2990307373D					

MORSETT1 - 12.10.1998

Pagina / Montante		17.8	17.8	17.8	17.8	17.8	17.8	17.8	17.8	17.8	17.8	17.8	17.8	17.8	17.8	17.8	17.8	17.8	17.8	17.8	17.8	17.8	17.8	17.8	70.8	70.8	70.8	71.8	71.8	71.8	72.8	72.8	72.8	70.3
Definizione Cavo	Tipo cavo																																	
Lista Collegamento XP	Numero Destinazione Filo Connessione		- bu1.5	- bu1				- BU1	- BU1	- BU1	- BU1					- bu1		- BU1	- bu1	- BUO.5		- BUO.5	- BUO.5	- BU1	- bu1	- BU1	- bu2.5	90 bu1			91 bu1			92 BU1			8 BU1
	Ponti																																	
	Morsetto Numero	2	2	2	2	2	2	2	2	2	2	2	2	2	2	2	2	2	2	2	2	2	2	2	3	3	3	4	4	4	5	5	5	9
	Destinazione Connessione		12	11				0	0	0	1					2		6		6	6	1	B2(-)		M	4		9	2		9	2		11
			30X1	24U2KA2				Z1X3U1	Y1X3U1	X1X3U1	X2				125R01	30X87	125R01	Z1X1U1		Y1X1U1	X1X1U1	D30X1	13A1	CN24VDC	12GS1	13X6		X1X1U1	13X7		Y1X1U1	13X8		Z1X1U1	E1KA1
Definizione Cavo	Tipo cavo																																	
W13WSQ10	E1x0,5_sch																										WH							
W13WSQ15	E1x0,5_sch																													WH				
W13WSQ18	E1x0,5_sch																																WH	

MORSETT1 - 12.10.1998

Lista Collegamento XP

Pagina / Montante		70.3	70.3	70.3	70.3	70.3	70.1	70.1	70.1	70.1	70.1	70.1
Definizione Cavo	Tipo cavo											
Numero Destinazione Filo	Connessione											
						8 bu1	8 BU1		6 bu1	6 bu1		6 bu1
Ponti												
Morsetto Numero		9	9	9	9	9	10	10	10	10	10	10
Destinazione	Connessione					8	2		24V	24V		24V
						30X1	12QF3		Y1X3U1	Z1X3U1		X1X3U1
Definizione Cavo	Tipo cavo											

MORSETT1 - 12.10.1998

Pagina / Montante		20.6	20.6	20.6
W123B2W1X	E3G1,5_c	BU	BN	GNYE
Definizione Cavo	Tipo cavo			

Lista Collegamento 123B2X

Numero Destinazione Filo	Connessione	1	2	5
		123B2X1	123B2X1	123B2X1
	Ponti			
	Morsetto Numero	1	2	5
Destinazione	Connessione	2	4	GND
		X4	X4	X4

Definizione Cavo	Tipo cavo

Lista Collegamento 30X1

Pagina / Montante		26.0	26.1	26.2	26.6	26.2	26.6	26.7	26.4	26.5	26.8	26.4	26.5	26.9
W30WX1	E14G1	1	2	3	4	5	6	7	8	9	10	11	12	13
Definizione Cavo	Tipo cavo													
Numero Destinazione	Connessione	1	2	3	4	5	6	7	8	9	10	11	12	13
		30X10	30X10	30X10	30X10	30X10	30X10	30X10	30X10	30X10	30X10	30X10	30X10	30X10
Filo		+S bu1,5	18 bu1,5	17 bu1	165 bu1,5	19 bu1,5	73 bu1,5		8 bu1			0103A bu1,5	- bu1,5	
Ponti														
Morsetto Numero		1	2	3	4	5	6	7	8	9	10	11	12	13
Destinazione	Connessione	1	18	S14	1	13	14		9			A1	2	
		XP	XEM	13A1	XRP	13KA2	13KA2		XP			13KA7	XP	
Definizione Cavo	Tipo cavo													

Lista Collegamento D30X1

	Terminal 1	Terminal 2	Terminal 3
Pagina / Montante	28.2	28.1	28.2
D30WX1 — E4G1.5_sch	1	2	3
Definizione Cavo / Tipo cavo			
Numero Destinazione — Connessione	2 / 1	3	1 / 3
Numero Destinazione	X20 / A30X1	X20	X20 / A30X1
Numero Filo	- / BU1	32 / bg1	+S / bu1
Ponti			
Morsetto Numero	1	2	3
Destinazione — Connessione	2	2	1
Destinazione	XP	12QF7	XP
Definizione Cavo / Tipo cavo			

MORSETT1 - 12.10.1998

Pagina / Montante		51.0	51.1	51.2	51.3	51.4
D71WX5	E761	2	3	4	5	6
Definizione Cavo	Tipo cavo					
Lista Collegamento D71X5 — Numero Destinazione Filo	Connessione	6	7	14	15	4
		X20	X20	X20	X20	X20
	Ponti					
	Morsetto Numero	1	2	3	4	5
Destinazione	Connessione					
Definizione Cavo	Tipo cavo					

MORSETT1 - 12.10.1998

Pagina / Montante		31.2	31.1	31.2
A30WX1	E4G1.5_sch	1	2	3
Definizione Cavo	Tipo cavo			
Lista Collegamento A30X1	Numero Destinazione Connessione	2 / 1	3	1 / 3
		X21 / A30X2	X21	X21 / 13X6
	Filo	- / BU1	142 / BU2	+S / bu4
	Ponti			
	Morsetto Numero	1	2	3
	Destinazione Connessione	1	2	3
		D30X1	120F6	D30X1
Definizione Cavo	Tipo cavo			

MORSETT1 - 12.10.1998

Pagina / Montante		44.0	44.1	44.2	44.2	44.3	44.3	44.0
A30WX2	E760.5	1	2	3	4	5	6	GNYE
Definizione Cavo	Tipo cavo							
Lista Collegamento A30X2 — Numero Destinazione — Connessione		1	2	3	4	5	6	9
		A30X10	DIODI A30X10	A30X10	A30X10	A30X10	A30X10	A30X10
Numero Filo		- BU1	101 BU1			- BU1	16 BU1	
Ponti								
Morsetto Numero		1	2	3	4	5	6	9
Destinazione — Connessione		1	31					GND
		A30X1	121KM0			DIODI	DIODI	A30X2
Definizione Cavo	Tipo cavo							

MORSETT1 - 12.10.1998

Pagina / Montante		45.2	45.3	45.5	45.6	45.7
A30WX3	E6x0,35	GN	GY	PK	YE	WH
Definizione Cavo	Tipo cavo					
Lista Collegamento A30X3	Numero Destinazione Connessione	6	8	11	7	10
	Numero Destinazione Filo	X21	X21	X21	X21	X21
	Ponti					
	Morsetto Numero	1	2	3	4	5
	Destinazione Connessione		11			
	Destinazione		24U2KA1			
Definizione Cavo	Tipo cavo					
W24U2W19	E1x0,5_sch		WH			

Pagina / Montante		34.0	34.7	34.7	34.8
W13WX3	E560.5	1	2	3	4
Definizione Cavo	Tipo cavo				
Lista Collegamento 13X3	Numero Destinazione Connessione	1	2	3	4
		13X20	13X20	13X20	13X20
	Filo	86 BU1.5	87 BU1.5	110 BU1.5	111 BU1.5
	Ponti				
	Morsetto Numero	1	2	3	4
	Destinazione Connessione	9	10	11	14
		XEM	XEM	XEM	13KA5
Definizione Cavo	Tipo cavo				

MORSETT1 - 12.10.1998

Pagina / Montante		35.6	35.6	35.4	35.5	35.4
W13WX5	E7G1	1	2	3	4	GNYE
Definizione Cavo	Tipo cavo					
Lista Collegamento 13X5 — Numero Destinazione Filo	Connessione	13	11	8	9	GND
		X20	X20	X20	X20	X20
		18H bu1.5	113 BU1.5			
	Ponti					
	Morsetto Numero	1	2	3	4	5
Destinazione	Connessione	2	13			GND
		13X23.	XEM			13X5A
Definizione Cavo	Tipo cavo					

MORSETT1 - 12.10.1998

Lista Collegamento 13X6

		1	2	3	4	5	6	7	8	9	10	11	12	13
Pagina / Montante		36.1	36.1	36.2	36.2	36.3	36.5	36.5	36.7	36.4	36.4	36.5	36.6	36.1
W13WX6	E13G0.75	1	2	3	4	5	6	7	8	9	10	11	12	GNYE
Definizione Cavo	Tipo cavo													
Destinazione	Connessione	1	2	3 / 1	4	5	6	7	8	9	10	11	12	13
Destinazione		13X24	13X24	13X24 / 13X7	13X24	13X24	13X24	13X24	13X24	13X24	13X24	13X24	13X24	13X24
Numero Filo		114 bu1,5	79 bu1,5	+S bu1	90 bu1									
Ponti														
Morsetto Numero		1	2	3	4	5	6	7	8	9	10	11	12	13
Destinazione	Connessione	3	4	3	3									GND
Destinazione		XEM	XEM	A30X1	XP									13X6A
Definizione Cavo	Tipo cavo													

0	1	2	3	4	5	6	7	8	9

MORSETT1 - 12.10.1998

Pagina / Montante		37.0	37.1	37.2	37.2	37.4
W13WX7	E13G0,75	1	2	3	4	GNYE
Definizione Cavo	Tipo cavo					

Lista Collegamento 13X7

Numero Destinazione Filo						
Connessione	1	1	2	3	4	5
	13X27	13X8	13X27	13X27	13X27	13X27
	+S	bu1	91 bu1	79 bu1	80 bu1	
Ponti						
Morsetto Numero		1	2	3	4	5

Destinazione	1	2	3	4	5
Connessione	3	4	4	5	GND
	13X6	XP	XEM	XEM	X24A

Definizione Cavo	Tipo cavo

Pagina / Montante		37.6	37.6	37.7	37.7	37.8
W13WX7	E13G0.75	9	10	11	12	
Definizione Cavo	Tipo cavo					
Lista Collegamento 13X8	Numero Destinazione Connessione	1	2	3	4	
		13X28	13X28	13X28	13X28	
	Filo	+S bu1	92 BU1	80 bu1	81 BU1	
	Ponti					
	Morsetto Numero	1	2	3	4	5
	Destinazione Connessione	1	5	5	6	
		13X7	XP	XEM	XEM	
Definizione Cavo	Tipo cavo					

MORSETT1 - 12.10.1998

Lista Collegamento 13X23.

Pagina / Montante		35.9	35.9	35.8	
W13WSQ2.	E360.5_c	BN	BU	GNYE	
Definizione Cavo	Tipo cavo				
Numero Destinazione Filo	Connessione	11	12	1	¤
		13SQ2	13SQ2	13X5	13SQ2
		111 BU1.5	18H bu1.5		
	Ponti				
	Morsetto Numero	1	2	PE	
Destinazione	Connessione	12	2		
		XEM	31A1	¤	
Definizione Cavo	Tipo cavo				
				X	

MORSETTI - 12.10.1998

Lista Collegamento 30X86

	1	2	3	4
Pagina / Montante	68.4	68.4	68.4	68.4
Definizione Cavo / Tipo cavo				
Numero Destinazione – Connessione	1	A1	17	18
Numero Destinazione	XP	35KA1	XEM	XEM
Filo		200 bu1	20 BU1,5	18 BU1,5
Ponti				
Morsetto Numero	1	2	3	4
Destinazione – Connessione				
Destinazione				
Definizione Cavo / Tipo cavo				

MORSETT1 - 12.10.1998

Lista Collegamento

30X87

Pagina / Montante	68.6	68.6	68.6
		X	
Definizione Cavo / Tipo cavo			
Numero Destinazione Connessione	1	2	
	XP	XP	¤
Filo	+S	bu1 -	BU1
Ponti			
Morsetto Numero	1	2	3
Destinazione Connessione			
Definizione Cavo / Tipo cavo			

MORSETT1 - 12.10.1998

Lista Collegamento 125AI01

Field	1	2	3	4
Pagina / Montante	21.9	41.1	26.1	68.1
Definizione Cavo / Tipo cavo				
Numero Destinazione Filo – Connessione	IW1.0 13	IW1.1	IW1.2	IW1.4
Numero Destinazione Filo – Destinazione	125AI01 13A1	125AI01	125AI01	125AI01
Numero Filo	0101 bu1	0102 bu1	0103 bu1	0105 bu1
Ponti				
Morsetto Numero	A2	A4	A6	B4
Destinazione – Connessione	1	11	44	53
Destinazione	12QF6	24QF6	13KA5	35KA1
Definizione Cavo / Tipo cavo				

Pagina / Montante		40.1	40.2	42.8	39.0	
Definizione Cavo	Tipo cavo					
Lista Collegamento 125A002	Numero Destinazione Connessione	QW1000.0	QW1000.1	QW1000.2	QW1000.5	
		125A002	125A002	125A002	125A002	
	Filo	0201 bu1	0202 bu1	0203 bu1	0206 bu1	
	Ponti					
	Morsetto Numero	A1	A3	A5	B5	
	Destinazione Connessione	A1	A1	A1	13	
		13KA1	13KA2	E1KM0	71QF1	
Definizione Cavo	Tipo cavo					

Lista Collegamento 125A006

Pagina / Montante	15.8	15.7	15.9	43.1	39.6
Definizione Cavo / Tipo cavo					
Numero Destinazione — Connessione	QW1002.0	QW1002.1	QW1002.2	QW1002.3	QW1002.4
Numero Destinazione	125A006	125A006	125A006	125A006	125A006
Filo	0601 bu1	0602 bu1	0603 bu1	0604 bu1	0605 bu1
Ponti					
Morsetto Numero	A1	A3	A5	B1	B3
Destinazione — Connessione	A1	A1	A1	A1	A1
Destinazione	24U2KA2	24U2KA1	24U2KA3	E1KA1	A1KM1
Definizione Cavo / Tipo cavo					

MORSETT1 - 12.10.1998

Lista Collegamento X19

Pagina / Montante		53.0	53.0	53.0	53.0	53.0	53.0	53.0	53.0	53.0	53.0	53.0	53.0	53.0	53.0	53.0	53.0	53.0	53.0	53.0	53.8	53.8	53.8	53.8	53.8	53.8	53.8	53.8	53.4	53.4	53.4	53.4	53.4	53.4	53.4
Definizione Cavo	Tipo cavo																																		
	Numero Destinazione Connessione																																		
	Numero Destinazione Filo									3	3		3								4	4		4												
	Ponti																																		
	Morsetto Numero	1	1	1	1	1	1	1	1	2	2	2	2	2	2	2	2	2	2	2	3	3	3	3	3	3	3	3	4	4	4	4	4	4	4
	Destinazione Connessione		1	1		1				1	3	3		3							2	4	4		4					1	1		1			
	Destinazione		D71X1P1	D71X1P2		D71X1P4				X20	D71X1P1	D71X1P2		D71X1P4							X20	D71X1P1	D71X1P2		D71X1P4				D71X1P7	D71X1P8		D71X1P10			

Definizione Cavo	Tipo cavo
D71W1P1	E5G0,5
D71W1P2	E5G0,5
D71W1P4	E5G0,5
D71W1P7	E5G0,5
D71W1P8	E5G0,5
D71W1P10	E5G0,5

MORSETT1 - 12.10.1998

Lista Collegamento X19

Pagina / Montante		53.4	53.4	53.4	53.4	53.4	53.4	53.4	53.4	53.4	53.4	53.4	53.4	53.4	53.8	53.8	53.8	53.8	53.8	53.8	53.8	53.2	53.2	53.2	53.2	53.6	53.6	53.6	53.6
Definizione Cavo	Tipo cavo																												
Numero Destinazione Filo	Connessione																												
				3	3		3								4	4		4											
Ponti																													
Morsetto Numero		4	5	5	5	5	5	5	5	5	5	5	5	5	6	6	6	6	6	6	6	7	7	7	7	8	8	8	8
Destinazione Connessione			1	3	3		3								2	4	4		4										
			X20	D71X1P7	D71X1P8		D71X1P10								X20	D71X1P7	D71X1P8		D71X1P10										

Definizione Cavo	Tipo cavo
D71W1P7	E5G0,5
D71W1P8	E5G0,5
D71W1P10	E5G0,5

MORSETT1 - 12.10.1998

Lista Collegamento X20

Pagina / Montante		29.2	29.2	29.2	29.2	29.2	29.2	29.2	29.2	29.2	29.2	29.2	29.2	29.6	29.6	29.6	29.6	29.6	29.6	29.6	29.6	29.6	29.6	29.6	29.6	29.6	29.6	29.8	29.8	29.8	29.8	29.8	29.8	29.8
Definizione Cavo	Tipo cavo																																	
Numero Destinazione Filo	Connessione		_2																															
			D71SP21																															
											+S		+													-								
Ponti																																		
Morsetto Numero		1	1	1	1	1	1	1	1	1	1	1	1	2	2	2	2	2	2	2	2	2	2	2	2	2	2	3	3	3	3	3	3	3
Destinazione Connessione		_2		3	3	3	3		5	2	6		3						6	3		9	9	9	9				1					
		D71SP27		D71X13	D71X12	D71X11	D71X10		X19	X19	D71X14	D125A11	D30X1						X19	X19		D71X13	D71X12	D71X11	D71X10	D125A11	D125A11	D125A10	D30X1				D125A11	D125A10
Definizione Cavo	Tipo cavo																																	
D71WSP27	E360,5_c	BU																																
D71W1X13	E760,5			3																	6													
D71W1X12	E760,5				3																	6												
D71W1X11	E760,5					3																	6											
D71W1X10	E760,5						3																	6										
D71WX14	E1461										6																							
D125WA10	E761											6													1	5	2					4	3	
D30WX1	E461,5_sch												3															1						

Lista Collegamento X20

Pagina / Montante		29.8	51.3	51.3	51.3	51.3	51.3	51.3	51.3	51.3	51.0	51.0	51.0	51.0	51.1	51.1	51.1	51.1	35.4	35.4	35.4	35.4	35.5	35.5	35.5	35.5	35.6	35.6	35.6	35.6	35.7	35.7	35.7	35.7	35.5	35.5
Definizione Cavo	Tipo cavo																																			
Numero Destinazione Filo	Connessione																																			
		32										93A	93A			94A	94A																			
Ponti																																				
Morsetto Numero		3	4	4	4	4	4	4	4	4	6	6	6	6	7	7	7	7	8	8	8	8	9	9	9	9	10	10	10	10	11	11	11	11	13	13
Destinazione Connessione		2	5								1		6	6	2		6	6	3				4				22				2				1	
		D30X1	D71X5								D71X5		D71X10	D71X11	D71X5		D71X12	D71X13	13X5				13X5				13SQ3				13X5				13X5	

Definizione Cavo	Tipo cavo																																			
D30WX1	E4G1,5_sch	2																																		
D71WX5	E7G1		6								2				3																						
D71W1X10	E7G0,5											4																									
D71W1X11	E7G0,5												4																								
D71W1X12	E7G0,5															4																					
D71W1X13	E7G0,5																4																				
W13WX5	E7G1																		3				4								2				1	
W13WSQ3	E3G0,5_c																										BU									

MORSETT1 - 12.10.1998

Lista Collegamento X20

Pagina / Montante		35.5	35.5	51.2	51.2	51.2	51.2	51.3	51.3	51.3	65.0	65.0	65.0	65.0	65.2	65.2	65.2	65.2	65.4	65.4	65.4	65.4	65.5	65.5	65.5	65.5	65.8	65.8	65.8	65.8	65.8	65.8	65.8	65.8	65.8	65.9
Definizione Cavo	Tipo cavo																																			
Numero Destinazione Filo	Connessione																																			
	Ponti																																			
	Morsetto Numero	13	13	14	14	14	14	15	15	15	15	16	16	16	16	17	17	17	17	18	18	18	18	19	19	19	19	20	20	20	20	21	21	21	21	22
Destinazione	Connessione		21	3				4																												
			13SQ3	D71X5				D71X5																													

Definizione Cavo	Tipo cavo																																			
W13WSQ3	E360,5_c		BN																																	
D71WX5	E7G1			4				5																												

MORSETTI - 12.10.1998

Pagina / Montante		65.9	65.9	65.9	65.9	65.9	65.9	65.9	35.4
W13WX5	E7G1								GNYE
Definizione Cavo	Tipo cavo								
Numero Filo Destinazione – Connessione									5
Numero Filo Destinazione									13X5
Ponti		●	●	●	●	●	●	●	
Morsetto Numero		22	22	22	23	23	23	24	GND
Destinazione – Connessione									¤
Destinazione									13SQ3
Definizione Cavo	Tipo cavo								
W13WSQ3	E3G0,5_c								GNYE

Lista Collegamento X20

MORSETT1 - 12.10.1998

Lista Collegamento X21

Pagina / Montante		32.2	32.2	32.2	32.2	32.2	32.2	32.2	32.2	32.2	32.2	32.2	32.2	32.2	32.2	32.2	32.2	32.2	32.2	32.2	32.2	32.2	32.2	32.2	32.2	32.6	32.6	32.6	32.6	32.6	32.6	32.6	32.6	32.6	32.6	32.6	32.6
Definizione Cavo	Tipo cavo																																				
Numero Destinazione Filo	Connessione																																				
																								+													
Ponti																																					
Morsetto Numero		1	1	1	1	1	1	1	1	1	1	1	1	1	1	1	1	1	1	1	1	1	1	1	1	2	2	2	2	2	2	2	2	2	2	2	2
Destinazione Connessione		14	1		7			1			1		4		1	5		4	1					5	3		2								3		
		E1KA10	E1X14		E1X14			E1X10			A1X16	A125A31	A1E1X27		A1E1X27	A1A1X1	A125A30	A1A1X1	A1A1X1	A125A31				A1E1X27	A30X1		E1X14								E1X10		

Definizione Cavo	Tipo cavo																																				
E1W1X14	E13G0,75		1		7																						2										
E1W1X10	E8x0,35_sch							RD																											BU		
A1WX16	E7G0,5										1																										
A125WA30	E7G1											6					3			4																	
A1E1WX27	E7G0,5												2		1									5													
A1A1WX1	E7G0,5															5		2	1																		
A30WX1	E4G1,5_sch																								3												

MORSETT1 - 12.10.1998

Lista Collegamento X21

Pagina / Montante		32.6	32.6	32.6	32.6	32.6	32.6	32.6	32.6	32.6	32.6	32.6	32.6	32.6	32.8	32.8	32.8	32.8	32.8	32.8	32.8	44.8	44.8	44.8	44.8	44.8	44.8	44.8	44.8	44.8	45.2	45.2	45.2	45.2	45.6	45.6
Definizione Cavo	Tipo cavo																																			
Numero Destinazione Filo	Connessione																																			
														-							142															
Ponti																																				
Morsetto Numero		2	2	2	2	2	2	2	2	2	2	2	2	2	3	3	3	3	3	3	3	3	4	4	4	4	5	5	5	5	6	6	6	6	7	7
Destinazione Connessione				9	6							9	6	1							2				6				5	1				4	
				A1A1X1	A1A1X1		A125A31	A125A31	A125A30			A1E1X27	A1E1X27	A30X1							A30X1				A30X10				A30X10	A30X3				A30X3	

Definizione Cavo	Tipo cavo
A1A1WX1	E7G0,5
A125WA30	E7G1
A1E1WX27	E7G0,5
A30WX1	E4G1,5_sch
A30WX10	E3G0,5_c
A30WX3	E6x0,35

A1A1WX1	E7G0,5			4	3																															
A125WA30	E7G1						1	5	2																											
A1E1WX27	E7G0,5											4	3																							
A30WX1	E4G1,5_sch													1							2															
A30WX10	E3G0,5_c																								BU				BN							
A30WX3	E6x0,35																													GN				YE		

MORSETTI - 12.10.1998

Lista Collegamento X21

Pagina / Montante	45.6	45.6	45.3	45.3	45.3	45.3	45.7	45.7	45.7	45.7	45.5	45.5	45.5	45.5
Definizione Cavo / Tipo cavo														
Numero Destinazione – Connessione														
Numero Filo						5101								
Ponti	●	●	●	●	●	●	●	●	●	●	●	●	●	●
Morsetto Numero	7	7	8	8	8	8	10	10	10	10	11	11	11	11
Destinazione – Connessione			2			A2	5				3			
Destinazione			A30X3			A125AI51	A30X3				A30X3			

Definizione Cavo	Tipo cavo														
A30WX3	E6x0,35			GY				WH				PK			
E1WW2X14	E2x0,22_sch						WH								

Lista Collegamento X22

Pagina / Montante		7.2	7.3	7.3	7.3	7.3	8.2	8.2	8.2	8.3	8.3	9.7	9.7	9.7	9.7	9.8	10.7	10.7	10.7	10.7	10.8	11.7	11.7	11.7	11.7	11.8	12.5	12.5	12.5	12.5	12.6
A1W1M1	E462_5_sch	1	2	3	GNYE																										
E1W1M1	E464_sch						1	2	3	GNYE																					
Definizione Cavo	Tipo cavo																														
Numero Destinazione Filo	Connessione	2	4	6			2	4	6																						
		A1K1	A1K1	A1K1		SH	E1K1	E1K1	E1K1		SH																				
		A1U1 BK2.5	A1V1 BK2.5	A1W1 BK2.5			E1U1 bk4	E1V1 bk4	E1W1 bk4																						
Ponti																															
Morsetto Numero		1	2	3	GND	SCH	4	5	6	GND	SCH	7	8	9	GND	SCH	10	11	12	GND	SCH	13	14	15	GND	SCH	16	17	18	GND	SCH
Destinazione	Connessione	U	V	W	PE		A	B	C	D																					
		A1M1	A1M1	A1M1	A1M1	SH	E1XM1	E1XM1	E1XM1	E1XM1	SH																				
Definizione Cavo	Tipo cavo																														
A1WM1	E462_5_sch	1	2	3	GNYE																										
E1W1M1.	E464_sch						1	2	3	GNYE																					

COORD. COORD.	SIGLA ITEM DES.	CODICE CODE	QUANTITA' QUANTITY	PRODUTTORE BUILDER	CODICE FORN. SUPPLIER REF.	DESCRIZIONE DESCRIPTION	GRUPPO UNIT
94.3	TARG-ING	0302110280G	☐ 1				PRA
94.3	TARG-ING	0302110117C	☐ 1				PRA

[AL]

COORD. COORD.	SIGLA ITEM DES.	CODICE CODE	QUANTITA' QUANTITY	PRODUTTORE BUILDER	CODICE FORN. SUPPLIER REF.	DESCRIZIONE DESCRIPTION	GRUPPO UNIT
93.9	ARMADIO-CABINET	2736590421C	☐ 1	DISEGNO AL CAD	1600X600X770+100	ARMADIO BOX1600X600X770+100S/P PORT.F.RETRO C	PRA
		0336510067C	☐ 2	VARIE		STAFFA DI SUPPORTO PER CANALA -WIN-	PRA
		0001354265C	☐ 2	NON CLASSIFICATO	16X250 S=16MMQ	TRECCIA FLES.IN RAME 16X250 S=16MMQ FORI8.4	PRA
		0336530041B	☐ 2	NON CLASSIFICATO	100X110X20	STAFFA PER DOPPIA FILA CONNETTORI 100X110X20	PRA
		0336530043F	☐ 2	NON CLASSIFICATO	35X80X20	STAFFA PER DOPPIA FILA CONNETTORI 35X80X20	PRA
		0001354203B	☐ 2	NON CLASSIFICATO	16X600 S=16MMQ	TRECCIA FLES.IN RAME 16X600 S=16MMQ FORI8,4	PRA
		0336509907D	☐ 2	VARIE	210X40X100	POLIURETANO IGNIFUGO 30HR 210X40X100	PRA
		0336536200F	☐ 1	DISEGNO AL CAD	STAFFA	STAFFA ATTACCO QUADRO ZIN 200X75MM BOCCHIOTTI	PRA
95.5	CLOSE_PLATE-PIASTR	0336520007H	☐ 1	DISEGNO AL CAD	CHIUSA	PIASTRA 90X90 CHIUSA	PRA
95.5	CLOSE_PLATE-PIASTR	0336520007H	☐ 1	DISEGNO AL CAD	CHIUSA	PIASTRA 90X90 CHIUSA	PRA
95.6	CLOSE_PLATE-PIASTR	0336520007H	☐ 1	DISEGNO AL CAD	CHIUSA	PIASTRA 90X90 CHIUSA	PRA
95.8	CLOSE_PLATE-PIASTR	0336520007H	☐ 1	DISEGNO AL CAD	CHIUSA	PIASTRA 90X90 CHIUSA	PRA
95.8	TAPPO 2	0336520124F	☐ 1	COSTEL		PIASTRA 84X46 CHIUSA PER CONN. POMPA VUOTO	PRA

[ALIMENTATORI]

COORD. COORD.	SIGLA ITEM DES.	CODICE CODE	QUANTITA' QUANTITY	PRODUTTORE BUILDER	CODICE FORN. SUPPLIER REF.	DESCRIZIONE DESCRIPTION	GRUPPO UNIT
16.1	12GS1	0001340464H	☐ 1	PHOENIX	QUINT-24V-10A	AL.SW 240.0 W QUINT-24VDC/10A	PRQ

[AZIONAMENTI PER MOTORI ELETTRICI]

COORD. COORD.	SIGLA ITEM DES.	CODICE CODE	QUANTITA' QUANTITY	PRODUTTORE BUILDER	CODICE FORN. SUPPLIER REF.	DESCRIZIONE DESCRIPTION	GRUPPO UNIT
6.1	21U1	00013478846	☐ 1	KEB	15-F5-GBE-350A	INVERTER TRIF 400VAC 11,00 KW 15-F5-GBE-350A	PRA
38.3	21U11	0001346130F	☐ 1	KEB	00-F5-060-5010	MODULO 00-F5-060-5010 KEB CAN-OPEN SW >= 2.6	PRA
15.1	24U2	0001360033H	☐ 1	RTA	GAC03+FFM01	SCHEDA STD +AZION.PASSO-PASSO GAC03+FFM01 RTA	PRA
		0336530062F	☐ 1	VARIE		PIASTRA IN PLEX DI PROTEZIONE AZIONAM. RTA GA	PRA
70.0	X1U1	0001354058D	☐ 1	YASKAWA	SGDM-15DN	AZIONAM.X MOT. BRUSHLESS SGDM-15DN YASKAWA	PRA

2990307373D

[AZIONAMENTI PER MOTORI ELETTRICI]

COORD. COORD.	SIGLA ITEM DES.	CODICE CODE	QUANTITA' QUANTITY	PRODUTTORE BUILDER	CODICE FORN. SUPPLIER REF.	DESCRIZIONE DESCRIPTION	GRUPPO UNIT
71.0	Y1U1	0001354051H	☐ 1	YASKAWA	SGDM-10DN	AZIONAM.X MOT. BRUSHLESS SGDM-10DN YASKAWA	PRA
72.0	Z1U1	0001354051H	☐ 1	YASKAWA	SGDM-10DN	AZIONAM.X MOT. BRUSHLESS SGDM-10DN YASKAWA	PRA

[CARPENTERIA COMMERCIALE]

COORD. COORD.	SIGLA ITEM DES.	CODICE CODE	QUANTITA' QUANTITY	PRODUTTORE BUILDER	CODICE FORN. SUPPLIER REF.	DESCRIZIONE DESCRIPTION	GRUPPO UNIT
18.7	18M1	0001352612G	☐ 1	NON CLASSIFICATO	FPF15KR230B	VENTILATORE + FILTRO FPF15KR230B FAN	PRA
18.6	FILTRO	0001352613L	☐ 1	NON CLASSIFICATO	FPF15KRG	FILTRO FPF15KRG FAN	PRA

[CAVO ELETTRICO]

COORD. COORD.	SIGLA ITEM DES.	CODICE CODE	QUANTITA' QUANTITY	PRODUTTORE BUILDER	CODICE FORN. SUPPLIER REF.	DESCRIZIONE DESCRIPTION	GRUPPO UNIT
80.3	123AR1WLI	0001350191A	☐ 1	ASSIEME PRECABLA	ICOC-U-AA-30-U	CAVO USB MAS-MAS ICOC-U-AA-30-U	PRA
20.2	123BX	2736500215F	☐ 1		400CM	ASS. CAVO COMPUTER 400CM	PRA
76.4	125A10X2	0336500240G	☐ 1	PRECABLATO CAN B	9F - M12 M-F	ADATTATORE CAN-OPEN SUB-D 9FEM/M12 MAS-FEM	PRA
38.3	125WA00	0336500250H	☐ 1	PRECABLATO CAN B	M12 M/F 2,0MT	ASS.CAVO CAN-OPEN M12 MAS/FEM DIR L=2,0MT	PRA
38.3	21U11X3	0336500240G	☐ 1	PRECABLATO CAN B	9F - M12 M-F	ADATTATORE CAN-OPEN SUB-D 9FEM/M12 MAS-FEM	PRA
6.0	21U1W1	0001303092C	☐ 2	SPC.POSA FISSA	3X6 TWIST.	CAVO EL.FLEX TWIST. SEZ. 3X 6 CEI 20-22 II	PRQ
6.5	21U1W2	0001303092C	☐ 1	SPC.POSA FISSA	3X6 TWIST.	CAVO EL.FLEX TWIST. SEZ. 3X 6 CEI 20-22 II	PRA
15.6	24U2W119	0001303122G	☐ 4	SPC.POSA FISSA	1X0,5	CAVO 1X0,5 LIYCY SC85% 300/500V CEI20-22	PRQ
76.0	D125W1A10	0336500252C	☐ 1	PRECABLATO CAN B	M12 M/F 10,0MT	ASS.CAVO CAN-OPEN M12 MAS/FEM DIR L=10,0MT	PRA
38.8	WCAN	0001346651B	☐ 1	PRECABLATO CAN B	M-F 3MT	CONNESS. CAN OPEN CAVO 3M CONN M-F	PRA
80.6	Y1U1WAW	0001352766D	☐ 1	ASSIEME PRECABLA	ICOC-U-AA-10-U	CAVO USB MAS-MAS ICOC-U-AA-10-U	PRA
80.8	Z1U1WAW	0001352766D	☐ 1	ASSIEME PRECABLA	ICOC-U-AA-10-U	CAVO USB MAS-MAS ICOC-U-AA-10-U	PRA

[COMP. ELETTR. E ELETTRON. PASSIVI]

COORD. COORD.	SIGLA ITEM DES.	CODICE CODE	QUANTITA' QUANTITY	PRODUTTORE BUILDER	CODICE FORN. SUPPLIER REF.	DESCRIZIONE DESCRIPTION	GRUPPO UNIT
3.5	11Z1	0001317038F	☐ 1	SCHAFFNER	FN3256H-64-34	FILTRO*ALIM.RETE T.FASE FN3256H-64-34 SCHAFF.	PRA
		0001354209E	☐ 2	NON CLASSIFICATO	35X150 S=35MMQ	TRECCIA FLES.IN RAME 35X150 S=35MMQ FORI 10,4	PRA
6.3	21R1	0001363546A	☐ 1	FAIRFILD	400W 50 OHM	RESIST. 400W 500HM RFX-1300 FAIRFILD	PRA
6.4	21Z1	0001354547B	☐ 1	SCHAFFNER	FN3258-30-47	INDUTTANZA TRIF. 0,045MH 30A RSW21135-30-33	PRA
		0001354265C	☐ 1	NON CLASSIFICATO	16X250 S=16MMQ	TRECCIA FLES.IN RAME 16X250 S=16MMQ FORI8.4	PRA

2990307373D

[COMPUTER]

COORD. COORD.	SIGLA ITEM DES.	CODICE CODE	QUANTITA' QUANTITY	PRODUTTORE BUILDER	CODICE FORN. SUPPLIER REF.	DESCRIZIONE DESCRIPTION	GRUPPO UNIT
93.9	TAPPETINO	0742095004H	☐ 1	VARIE	TAPPETINO PER MOUSE	TAPPETINO PER MOUSE	PRA

[CONNETTORI]

COORD. COORD.	SIGLA ITEM DES.	CODICE CODE	QUANTITA' QUANTITY	PRODUTTORE BUILDER	CODICE FORN. SUPPLIER REF.	DESCRIZIONE DESCRIPTION	GRUPPO UNIT
35.8	13X23.	0001357134H	☐ 1	HARTING	09-20-003-0320	CUSTODIA FIS. 09-20-003-0320	PRA
		0001353016D	☐ 1	HARTING	09-20-004-2711	CONN. 4P+T FEM. DIR. 09-20-004-2711 HAR	PRA
40.5	31A1	0001357136C	☐ 1	HARTING	09-20-003-0820	CUSTODIA FIS. 09-20-003-0820	PRA
		0001353016D	☐ 1	HARTING	09-20-004-2711	CONN. 4P+T FEM. DIR. 09-20-004-2711 HAR	PRA
		0336500093E	☐ 1	VARIE	SUPP. D. 22	SUPPORTO SELETTORE D. 22	PRA
4.2	71X1	0001352143B	☐ 1	ILME	CNF-06	FRUTTO FEM. 06POLI+T CNF-06 ILME	PRA
		0336520044F	☐ 1	DISEGNO AL CAD		PIASTRA 90X90 PER USCITA GUAINE PG 21 <D=29MM	PRA
		0001353050E	☐ 1	ILME	CHI-06-L	CUSTODIA FIS.* CONN. CHI-06-L ILME	PRA
74.8	LAN	0001313250A	☐ 1	BTICINO	RJ45 FEM/FEM	FRUTTO RJ45 FEM/FEM PER ADATT.	PRA
		0001313240L	☐ 1	BTICINO	COKRN6644419001	ADATTATORE X RJ45 COKRN6644419001 BTICINO	PRA
94.1	PR-TEL	0001352620D	☐ 1	BTICINO	TC25502	CUSTODIA IP55 2MOD. TC25502 BTICINO	PRA
74.8	TEL	0001313250A	☐ 1	BTICINO	RJ45 FEM/FEM	FRUTTO RJ45 FEM/FEM PER ADATT.	PRA
		0001313240L	☐ 1	BTICINO	COKRN6644419001	ADATTATORE X RJ45 COKRN6644419001 BTICINO	PRA

[CONTATTORI]

COORD. COORD.	SIGLA ITEM DES.	CODICE CODE	QUANTITA' QUANTITY	PRODUTTORE BUILDER	CODICE FORN. SUPPLIER REF.	DESCRIZIONE DESCRIPTION	GRUPPO UNIT
40.0	121KM0	0001356642E	☐ 1	SIEMENS	3RT1025-1BB40	CONT. POT. TRIP. 24 VDC. 3RT1025-1BB40 SIE NOR	PRQ
		0001354405A	☐ 3	SIEMENS	3RH1921-2CA01	CONTATTI AUSILIARI 3RH1921-2CA01 SIE	PRQ
		0001354259A	☐ 1	SIEMENS	3RH1921-2CA10	CONTATTI AUSILIARI 3RH1921-2CA10 SIE	PRQ
		0001356644L	☐ 1	SIEMENS	3ZT1926-1BB00	BLOCCO ANTIDISTURBO 3ZT1926-1BB00 SIE	PRQ
40.1	13KA1	0001354364C	☐ 1	SIEMENS	3RH1122-2BB40	CONT. AUX 24 VDC. 3RH1122-2BB40 SIE NORM.	PRQ
		0001356670D	☐ 1	SIEMENS	3ZT1916-1BB00	BLOCCO ANTIDISTURBO 3ZT1916-1BB00 SIE	PRQ
40.2	13KA2	0001354364C	☐ 1	SIEMENS	3RH1122-2BB40	CONT. AUX 24 VDC. 3RH1122-2BB40 SIE NORM.	PRQ
		0001356670D	☐ 1	SIEMENS	3ZT1916-1BB00	BLOCCO ANTIDISTURBO 3ZT1916-1BB00 SIE	PRQ
40.6	13KA5	0001354364C	☐ 1	SIEMENS	3RH1122-2BB40	CONT. AUX 24 VDC. 3RH1122-2BB40 SIE NORM.	PRQ
		0001350035A	☐ 1	SIEMENS	3RH1911-2FA22	CONTATTI AUSILIARI 3RH1911-2FA22 SIE	PRQ
		0001356670D	☐ 1	SIEMENS	3ZT1916-1BB00	BLOCCO ANTIDISTURBO 3ZT1916-1BB00 SIE	PRQ

2990307373D

[CONTATTORI]

COORD. COORD.	SIGLA ITEM DES.	CODICE CODE	QUANTITA' QUANTITY	PRODUTTORE BUILDER	CODICE FORN. SUPPLIER REF.	DESCRIZIONE DESCRIPTION	GRUPPO UNIT
40.8	13KA7	0001356670D	☐ 1	SIEMENS	3ZT1916-1BB00	BLOCCO ANTIDISTURBO 3ZT1916-1BB00 SIE	PRQ
		0001350205B	☐ 1	SIEMENS	3RH1140-2BB40	CONT. AUX 24 VDC. 3RH1140-2BB40 SIE NORM.	PRQ
68.4	35KA1	0001354364C	☐ 1	SIEMENS	3RH1122-2BB40	CONT. AUX 24 VDC. 3RH1122-2BB40 SIE NORM.	PRQ
		0001353021D	☐ 1	SIEMENS	3RH1911-2FA11	CONTATTI AUSILIARI 3RH1911-2FA11 SIE	PRQ
		0001356670D	☐ 1	SIEMENS	3ZT1916-1BB00	BLOCCO ANTIDISTURBO 3ZT1916-1BB00 SIE	PRQ
39.0	71KM1	0001356642E	☐ 1	SIEMENS	3RT1025-1BB40	CONT. POT. TRIP. 24 VDC. 3RT1025-1BB40 SIE NOR	PRQ
		0001356644L	☐ 1	SIEMENS	3ZT1926-1BB00	BLOCCO ANTIDISTURBO 3ZT1926-1BB00 SIE	PRQ
39.6	A1KM1	0001356998A	☐ 1	SIEMENS	3RT1023-1BB40	CONT. POT. TRIP. 24 VDC. 3RT1023-1BB40 SIE NOR	PRQ
		0001356644L	☐ 1	SIEMENS	3ZT1926-1BB00	BLOCCO ANTIDISTURBO 3ZT1926-1BB00 SIE	PRQ
		0001354405A	☐ 2	SIEMENS	3RH1921-2CA01	CONTATTI AUSILIARI 3RH1921-2CA01 SIE	PRQ
		0001354259A	☐ 1	SIEMENS	3RH1921-2CA10	CONTATTI AUSILIARI 3RH1921-2CA10 SIE	PRQ
42.1	E1KM0	0001356642E	☐ 1	SIEMENS	3RT1025-1BB40	CONT. POT. TRIP. 24 VDC. 3RT1025-1BB40 SIE NOR	PRQ
		0001354405A	☐ 2	SIEMENS	3RH1921-2CA01	CONTATTI AUSILIARI 3RH1921-2CA01 SIE	PRQ
		0001352413E	☐ 1	SIEMENS	3RH1921-2DA11	CONTATTI AUSILIARI 3RH1921-2DA11 SIE	PRQ
		0001356644L	☐ 1	SIEMENS	3ZT1926-1BB00	BLOCCO ANTIDISTURBO 3ZT1926-1BB00 SIE	PRQ
42.1	E1KM0	0001347048D	☐ 1	SIEMENS	3RT1926-3AB31	AGGANCIO MECCANICO 3RT1926-3AB31 SIE	PRQ

[CONTROLLI ELETTRONICI]

COORD. COORD.	SIGLA ITEM DES.	CODICE CODE	QUANTITA' QUANTITY	PRODUTTORE BUILDER	CODICE FORN. SUPPLIER REF.	DESCRIZIONE DESCRIPTION	GRUPPO UNIT
27.2	125A00	0001346004L	☐ 1	SCHNEIDER	STB-NCO-2212	MODULO INTERF. CAN STB-NCO-2212 SCHNEIDER	PRA
		0001346183H	☐ 1	SCHNEIDER		CONNETT. A MOLLA 2P. STB-XTS-2120 TELEMEC.	PRA
27.2	125A01	0001346017G	☐ 1	SCHNEIDER	STB-XBA-2200	BASE ALIMENTATORE STB-XBA-2200 SCHNEIDER	PRA
		0001346016E	☐ 1	SCHNEIDER	STB-PDT-3100	MODULO ALIM. 24VDC STB-PDT-3100 SCHNEIDER	PRA
		0001346198A	☐ 2	SCHNEIDER		CONNETT. A MOLLA 2P. STB-XTS-2130 TELEMEC.	PRA
27.3	125AI01	0001346001C	☐ 1	SCHNEIDER	STB-DDI-3610	MODULO 6IN 24VDC STB-DDI-3610 SCHNEIDER	PRA
		0001346019B	☐ 1	SCHNEIDER	STB-XBA-1000	BASE MODULO I-O STB-XBA-1000 SCHNEIDER	PRA
		0001346144F	☐ 2	SCHNEIDER		CONNETT. A MOLLA 6P. STB-XTS-2100 TELEMEC.	PRA
27.3	125AO02	0001346003G	☐ 1	SCHNEIDER	STB-DDO-3600	MODULO 6OUT 24VDC STB-DDO-3600 SCHNEIDER	PRA
		0001346019B	☐ 1	SCHNEIDER	STB-XBA-1000	BASE MODULO I-O STB-XBA-1000 SCHNEIDER	PRA
		0001346144F	☐ 2	SCHNEIDER		CONNETT. A MOLLA 6P. STB-XTS-2100 TELEMEC.	PRA
27.4	125AO06	0001346003G	☐ 1	SCHNEIDER	STB-DDO-3600	MODULO 6OUT 24VDC STB-DDO-3600 SCHNEIDER	PRA
		0001346019B	☐ 1	SCHNEIDER	STB-XBA-1000	BASE MODULO I-O STB-XBA-1000 SCHNEIDER	PRA

2990307373D

[CONTROLLI ELETTRONICI]

COORD. COORD.	SIGLA ITEM DES.	CODICE CODE	QUANTITA' QUANTITY	PRODUTTORE BUILDER	CODICE FORN. SUPPLIER REF.	DESCRIZIONE DESCRIPTION	GRUPPO UNIT
...	...125A006	0001346144F	☐ 2	SCHNEIDER		CONNETT. A MOLLA 6P. STB-XTS-2100 TELEMEC.	PRA
21.3	13A1	0001346108A	☐ 1	SCHNEIDER	XPS-AK311144P	MODULO DI SICUREZZA XPS-AK311144P SCHN	PRQ
22.2	13A9	0001346184A	☐ 1	PILZ	PZE-X4V8	MODULO DI SICUREZZA PZE-X4V8 24VDC PILZ	PRQ
68.3	35A1	0001348098A	☐ 1	UNIDAT	PIGNA MOBILE	PULS.PIGNA L=10M SER BEL0102 UNIDATA	PRA
80.9	Z1U1WR10	0336510079H	☐ 1	ASSIEME PRECABLA	TAPPO USB <A>	TAPPO USB TIPO A PER MECHATROLINK	PRA

[FUSIBILI E PORTAFUSIBILI]

COORD. COORD.	SIGLA ITEM DES.	CODICE CODE	QUANTITA' QUANTITY	PRODUTTORE BUILDER	CODICE FORN. SUPPLIER REF.	DESCRIZIONE DESCRIPTION	GRUPPO UNIT
13.3	121FUX	0001304333F	☐ 1	FUSIBILI		BASE X FUSIBILE CIL. BCC-1X38 WEB 3P 10,3X38	PRQ
		0001304313D	☐ 3	FUSIBILI		FUSIB.CIL. 10,3X38 CC 10,00 AMP 600VAC UL/CSA	PRQ
13.5	121FUY	0001304333F	☐ 1	FUSIBILI		BASE X FUSIBILE CIL. BCC-1X38 WEB 3P 10,3X38	PRQ
		0001304313D	☐ 3	FUSIBILI		FUSIB.CIL. 10,3X38 CC 10,00 AMP 600VAC UL/CSA	PRQ
13.6	121FUZ	0001304333F	☐ 1	FUSIBILI		BASE X FUSIBILE CIL. BCC-1X38 WEB 3P 10,3X38	PRQ
		0001304313D	☐ 3	FUSIBILI		FUSIB.CIL. 10,3X38 CC 10,00 AMP 600VAC UL/CSA	PRQ
16.1	12FU0	0001304313D	☐ 2	FUSIBILI		FUSIB.CIL. 10,3X38 CC 10,00 AMP 600VAC UL/CSA	PRQ
		0001304319G	☐ 1	FUSIBILI	WEB 2P 10,3X38	BASE X FUSIBILE CIL. BCC-1X38 WEB 2P 10,3X38	PRQ
18.1	18FU1	0001304312B	☐ 2	FUSIBILI		FUSIB.CIL. 10,3X38 CC 8,00 AMP 600VAC UL/CSA	PRQ
		0001304319G	☐ 1	FUSIBILI	WEB 2P 10,3X38	BASE X FUSIBILE CIL. BCC-1X38 WEB 2P 10,3X38	PRQ
14.4	24FU5	0001304319G	☐ 1	FUSIBILI	WEB 2P 10,3X38	BASE X FUSIBILE CIL. BCC-1X38 WEB 2P 10,3X38	PRQ
		0001304301H	☐ 2	FUSIBILI		FUSIB.CIL. 10,3X38 CC 2,00 AMP 600VAC UL/CSA	PRQ

[MATERIALI PER CABLAGGIO]

COORD. COORD.	SIGLA ITEM DES.	CODICE CODE	QUANTITA' QUANTITY	PRODUTTORE BUILDER	CODICE FORN. SUPPLIER REF.	DESCRIZIONE DESCRIPTION	GRUPPO UNIT
96.9	LAYOUT	0001347233F	☐ 0.6	VARIE	60X80MM	CANALETTA X CABLAGGIO 60X80MM	PRQ
		0001347117A	☐ 4.5	VARIE	40X80MM	CANALETTA X CABLAGGIO 40X80MM	PRQ
		0001347092F	☐ 5	VARIE	25X80MM	CANALETTA X CABLAGGIO 25X80MM	PRQ
		0001349037C	☐ 5	WEIDMULLER	051450-TS35F	GUIDA DIN 051450-TS35F WEI	PRQ
		0001349050L	☐ 2	WEIDMULLER	023640-TS35-35X15	GUIDA DIN 023640-TS35-35X15 WEI	PRQ
95.1	R1FILI	0001350122E	☐ 312	NON CLASSIFICATO	FINO 1,5MM	SEGNAFILO A FASCETTA 4X11MM ICSG11 GIALLO	PRA
95.1	R2FILI	0001359033F	☐ 36	NON CLASSIFICATO	2,5 - 4 MM	SEGNAFILO A FASCETTA 4X11MM ICSG21 GIALLO	PRA

[MORSETTI]

COORD. COORD.	SIGLA ITEM DES.	CODICE CODE	QUANTITA' QUANTITY	PRODUTTORE BUILDER	CODICE FORN. SUPPLIER REF.	DESCRIZIONE DESCRIPTION	GRUPPO UNIT
98.9	123B2X	0001352517F	☐ 1	WAGO	231-105-008-033-050	MORS.FEM.VOL.INN.RAP. 231-105-008-033-050 WAG	PRQ

2990307373D

[MORSETTI]

COORD. COORD.	SIGLA ITEM DES.	CODICE CODE	QUANTITA' QUANTITY	PRODUTTORE BUILDER	CODICE FORN. SUPPLIER REF.	DESCRIZIONE DESCRIPTION	GRUPPO UNIT
...	...123B2X	0001352602F	☐ 2	WAGO	209-137	SUPPORTO 209-137 WAG	PRQ
98.1	13X3	0001352517F	☐ 1	WAGO	231-105-008-033-050	MORS. FEM. VOL. INN. RAP. 231-105-008-033-050 WAG	PRQ
		0001352602F	☐ 2	WAGO	209-137	SUPPORTO 209-137 WAG	PRQ
98.2	13X5	0001352591B	☐ 1	WAGO	231-109-008-034-050	MORS. FEM. VOL. INN. RAP. 231-109-008-034-050 WAG	PRQ
		0001352602F	☐ 2	WAGO	209-137	SUPPORTO 209-137 WAG	PRQ
98.4	13X6	0001352601D	☐ 1	WAGO	231-113-008-035-050	MORS. FEM. VOL. INN. RAP. 231-113-008-035-050 WAG	PRQ
		0001352602F	☐ 2	WAGO	209-137	SUPPORTO 209-137 WAG	PRQ
98.5	13X7	0001352517F	☐ 1	WAGO	231-105-008-033-050	MORS. FEM. VOL. INN. RAP. 231-105-008-033-050 WAG	PRQ
		0001352602F	☐ 2	WAGO	209-137	SUPPORTO 209-137 WAG	PRQ
98.5	13X8	0001352517F	☐ 1	WAGO	231-105-008-033-050	MORS. FEM. VOL. INN. RAP. 231-105-008-033-050 WAG	PRQ
		0001352602F	☐ 2	WAGO	209-137	SUPPORTO 209-137 WAG	PRQ
38.1	21U1V1	0001350891F	☐ 1	WAGO	281-635-281-489	MORSETTO A 2 DIODI 4MMQ 281-635-281-489 WAG	PRQ
		0001350896G	☐ 1	WAGO	281-340	PIASTRINA 281-340 WAGO	PRQ
98.0	30X1	0001352601D	☐ 1	WAGO	231-113-008-035-050	MORS. FEM. VOL. INN. RAP. 231-113-008-035-050 WAG	PRQ
		0001352602F	☐ 2	WAGO	209-137	SUPPORTO 209-137 WAG	PRQ
99.2	30X86	0001353032G	☐ 1	WAGO	231-104-008-033-050	MORS. FEM. VOL. INN. RAP. 231-104-008-033-050 WAG	PRQ
99.7	30X87	0001351541E	☐ 1	WAGO	231-103-008-0-032-0	MORS. FEM. VOL. INN. RAP. 231-103-008-0-032-0 WAG	PRQ
98.2	A30X1	0001352517F	☐ 1	WAGO	231-105-008-033-050	MORS. FEM. VOL. INN. RAP. 231-105-008-033-050 WAG	PRQ
		0001352602F	☐ 2	WAGO	209-137	SUPPORTO 209-137 WAG	PRQ
98.3	A30X2	0001352591B	☐ 1	WAGO	231-109-008-034-050	MORS. FEM. VOL. INN. RAP. 231-109-008-034-050 WAG	PRQ
		0001352602F	☐ 2	WAGO	209-137	SUPPORTO 209-137 WAG	PRQ
98.4	A30X3	0001352517F	☐ 1	WAGO	231-105-008-033-050	MORS. FEM. VOL. INN. RAP. 231-105-008-033-050 WAG	PRQ
		0001352602F	☐ 2	WAGO	209-137	SUPPORTO 209-137 WAG	PRQ
98.1	D30X1	0001352517F	☐ 1	WAGO	231-105-008-033-050	MORS. FEM. VOL. INN. RAP. 231-105-008-033-050 WAG	PRQ
		0001352602F	☐ 2	WAGO	209-137	SUPPORTO 209-137 WAG	PRQ
98.1	D71X5	0001352517F	☐ 1	WAGO	231-105-008-033-050	MORS. FEM. VOL. INN. RAP. 231-105-008-033-050 WAG	PRQ
		0001352602F	☐ 2	WAGO	209-137	SUPPORTO 209-137 WAG	PRQ
44.4	DIODI	0001350891F	☐ 1	WAGO	281-635-281-489	MORSETTO A 2 DIODI 4MMQ 281-635-281-489 WAG	PRQ
44.4	FINE-DIODI	0001350896G	☐ 1	WAGO	281-340	PIASTRINA 281-340 WAGO	PRQ
35.3	GND	0001347162E	☐ 1	WAGO	870-907	MORSETTO DI TERRA 2.5MMQ 870-907 WAG	PRQ
		0001347168H	☐ 1	WAGO	870-923	PIASTRINA 870-923 WAG	PRQ
36.0	GND	0001347162E	☐ 1	WAGO	870-907	MORSETTO DI TERRA 2.5MMQ 870-907 WAG	PRQ
		0001347168H	☐ 1	WAGO	870-923	PIASTRINA 870-923 WAG	PRQ

2990307373D

[MORSETTI]

COORD. COORD.	SIGLA ITEM DES.	CODICE CODE	QUANTITA' QUANTITY	PRODUTTORE BUILDER	CODICE FORN. SUPPLIER REF.	DESCRIZIONE DESCRIPTION	GRUPPO UNIT
37.5	GND	0001347162E	☐ 1	WAGO	870-907	MORSETTO DI TERRA 2.5MMQ 870-907 WAG	PRQ
		0001347168H	☐ 1	WAGO	870-923	PIASTRINA 870-923 WAG	PRQ
44.0	GND	0001347162E	☐ 1	WAGO	870-907	MORSETTO DI TERRA 2.5MMQ 870-907 WAG	PRQ
		0001347168H	☐ 1	WAGO	870-923	PIASTRINA 870-923 WAG	PRQ
45.8	GND	0001347162E	☐ 1	WAGO	870-907	MORSETTO DI TERRA 2.5MMQ 870-907 WAG	PRQ
		0001347168H	☐ 1	WAGO	870-923	PIASTRINA 870-923 WAG	PRQ
97.7	X2	0001350613G	☐ 2	WAGO	249-116	FISSAGGIO BLOCCHETTO TERMINALE 249-116	PRA
		0001351639D	☐ 1	WAGO	280-308	PIASTRINA 280-308 WAG	PRA
		0001351637L	☐ 2	WAGO	280-901	MORSETTO 2.5MMQ 280-901 WAG	PRA
		0001350358F	☐ 1	WAGO	280-687	MORSETTO DI TERRA 2.5MMQ 280-687 3 VIE	PRA
97.3	X4	0001350613G	☐ 2	WAGO	249-116	FISSAGGIO BLOCCHETTO TERMINALE 249-116	PRQ
		0001351636G	☐ 1	WAGO	280-324	PIASTRINA 280-324 3 VIE	PRQ
		0001352275B	☐ 2	WAGO	280-402	PONTE 280-402 WAG	PRQ
		0001351635E	☐ 9	WAGO	280-681	MORSETTO 2.5MMQ 280-681 3 VIE	PRQ
		0001350358F	☐ 3	WAGO	280-687	MORSETTO DI TERRA 2.5MMQ 280-687 3 VIE	PRQ
97.5	XEM	0001350613G	☐ 2	WAGO	249-116	FISSAGGIO BLOCCHETTO TERMINALE 249-116	PRQ
		0001355398F	☐ 18	WAGO	281-634-281-434	MORSETTO 4MMQ 281-634-281-434 WAG	PRQ
		0001350896G	☐ 1	WAGO	281-340	PIASTRINA 281-340 WAGO	PRQ
97.2	XP	0001350613G	☐ 2	WAGO	249-116	FISSAGGIO BLOCCHETTO TERMINALE 249-116	PRQ
		0001351636G	☐ 1	WAGO	280-324	PIASTRINA 280-324 3 VIE	PRQ
		0001352275B	☐ 20	WAGO	280-402	PONTE 280-402 WAG	PRQ
		0001351635E	☐ 32	WAGO	280-681	MORSETTO 2.5MMQ 280-681 3 VIE	PRQ
		0001350358F	☐ 1	WAGO	280-687	MORSETTO DI TERRA 2.5MMQ 280-687 3 VIE	PRQ
97.6	XRP	0001350613G	☐ 2	WAGO	249-116	FISSAGGIO BLOCCHETTO TERMINALE 249-116	PRQ
		0001355398F	☐ 1	WAGO	281-634-281-434	MORSETTO 4MMQ 281-634-281-434 WAG	PRQ
		0001350896G	☐ 1	WAGO	281-340	PIASTRINA 281-340 WAGO	PRQ

[ORGANI SEZION./MANOVRA : MODULARI]

COORD. COORD.	SIGLA ITEM DES.	CODICE CODE	QUANTITA' QUANTITY	PRODUTTORE BUILDER	CODICE FORN. SUPPLIER REF.	DESCRIZIONE DESCRIPTION	GRUPPO UNIT
13.3	121QF0	0001350831L	☐ 1	SIEMENS	3RV1021-4AA10	INT.MAGN. 3RV1021-4AA10 SIE 11-16A 3P	PRQ
16.2	123QF1	0001309342A	☐ 1	SIEMENS	5SY6104-7	INT.MAGN. 5SY6104-7 SIE 4A 1P	PRQ
16.5	123QF2	0001309342A	☐ 1	SIEMENS	5SY6104-7	INT.MAGN. 5SY6104-7 SIE 4A 1P	PRQ

2990307373D

[ORGANI SEZION./MANOVRA : MODULARI]

COORD. COORD.	SIGLA ITEM DES.	CODICE CODE	QUANTITA' QUANTITY	PRODUTTORE BUILDER	CODICE FORN. SUPPLIER REF.	DESCRIZIONE DESCRIPTION	GRUPPO UNIT
16.6	12QF3	0001309341H	☐ 1	SIEMENS	5SY6102-7	INT.MAGN. 5SY6102-7 SIE 2A 1P	PRQ
16.7	12QF4	0001309343C	☐ 1	SIEMENS	5SY6106-7	INT.MAGN. 5SY6106-7 SIE 6A 1P	PRQ
16.8	12QF5	0001309344E	☐ 1	SIEMENS	5SY6108-7	INT.MAGN. 5SY6108-7 SIE 8A 1P	PRQ
31.1	12QF6	0001309341H	☐ 1	SIEMENS	5SY6102-7	INT.MAGN. 5SY6102-7 SIE 2A 1P	PRQ
28.1	12QF7	0001309341H	☐ 1	SIEMENS	5SY6102-7	INT.MAGN. 5SY6102-7 SIE 2A 1P	PRQ
6.1	21QF0	00013501616	☐ 1	SIEMENS	3RV1031-4EA10	INT.MAGN. 3RV1031-4EA10 SIE 22-32 3P	PRQ
		0001351664F	☐ 2	SIEMENS	3RT1936-4EA2	CALOTTA PROTEZIONE 3RT1936-4EA2 SIE	PRQ
15.1	24QF6	0001309360H	☐ 1	SIEMENS	5SY6210-8	INT.MAGN. 5SY6210-8 SIE 10A 2P	PRQ
		0001307111H	☐ 1	SIEMENS	5ST3010	CONTATTI AUX 5ST3010 SIE	PRQ
4.2	71QF1	0001354438A	☐ 1	SIEMENS	3RV1021-1HA10	INT.MAGN. 3RV1021-1HA10 SIE 5.5-8A 3P	PRQ
		0001347147D	☐ 1	SIEMENS	3RV1901-2E	CONTATTI AUX 3RV1901-2E SIE	PRQ

[ORGANI SEZION./MANOVRA : ROTATIVI]

COORD. COORD.	SIGLA ITEM DES.	CODICE CODE	QUANTITA' QUANTITY	PRODUTTORE BUILDER	CODICE FORN. SUPPLIER REF.	DESCRIZIONE DESCRIPTION	GRUPPO UNIT
3.0	11QS1	0001301037E	☐ 1	ABB	OT45ET4	SEZION. OT45ET4 ABB RETROQUADRO 63A 4P	PRA
		0001300121B	☐ 2	ABB	OTS63T3 3P	COPRIMORSETTI OTS63T3 ABB 3POLI	PRA
		00013012176	☐ 2	ABB	OTS63T1 1P	COPRIMORSETTI OTS63T1 ABB 1POLO	PRA
		0001301260G	☐ 1	ABB	OHB2RJ-NERO	MANIGLIA OHB2RJ-NERO ABB RETROQUADRO	PRA

[ORGANI SEZION./MANOVRA : SCATOLATI]

COORD. COORD.	SIGLA ITEM DES.	CODICE CODE	QUANTITA' QUANTITY	PRODUTTORE BUILDER	CODICE FORN. SUPPLIER REF.	DESCRIZIONE DESCRIPTION	GRUPPO UNIT
13.3	121XA1	0001350242L	☐ 1	SIEMENS	3RV1928-1H	PETTINE COLLEG. 3RV1928-1H SIE	PRQ
4.2	71XA1	0001350242L	☐ 1	SIEMENS	3RV1928-1H	PETTINE COLLEG. 3RV1928-1H SIE	PRQ

[RACCORDERIA]

COORD. COORD.	SIGLA ITEM DES.	CODICE CODE	QUANTITA' QUANTITY	PRODUTTORE BUILDER	CODICE FORN. SUPPLIER REF.	DESCRIZIONE DESCRIPTION	GRUPPO UNIT
94.2	PG36	0001352263F	☐ 1	LAPP CABLE	PG36	PRESSACAVO DIR. PG36 AUTOEST. LAPP SKIN.	PRA
		0001347508A	☐ 1	LAPP CABLE	DADO PG36 OT.	DADO X PRESSACAVO PG36 OT.	PRA
		03365200428	☐ 1	DISEGNO AL CAD		PIASTRA 90X90 PER USCITA GUAINE PG 36 <D=48MM	PRA

[RELAIS DI MANOVRA]

COORD. COORD.	SIGLA ITEM DES.	CODICE CODE	QUANTITA' QUANTITY	PRODUTTORE BUILDER	CODICE FORN. SUPPLIER REF.	DESCRIZIONE DESCRIPTION	GRUPPO UNIT
15.7	24U2KA1	0001339421E	☐ 1	FINDER	487270240050SM	RELE' IND. 24.0 V DC 487270240050SMA FINDER	PRQ

2990307373D

[RELAIS DI MANOVRA]

COORD. COORD.	SIGLA ITEM DES.	CODICE CODE	QUANTITA' QUANTITY	PRODUTTORE BUILDER	CODICE FORN. SUPPLIER REF.	DESCRIZIONE DESCRIPTION	GRUPPO UNIT
15.8	24U2KA2	0001339421E	☐ 1	FINDER	487270240050SM	RELE' IND. 24.0 V DC 487270240050SMA FINDER	PRQ
15.9	24U2KA3	0001339421E	☐ 1	FINDER	487270240050SM	RELE' IND. 24.0 V DC 487270240050SMA FINDER	PRQ
43.1	E1KA1	0001339421E	☐ 1	FINDER	487270240050SM	RELE' IND. 24.0 V DC 487270240050SMA FINDER	PRQ
72.7	Z1U1KA0	0001339421E	☐ 1	FINDER	487270240050SM	RELE' IND. 24.0 V DC 487270240050SMA FINDER	PRQ

[STRUM. MISURA/CONTROLLO E ATTUATORI]

COORD. COORD.	SIGLA ITEM DES.	CODICE CODE	QUANTITA' QUANTITY	PRODUTTORE BUILDER	CODICE FORN. SUPPLIER REF.	DESCRIZIONE DESCRIPTION	GRUPPO UNIT
18.7	18ST1	0001345043A	☐ 1	LEGRAND	R.5-55 34847	TERMOSTATO REGOL. 5-55 34847 LEGRAND	PRA

[TARGHE]

COORD. COORD.	SIGLA ITEM DES.	CODICE CODE	QUANTITA' QUANTITY	PRODUTTORE BUILDER	CODICE FORN. SUPPLIER REF.	DESCRIZIONE DESCRIPTION	GRUPPO UNIT
94.3	TARGHE	0302110035H	☐ 1	TARGHE	PESO	TARGA "PESO" 100.0 0.3	PRA
		0302110076E	☐ 1	TARGHE		TARGA INDICAZIONE PER SOLL.ARMADIO EL. 75.0	PRA
		0302110006D	☐ 2				PRA
		0302110195G	☐ 4	TARGHE		TARGA PER GANCIO DI SOLLEVAMENTO 30X45 0.1	PRA
		0302110109F	☐ 3	TARGHE	TARGA PULIZIA	TARGA INDICAZ. CONSULTARE MANUALE X PULIZIA	PRA
		0341519026F	☐ 1	VARIE		TARGA INTERRUTTORE GENERALE	PRA

[TRASFORMATORI]

COORD. COORD.	SIGLA ITEM DES.	CODICE CODE	QUANTITA' QUANTITY	PRODUTTORE BUILDER	CODICE FORN. SUPPLIER REF.	DESCRIZIONE DESCRIPTION	GRUPPO UNIT
14.4	24TC2	0001354559G	☐ 1	TRASFORMATORI	TR.M 300 VA	TR.M 300 VA +-20V230/400 S=48 CE/CSA-UL	PRA

[VARIE]

COORD. COORD.	SIGLA ITEM DES.	CODICE CODE	QUANTITA' QUANTITY	PRODUTTORE BUILDER	CODICE FORN. SUPPLIER REF.	DESCRIZIONE DESCRIPTION	GRUPPO UNIT
95.8	13X23	0336520041L	☐ 1	VARIE	1 FORO X ILME	PIASTRA 90X90 PER USCITA GUAINE	PRA
73.5	CN-PC-SERIAL	2936511006A	☐ 1	VARIE	RS232 F-F 2MT	CAVO COLLEG. SERIALE RS232 PC-CN F-F L=2M	PRA
73.5	CN-PIGNA-SERIAL	2936511088D	☐ 1	ASSIEME PRECABLA	K6-PIGNA SER.	ASS. CAVO CN KVARA - PIGNA SERIALE	PRA
75.6	RS485	2936511693G	☐ 1	ASSIEME PRECABLA	RS485 PC-OFFICE	ASS. CAVO PC-OFFICE RS485	PRA
70.0	X1U1-KIT-SGDM	2936522524C	☐ 1	ASSIEME PRECABLA	SGDM-CN	KIT CABLAGGIO 3 ASSI YASK.SGDM-CN DIG. UNIV.	PRA

MORBID28

N. pag	Denominazione
1	
2	NORME STANDARD
3	ALIMENTAZIONE GENERALE POWER SUPPLY MAIN
4	50Hz POTENZA POWER
5	50Hz POTENZA POWER
6	INVERTER 1 POTENZA POWER
7	RGS POTENZA ROTAZIONE MANDRINI POWER SPINDLE ROTATION
8	1 POTENZA ELETTROMANDRINO POWER ELECTROSPINDLE
9	2 POTENZA ELETTROMANDRINO POWER ELECTROSPINDLE
10	3 POTENZA ELETTROMANDRINO POWER ELECTROSPINDLE
11	4 POTENZA ELETTROMANDRINO POWER ELECTROSPINDLE
12	5 POTENZA ELETTROMANDRINO POWER ELECTROSPINDLE
13	X-Y-Z ALIM. AZIONAMENTI DRIVERS SUPPLY
14	AZIONAMENTO CAMBIO UTENSILE DRIVE TOOL CHANGE

N. pag	Denominazione
15	RAPID 6 1 AZIONAMENTO CAMBIO UTENSILE DRIVE TOOL CHANGE
16	24V AUSILIARI AUXILIARES
17	24V AUSILIARI AUXILIARES
18	220V AUSILIARI AUXILIARES
19	CNC KVARA6 ALIMENTAZIONE POWER SUPPLY
20	PC ALIMENTAZIONE POWER SUPPLY
21	MODULO DI SICUREZZA SAFETY MODULE
22	MODULO DI SICUREZZA SAFETY MODULE
23	GESTIONE SICUREZZE SAFETY CONTROL
24	GESTIONE SICUREZZE SAFETY CONTROL
25	XEM - XRP SPIEGAZIONE L.E.D. MORSETTIERA EXPLANATION L.E.D. TERMINAL BOARD
26	PULSANTIERA CONSOLLE PUSH-BUTTON PANEL CONSOLLE
27	ALIMENTAZIONE MODULI ARMADIO MODULE POWER SUPPLY CABINET
28	ALIMENTAZIONE MODULI CARTER ANT. MODULE POWER SUPPLY ANTERIOR GUARD

MORBID28

N. pag	Denominazione
29	ALIMENTAZIONE MODULI CARTER ANT. MODULE POWER SUPPLY ANTERIOR GUARD
30	ALIMENTAZIONE MODULI CARTER ANT. MODULE POWER SUPPLY ANTERIOR GUARD
31	ALIMENTAZIONE MODULI CARTER SUP. MODULE POWER SUPPLY UPPER GUARD
32	ALIMENTAZIONE MODULI CARTER SUP. MODULE POWER SUPPLY UPPER GUARD
33	ALIMENTAZIONE MODULI CARTER SUP. MODULE POWER SUPPLY UPPER GUARD
34	EMERGENZA BUMPER BUMPER EMERGENCY
35	GESTIONE SICUREZZE SAFETY CONTROL
36	X-Y-Z GESTIONE MICRO FINE CORSA ASSI LIMIT SWITCH CONTROL AXES
37	X-Y-Z GESTIONE MICRO FINE CORSA ASSI LIMIT SWITCH CONTROL AXES
38	INVERTER 1 COMANDO COMMAND
39	CIRCUITO AUSILIARIO GRUPPI 50/60HZ AUXILIARY CIRCUIT UNITS 50/60HZ
40	CIRCUITO AUSILIARIO GRUPPI 50/60HZ AUXILIARY CIRCUIT UNITS 50/60HZ
41	INTERVENTO TERMICI THERMAL RELEASE
42	CIRCUITO AUSILIARIO ELETTROMANDRINO AUXILIARY CIRCUIT ELECTROSPINDLE

N. pag	Denominazione
43	CIRCUITO AUSILIARIO ELETTROMANDRINO AUXILIARY CIRCUIT ELECTROSPINDLE
44	BLOCCO-SBLOCCO UTENSILE TOOLS LOCK-RELEASE
45	A30X3 5P WAGO CONNETTORE ARMADIO ELETTRICO CONNECTOR ELECTRICAL CABINET
46	DISCESA MANDRINI VERTICALI DOWNFEED VERTICAL SPINDLES
47	RAPID N.1 OUTPUT CAMBIO UTENSILE TOOL CHANGE
48	GESTIONE CAMBIO UTENSILE TOP ANTIME CONTROL TOOL CHANGE TOOL
49	C.U. TOP ANTINE CAMBIO UTENSILE TOOL CHANGE
50	RAPID10 1 HSK INPUT CAMBIO UTENSILE TOOL CHANGE
51	D71X5 5P WAGO CONNETTORE ARMADIO ELETTRICO CONNECTOR ELECTRICAL CABINET
52	LUBRIFICAZIONE LUBRICATION
53	VISUALIZZATORI / MORSETTI PNEUMATICI DISPLAY / PNEUMATIC CLAMP
54	VISUALIZZATORI / MORSETTI PNEUMATICI DISPLAY / PNEUMATIC CLAMP
55	VISUALIZZATORI / MORSETTI PNEUMATICI DISPLAY / PNEUMATIC CLAMP
56	VISUALIZZATORI / MORSETTI PNEUMATICI DISPLAY / PNEUMATIC CLAMP

MORBID28

N. pag	Denominazione
57	VISUALIZZATORI / MORSETTI PNEUMATICI DISPLAY / PNEUMATIC CLAMP
58	VISUALIZZATORI / MORSETTI PNEUMATICI DISPLAY / PNEUMATIC CLAMP
59	VISUALIZZATORI / MORSETTI PNEUMATICI DISPLAY / PNEUMATIC CLAMP
60	VISUALIZZATORI / MORSETTI PNEUMATICI DISPLAY / PNEUMATIC CLAMP
61	A-I INPUT PIANO DI LAVORO WORK TABLE
62	B-J INPUT PIANO DI LAVORO WORK TABLE
63	C-K INPUT PIANO DI LAVORO WORK TABLE
64	D-L INPUT PIANO DI LAVORO WORK TABLE
65	INPUT PIANO DI LAVORO WORK TABLE
66	OUTPUT PIANO DI LAVORO WORK TABLE
67	OUTPUT PIANO DI LAVORO WORK TABLE
68	PIGNA MOBILE MOVABLE PUSH-BUTTON STATION
69	LAYOUT PIGNA MOBILE MOVABLE PUSH-BUTTON STATION
70	X AZIONAMENTO DRIVE

N. pag	Denominazione
71	Y AZIONAMENTO DRIVE
72	Z AZIONAMENTO DRIVE
73	COLLEGAMENTO SERIALE CONNECTION SERIAL
74	COLLEGAMENTO TELEFONICO/RETE TELEPHONIC/LAN CONNECTION
75	RS485 SERIALE SERIAL
76	COLLEGAMENTO CAN BUS ARMADIO ELETTRICO CONNECTION CAN BUS ELECTRICAL CABINET
77	COLLEGAMENTO CAN BUS CARTER ANTERIORE CONNECTION CAN BUS CASING ANTERIOR
78	COLLEGAMENTO CAN BUS CARTER SUPERIORE CONNECTION CAN BUS CASING UPPER
79	COLLEGAMENTO CAN BUS CARTER SUPERIORE CONNECTION CAN BUS CASING UPPER
80	MECHATROLINK COLLEGAMENTO SCHEDE CONNECTION CARD
81	INPUT MODULO ARMADIO MODULE CABINET
82	OUTPUT MODULO ARMADIO MODULE CABINET
83	INPUT MODULO CARTER ANTERIORE MODULE FRONT GUARD
84	OUTPUT MODULO CARTER ANTERIORE MODULE FRONT GUARD

MORBID28

N. pag	Denominazione
85	INPUT MODULO CARTER SUPERIORE MODULE UPPER GUARD
87	POSIZIONE MORSETTIERE POSITION TERMINAL BOARD
88	CARTER SUPERIORE UPPER GUARD
89	MORSETTIERA CARTER SUPERIORE TERMINAL BOARD UPPER GUARD
90	CARTER ANTERIORE FRONT GUARD
91	MORSETTIERA CARTER ANTERIORE TERMINAL BOARD FRONT GUARD
92	CONSOLLE CONSOLLE
93	ARMADIO ELETTRICO BOX ELECTRICAL CABINET BOX
94	VISTA FRONTALE + FIANCO SINISTRO FRONT VIEW + LEFT SIDE
95	VISTA POSTERIORE + FIANCO DESTRO BACK VIEW + RIGHT SIDE
96	PANNELLO POTENZA-AUSILIARI PANEL POWER-AUXILIARES
97	MORSETTIERE ARMADIO ELETTRICO TERMINAL BOARD ELECTRICAL CABINET
98	CONNETTORI ARMADIO ELETTRICO CONNECTOR ELECTRICAL CABINET
99	CONNETTORE ARMADIO ELETTRICO CONNECTOR ELECTRICAL CABINET

N. pag	Denominazione
100	TABELLA PARAMETRI POMPA VUOTO PARAMETERS TABLE PUMP VACUUM
101	BORDO MACCHINA ARMADIO BOX EDGE MACHINE CABINET BOX
102	BORDO MACCHINA ASSIEME CAVI BASE POTENZA EDGE MACHINE KIT CABLE BASE POWER
103	BORDO MACCHINA ASSIEME CAVI BASE AUSILIARI EDGE MACHINE KIT CABLES BASE AUXILIARES
104	1E-1ES-1EO BORDO MACCHINA ASSIEME CAVI OPZIONALE EDGE MACHINE KIT CABLES OPTIONAL
105	CU12 RN / CU8 BORDO MACCHINA ASSIEME CAVI OPZIONALE EDGE MACHINE KIT CABLES OPTIONAL
106	GUAINA 1 L=4000 PROTOTIPO GUAINA PIANO DI LAVORO WORK TABLE SHEATH
107	ALLEGATO N. 3 ATTACHMENT N. 3
108	ALLEGATO N. 5 ATTACHMENT N. 5
109	ALLEGATO N. 7 ATTACHMENT N. 7
110	ALLEGATO N. 8 ATTACHMENT N. 8
111	X2 Z
112	X4 220V
113	X4 220V

MORBID28

N. pag	Denominazione
114	XP 24V
115	XP 24V
116	XP 24V
120	123B2X 5P WAGO
121	30X1 13P WAGO
122	D30X1 5P WAGO
123	D71X5 5P WAGO
124	A30X1
125	A30X2 9P WAGO
126	A30X3 5P WAGO
127	13X3 5P WAGO
128	13X5 9P WAGO
129	13X6 13P WAGO
130	13X7 9P WAGO

N. pag	Denominazione
131	13X8 5P WAGO
135	13X23. 5P ILME
136	30X86 4P WAGO
137	30X87 3P WAGO
138	125AI01 INPUT KVARA CAN
141	125A002 OUTPUT KVARA CAN
143	125A006 OUTPUT KVARA CAN
145	X19
146	X19
147	X20
148	X20
149	X20
150	X20
151	X21

MORBID28

N. pag	Denominazione
152	X21
153	X21
154	X22
155	MATERIALE-MATERIAL-
156	MATERIALE-MATERIAL-
157	MATERIALE-MATERIAL-
158	MATERIALE-MATERIAL-
159	MATERIALE-MATERIAL-
160	MATERIALE-MATERIAL-
161	MATERIALE-MATERIAL-
162	MATERIALE-MATERIAL-
163	MATERIALE-MATERIAL-
164	Sommario delle pagine
165	Sommario delle pagine

N. pag	Denominazione
166	Sommario delle pagine
167	Sommario delle pagine
168	Sommario delle pagine
169	Sommario delle pagine